O.S. SPEED R21
SHIMO EDITION 2 Combo Set

(1DJ00) ￥73,040

TR02 EFRA2165 & MR03-WC

TYPE 21M2(B) SHIMO 2

(2DJ81000) ￥12,155

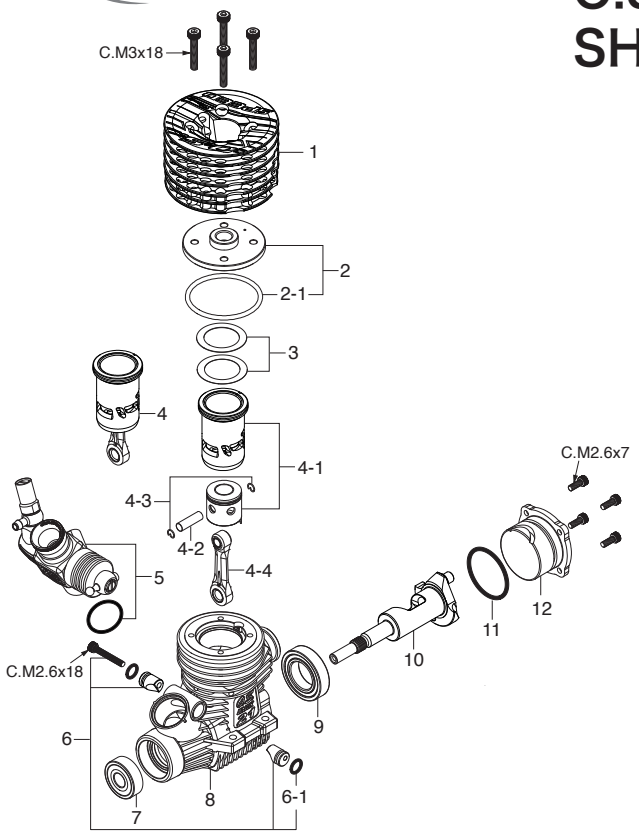

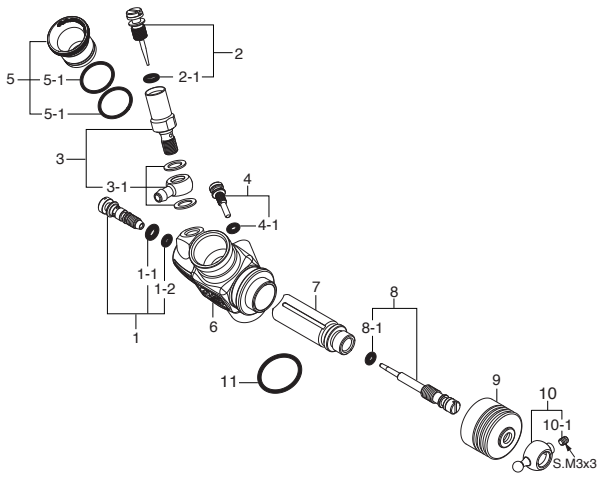

キャップスクリューセット(各10本入) ￥407

品名コード	サイズ	エンジン使用本数
79871020	M2.6x7	カバープレート取付ねじ　4本
79871055	M2.6x18	リテイナー取付ねじ　1本
79871180	M3x18	シリンダーヘッド取付ねじ　4本

＊ねじの種類

C…キャップスクリュー　B…バインドねじ　M…丸平ねじ
F…皿ねじ　N…なべねじ　S…セットスクリュー

No.	品名コード	品　　名	価格（円）
1	2DJ04000	アウターヘッド OSSPEED R21 SHIMO 2	7,337
2	2C604100	インナーヘッド OSSPEED R2104	3,905
2-1	2DA04180	インナーヘッド "O"リング (S-32)(黒)	550
3	2A004160	ヘッドガスケット(0.1mm/0.15mm) OSSPEED R2101	407
4	2DJ03010	ビルトアップパーツセット OSSPEED R21 SHIMO 2	18,678
4-1	2DJ03000	シリンダーピストン 一式 OSSPEED R21 SHIMO 2	13,948
4-2	22016000	ピストンピン 21XZ-R	407
4-3	2AP17000	O.S. SPEED ピストンピンリテイナー 2(6個)	407
4-4	23755024	コンロッド(ピストンピンリテイナー3個付) OSSP R2102,21XZ-GT	3,465
5	2DJ81000	キャブレタースロットル 21M2(B) SHIMO 2	12,155
6	23981740	キャブレターリテイナー 一式 21E,21H,21J	660
6-1	24881824	"O"リング(2個) (7B)	231
7	23731000	ボールベアリング(前) 21VZ,VG,30VG,28XZ	1,584
8	2DJ01000	クランクケース OSSPEED R21 SHIMO 2	10,791
9	23730020	ボールベアリング(後) 21V-SPEC,28XZ,30VG	3,938
10	2DJ02000	クランクシャフト OSSPEED R21 SHIMO 2	15,070
11	23107100	カバーガスケット 21XZ,30VG,35AX	407
12	2A007000	カバープレート OSSPEED R2101	1,320
	71642070	Tシリーズプラグ RP7	1,089
		フライホイル コレット	
		エキゾーストシールリング	
	72106971	TR02 EFRA2165チューンドサイレンサー 一式	15,191
	72106042	ジョイントスプリング(3本)	660
		エキゾーストシールリング	
	72106990	MR03-WCエキゾーストマニホールド 一式	4,873
	72101272	マニホールドスプリング(2本)	539
		エキゾーストシールリング	
	22884250	ダストキャップセット(ø3、ø16、ø18 各1個)	275

No.	品名コード	品　　名	価格（円）
1	22082600	アイドル調整バルブ　一式 (21M) 21XZ-R	1,001
1-1	46066319	"O" リング(大)(2個) P-3	231
1-2	22781800	"O" リング(小)(2個) 10D,10F,1H-3H,20E	231
2	22082970	ニードル　一式 (21M) 21XZ-R	660
2-1	46066319	"O" リング(大)(2個) P-3	231
3	22082940	ニードルホルダー　一式 (21M) 21XZ-R	803
3-1	22082950	ユニバーサルニップルNo.15	451
4	22848160	スロットルストッパー	484
4-1	27881820	"O" リング(2個)	231
5	71533885	レデューサー(8.5mm、シャンパンゴールド) AL	1,111
5-1	22615000	"O" リング(1個) 2A-3A,20C,20D	231
6	22082110	キャブレター本体 21M(B)	6,556
7	22082200	スライドバルブ (21M) 21XZ-R	1,980
8	2A081610	メータリングニードル　一式 R2101	924
8-1	27881820	"O" リング(小)(2個) (S-3)	231
9	23981520	ダストカバー (21,30VG) 21E,21F,21J	473
10	23781400	ボールリンク(No.3)	803
10-1	26381501	セットスクリュー(1個)	231
11	29015019	キャブレターガスケット 20E,60F,60MC,70D	231

O.S. SPEED 純正パーツ & アクセサリー

品名コード	品　　名	価格（円）
71801110	フライホイル コレット(2個)	539
22826140	エキゾーストシールリング(2個)	660
22826145	エキゾーストシールリング(10個)	1,980

＊表示価格は税込です。製品改良のため、予告なく仕様・価格等変更する場合があります。