■ 三　面　図　単位(mm)
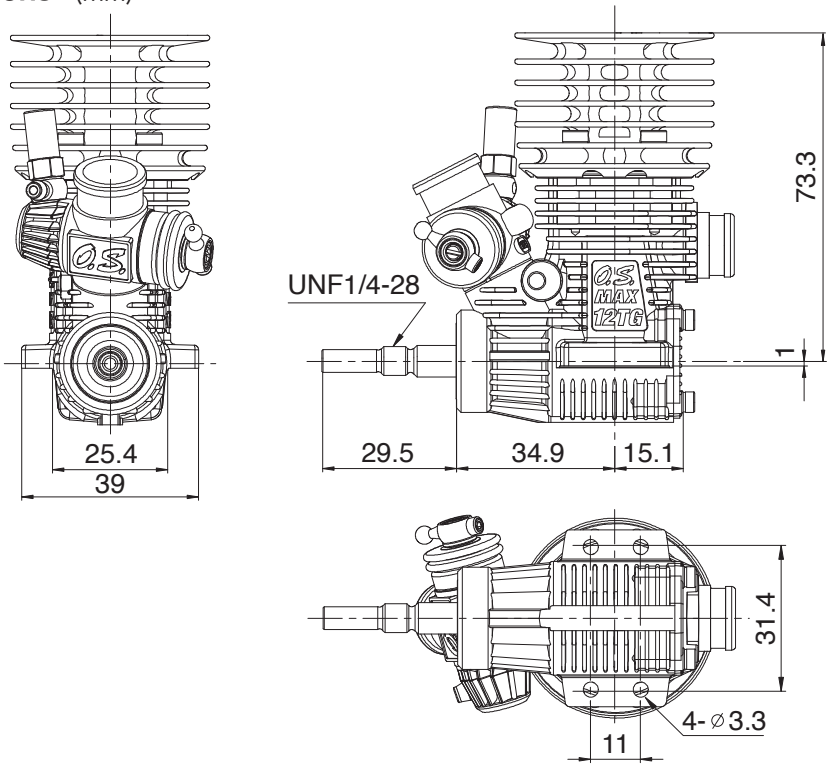
■ **Dimensions** (mm)