MAX-95AXRING

(19120) ¥43,670

TYPE 61C

(29087000) ¥7,711

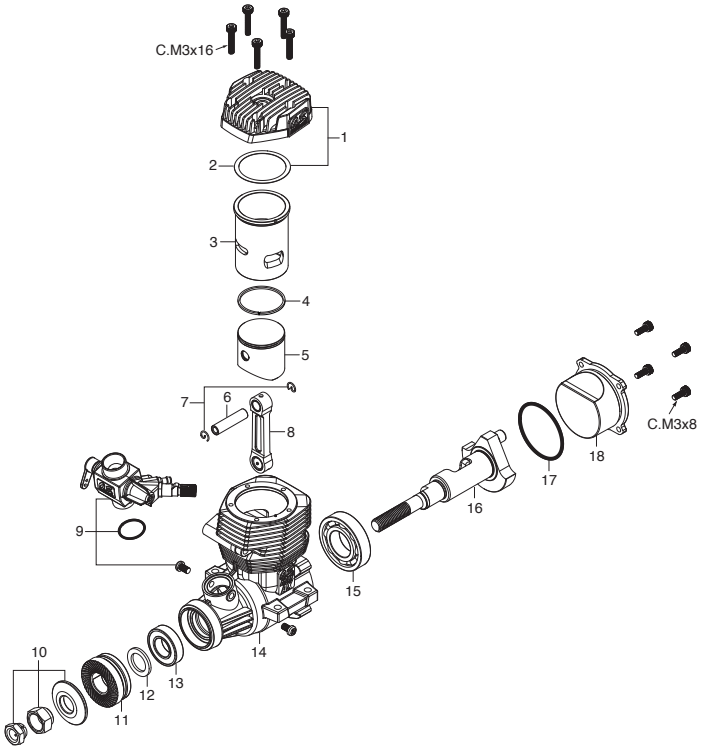

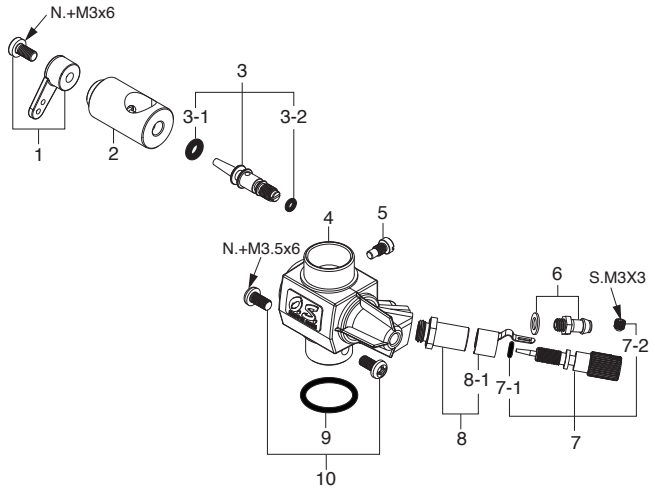

＊ねじの種類

C…キャップスクリュー　B…バインドねじ　M…丸平ねじ
F…皿ねじ　N…なべねじ　S…セットスクリュー

キャップスクリューセット（各10本入） ￥429

品名コード	サイズ	エンジン使用本数
79871110	M3x8	カバープレート取付ねじ　4本
79871160	M3x16	シリンダーヘッド取付ねじ　5本

No.	品名コード	品　　名	価格（円）
1	29114000	シリンダーヘッド 95AX	3,597
2	44714100	ヘッドガスケット FS70U,FS72-81	297
3	29113100	シリンダーライナー 95AX	6,864
4	29503400	ピストンリング 91FX,91SX,91RZ-H	1,672
5	29113200	ピストン 95AX	3,168
6	45406000	ピストンピン FS90,FT160,91FX,91SX	484
7	27917000	ピストンピンリテイナー（2個セット） 91FX,SZ,SXH	264
8	29115000	コンロッド 95AX	1,804
9	29087000	キャブレタースロットル (61C) 95AX	7,711
10	45910100	ロックナットセット FS70S2,91S,91FX	1,529
11	27408000	ドライブワッシャ 75AX	693
12	29320000	スラストワッシャ 61FX,160FX,BGX-1	253
13	27731000	クランクシャフトベアリング（前） 61FX	1,111
14	29111000	クランクケース 95AX	9,900
15	29030001	クランクシャフトベアリング（後） 61-91F,FX,FR	1,111
16	29112000	クランクシャフト 95AX	5,192
17	27414020	カバーガスケット 75AX	253
18	27407000	カバープレート 75AX	847
	71608001	グロープラグ No.8	968
	72200080	ニードル延長ワイヤーセット	330
	27425011	E-4040サイレンサー 一式 75,95AX,GT15	3,861
	29122540	"O" リング（2個） E-5020	429
	27425300	サイレンサー組立ねじ E-4040 75AX	363
	22681957	プレッシャーニップル（No.7）	253
	26625210	サイレンサー取付ねじ（M4x40）（2本） E-4020	253

No.	品名コード	品　　名	価格（円）
1	22081408	スロットルアーム　一式 (No.5)	253
2	29087200	キャブレターローター (61C) 95AX	2,486
3	29181620	アイドル調整バルブ　一式 70D	1,672
3-1	46066319	"O" リング（大）（2個）	253
3-2	22781800	"O" リング（小）（2個） 10D,10F,1H-3H,20E	253
4	29087100	キャブレター本体 (61C) 95AX	3,443
5	45581820	ローターガイドスクリュー 20C,60MC,70D	253
6	22681953	燃料インレット No.1	253
7	24081970	ニードル　一式 40LA,75AX,91FX,FS91S2	451
7-1	24981837	"O" リング	330
7-2	26381501	セットスクリュー	264
8	27381940	ニードルバルブホルダー　一式 20C,60U,70D,7H	572
8-1	26711305	ラチェットスプリング No.4	253
9	46215000	キャブレターガスケット 40-61,FT	253
10	25081700	キャブレター取付ねじ 21-50	253