MAX-46AXII

(15490) ¥24,640

TYPE 40K

(24681010) ¥6,193

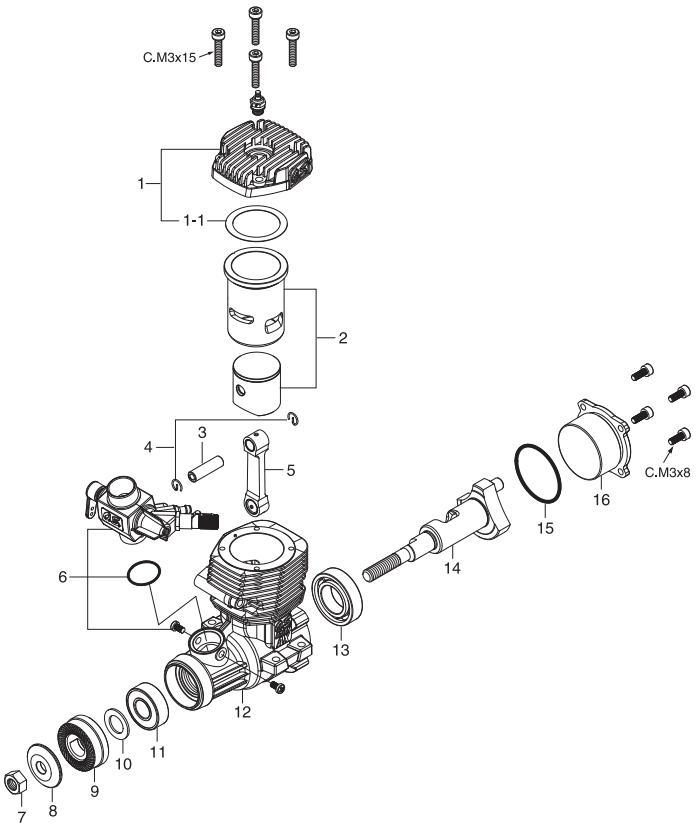

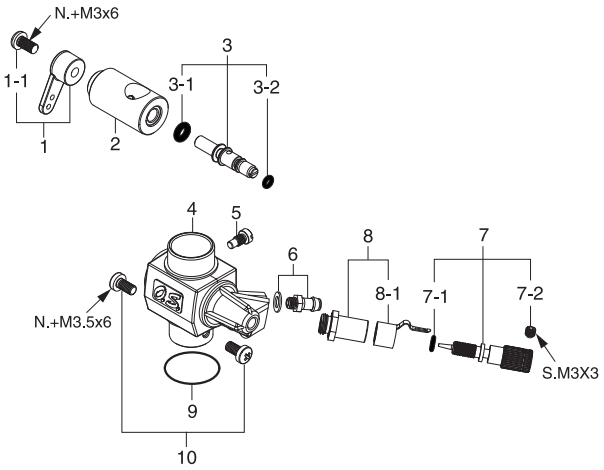

＊ねじの種類

C…キャップスクリュー　B…バインドねじ　M…丸平ねじ
F…皿ねじ　N…なべねじ　S…セットスクリュー

キャップスクリューセット（各10本入） ¥429

品名コード	サイズ	エンジン使用本数
79871110	M3x8	カバープレート取付ねじ　4本
79871150	M3x15	シリンダーヘッド取付ねじ　4本

No.	品名コード	品　　名	価格（円）
1	24604010	シリンダーヘッド 46AX2	1,254
1-1	24614010	ヘッドガスケット 46AX	253
2	24603000	シリンダーピストン　一式 46AX	7,018
3	24806301	ピストンピン 46AX,FX,FXI,SF	385
4	24817100	ピストンピンリテイナー（2個セット） 40-46	253
5	25305002	コンロッド 46AX,40-46FX,FXI,SF,VF	1,254
6	24681010	キャブレタースロットル（40K） 46AX2,55AX	6,193
7	23210007	プロペラナット(1/4-28) 21-61	253
8	23209003	プロペラワッシャ 40-61	253
9	24608020	ドライブワッシャ 46AX2	638
10	46120000	スラストワッシャ 91FX,SXH,SZ,FT160,FF	253
11	26731002	クランクシャフトベアリング（前） 40-61,70S,91S	1,056
12	24601010	クランクケース 46AX2	3,443
13	26730005	クランクシャフトベアリング（後） 46AX,40-46FX	1,529
14	24602000	クランクシャフト 46AX	3,190
15	25804170	カバーガスケット 55HZ	253
16	24607010	カバープレート 46AX2	572
	71605300	グロープラグ No.6	968
	72200080	ニードル延長ワイヤーセット	330
	24625211	E-3071サイレンサー 一式 46AX2,55AX,GGT10	2,255
	24625125	"O" リング E-3070	297
	25625300	組立ねじ E-3020 55AX	429
	22681957	プレッシャーニップル（No.7）	253
	25425400	サイレンサー取付ねじ（M3x35）2本 E-3020,873	253

No.	品名コード	品　　名	価格（円）
1	22081408	スロットルアーム　一式 (No.5)	253
1-1	22081313	アーム取付けねじ 1A-3A	253
2	24681210	キャブレターローター（40K) 46AX2	2,079
3	25781600	アイドル調整バルブ　一式 40J 55AX	1,672
3-1	46066319	"O" リング（大）（2個）	253
3-2	22781800	"O" リング（小）（2個） 10D,10F,1H-3H,20E	253
4	24681110	キャブレター本体（40K) 46AX2	3,168
5	45581820	ローターガイドスクリュー 20C,60MC,70D	253
6	22681953	燃料インレット No.1	253
7	44281970	ニードル　一式 40N,40J	693
7-1	24981837	"O" リング	330
7-2	26381501	セットスクリュー	264
8	27381940	ニードルホルダー　一式 20C,60U,70D,7H	572
8-1	26711305	ラチェットスプリング No.4	253
9	46215000	キャブレターガスケット 40-61,FT	253
10	25081700	キャブレター取付ねじ 21-50	253

＊表示価格は税込です。製品改良のため、予告なく仕様・価格等変更する場合があります。