MAX-15LA-S

(11536) ¥14,190

図は25LA-S

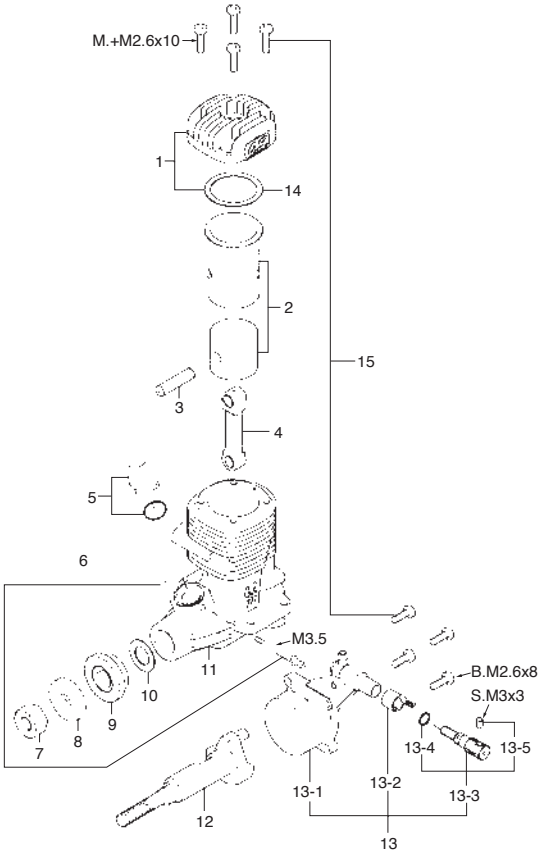

＊ねじの種類

C…キャップスクリュー　B…バインドねじ　M…丸平ねじ
F…皿ねじ　N…なべねじ　T…タッピンねじなべ　S…セットスクリュー

No.	品名コード	品　　名	価格（円）
1	21754010	シリンダーヘッド(シルバー)15LA	968
2	21753000	シリンダーピストン　一式 15LA	2,376
3	21706000	ピストンピン 15LA,FP,CV,LD	330
4	21205040	コンロッド 15LA,12-15CV,12LD	979
5	21712010	ベンチュリー 15LA-S,FP-S	429
6	21381970	リモート用ノズル 15LA-S,FP-S	429
7	20810007	プロペラナット (M5) 10-15LA,15CV	253
8	21109005	プロペラワッシャ 10-15LA,15CV	253
9	21758000	ドライブワッシャ 15LA	286
10	21620006	スラストワッシャ 10-15LA,10-15FP	286
11	21751010	クランクケース(シルバー) 15LA	2,211
12	21752000	クランクシャフト 15LA	1,584
13	21757000	カバープレート　一式 15LA	1,089
13-1	21757100	カバープレート 15LA	550
13-2	26711305	ラチェットスプリング No.4	253
13-3	21781970	ニードル　一式 10LA,15LA	429
13-4	24981837	"O" リング	330
13-5	26381501	セットスクリュー	264
14	21714100	ヘッドガスケット 15LA	253
15	21713000	スクリューセット 15LA	341
	71605300	グロープラグ　No.6(旧称A3)	968
	21225000	871サイレンサー　一式	1,254
	22681957	プレッシャーフィッティング No.7	253
	22325300	組立ねじ 842,871	363
	21225400	取付ねじ(N.+2.6X25　2本セット) 871	253

＊表示価格は税込です。製品改良のため、予告なく仕様・価格等変更する場合があります。