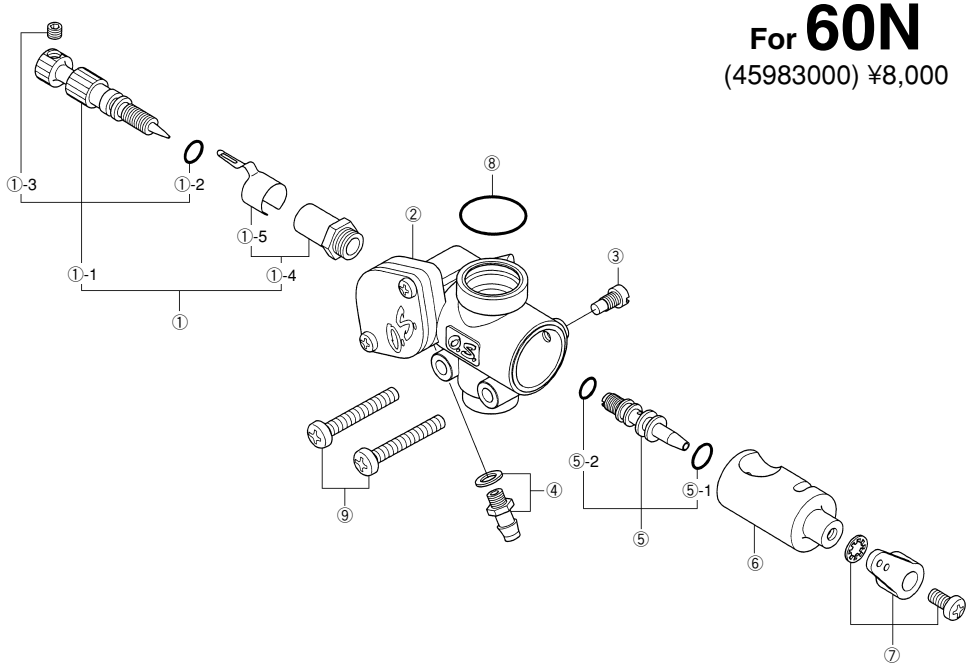

For 60N

(45983000) ¥8,000

適合機種　For FS-91SⅡ-P

No.	品名コード Code No.	品　　名	Description	価　格(円) Japanese Retail(yen)
①	2 7681 900	ニードル・バルブ　一式	Needle Valve Assembly	900
①-1	2 7681 970	ニードル	Needle	500
①-2	2 4981 837	“O”リング	“O”Ring	220
①-3	2 6381 501	セット・スクリュー	Set Screw	100
①-4	2 7381 940	ニードル・バルブ・ホルダー　一式	Needle Valve Holder Assembly	400
①-5	2 6711 305	ラチェット・スプリング	Ratchet Spring	100
②	4 5983 100	キャブレター本体	Carburettor Body	4,600
③	4 5581 820	ローター・ガイド・スクリュー	Rotor Guide Screw	110
④	2 2681 953	燃料インレット	Fuel Inlet	110
⑤	4 5582 300	アイドル調整バルブ　一式	Mixture Control Valve	1,000
⑤-1	4 6066 319	“O”リング（大）	“O”Ring(L)	140
⑤-2	2 4881 824	“O”リング（小）	“O”Ring(S)	140
⑥	4 5983 200	キャブレター・ローター	Carburettor Rotor	1,500
⑦	2 7881 400	スロットル・アーム　一式	Throttle Lever Assembly	110
⑧	4 6115 000	キャブレター・ガスケット	Carburettor Rubber Gasket	100
⑨	4 5581 700	キャブレター取付ねじ	Carburettor Fixing Screw	100