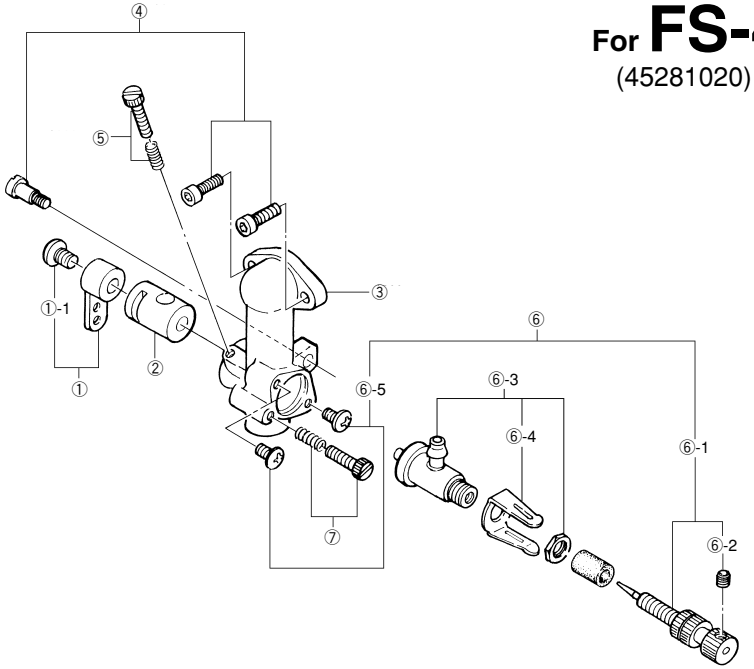

For FS-40S

(45281020) ¥2,400

適合機種　For FS-40S

No.	品名コード Code No.	品　　名	Description	価　格(円) Japanese Retail(yen)
①	2 2081 408	スロットル・アーム　一式	Throttle Lever Assembly	100
①-1	2 2081 313	アーム取付ねじ	Throttle Lever Fixing Screw	100
②	4 5281 120	キャブレター・ローター	Carburettor Rotor	650
③	4 5281 110	キャブレター本体	Carburettor Body	1,200
④	4 5281 700	キャブレター取付ねじ（３本セット）	Carburettor Fixing Screw (3pcs.)	110
⑤	2 2081 811	ローター調整ねじ	Throttle Stop Screw	110
⑥	4 5281 910	ニードル・バルブ　一式	Needle Valve Assembly	600
⑥-1	4 5781 970	ニードル	Needle	250
⑥-2	2 6381 501	セット・スクリュー	Set-screw	100
⑥-3	4 5283 960	ノズル　一式	Nozzle Assembly	280
⑥-4	2 3011 308	ラチェット・スプリング	Ratchet Spring	100
⑥-5	4 5281 920	ノズル取付ねじ（２本セット）	Nozzle Fixing Screw (2pcs.)	100
⑦	2 2081 820	空気調整ねじ	Air-bleed Screw	110