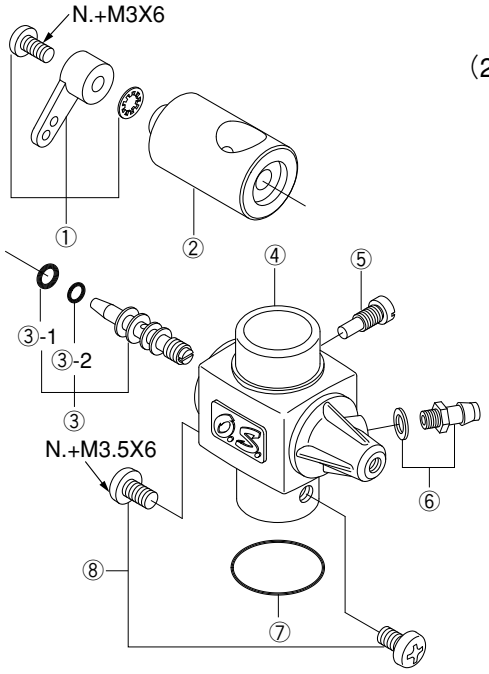

TYPE 60F

（29581000）¥4,200

適合機種　For 91FXRING

No.	品名コード Code No.	品　　名	Description	価　格（円） Japanese Retail(yen)
①	2 7881 400	スロットル・アーム　一式	Throttle Lever Assembly	110
②	2 9581 200	キャブレター・ローター	Carburettor Rotor	1,600
③	4 5582 300	アイドル調整バルブ　一式	Mixture Control Valve Assembly	1,000
③-1	4 6066 319	“O”リング（大）	“O”Ring(L)	140
③-2	2 4881 824	“O”リング（小）	“O”Ring(S)	140
④	2 9581 100	キャブレター本体	Carburettor Body	1,800
⑤	4 5581 820	ローター・ガイド・スクリュー	Roter Guide Screw	110
⑥	2 2681 953	燃料インレット	Fuel Inlet	110
⑦	2 9015 019	キャブレター・ガスケット	Carburettor Gasket	100
⑧	2 5081 700	キャブレター取付ねじ（2本）	Carburettor Fixing Screw(2pcs.)	100

＊ねじの種類　＊Type of screw

C…キャップスクリュー　B…バインドねじ　M…丸平ねじ　F…皿ねじ　N…なべねじ　S…セットスクリュー
C…Cap Screw　B…Binding Head Screw M…Oval Fillister-head Screw F…Flat Head Screw　N…Round Head Screw　S…Set Screw