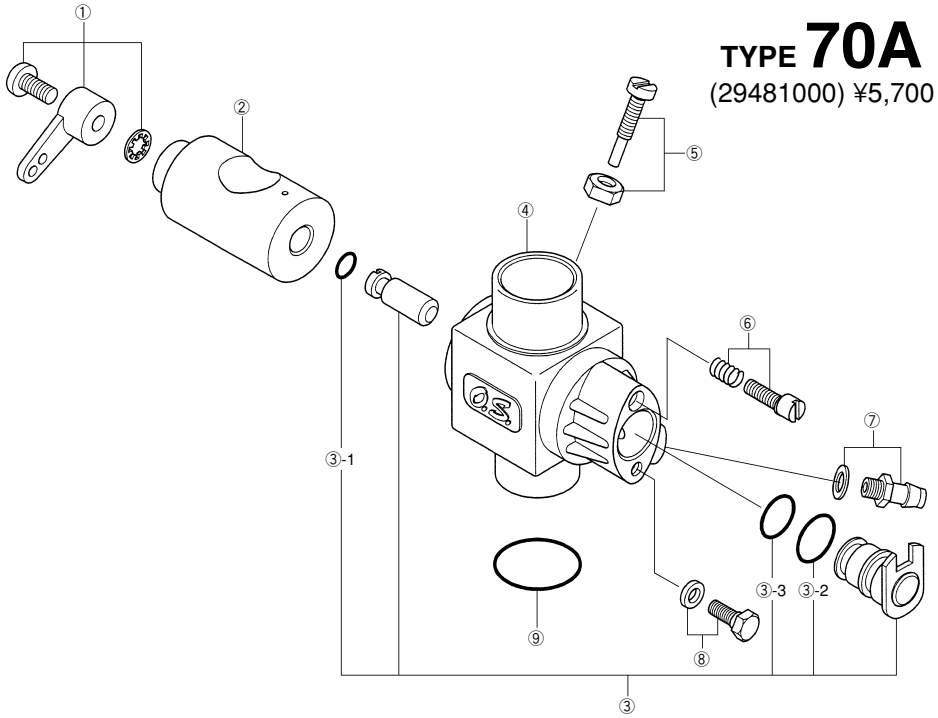

TYPE 70A

(29481000) ¥5,700

適合機種　For 140RX

No.	品名コード Code No.	品　　名	Description	価　格(円) Japanese Retail(yen)
①	2 1881 400	スロットル・アーム　一式	Throttle Lever Assembly	110
②	2 9481 200	キャブレター・ローター	Carburettor Rotor	1,500
③	2 9481 600	アイドル調整バルブ　一式	Mixture Control Valve Assembly	1,000
③-1	2 7881 820	“O”リング（２個）	“O”Ring (2pcs.)	140
③-2	2 7881 810	“O”リング（大）（２個）	“O”Ring(L) (2pcs.)	140
③-3	2 7881 800	“O”リング（小）（２個）	“O”Ring(S) (2pcs.)	140
④	2 9481 100	キャブレター本体	Carburettor Body	2,500
⑤	2 9481 300	ローター・ストッパー	Rotor Stopper	200
⑥	2 7881 330	アイドル調整ねじ	Mixture Control Screw	170
⑦	2 2681 953	燃料インレット	Fuel Inlet	110
⑧	2 7681 340	アイドル調整バルブ・ストッパー	Mixture Control Valve Stop Screw	100
⑨	2 9015 019	キャブレター・ガスケット	Carburettor Gasket	100