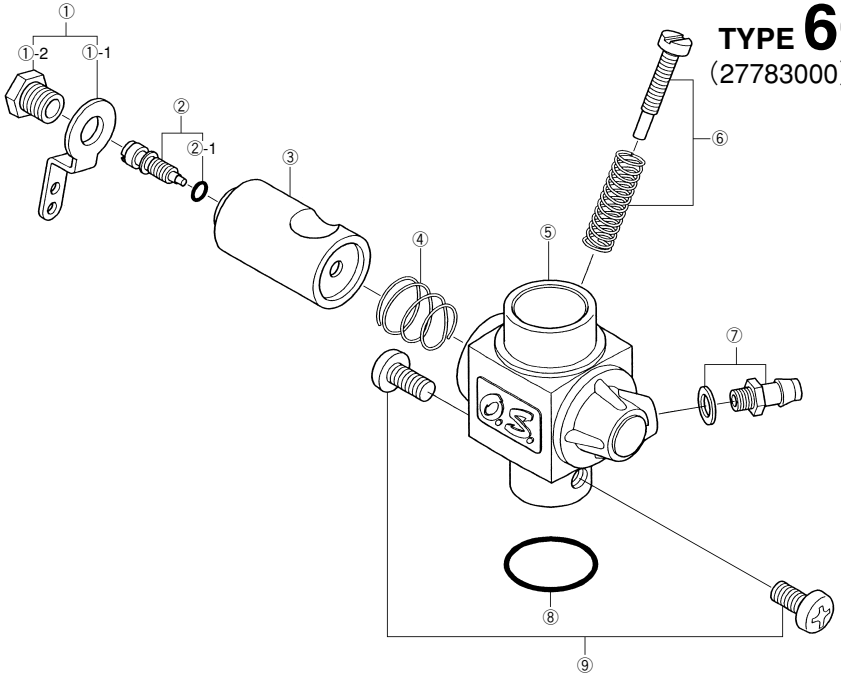

TYPE 60C

（27783000）¥3,500

適合機種　For 61FX

No.	品名コード Code No.	品　　名	Description	価　格（円） Japanese Retail(yen)
①	2 2781 401	スロットル・アーム　一式	Throttle Lever Assembly	190
①-1	2 2781 411	スロットル・アーム	Throttle Lever	100
①-2	2 2781 420	アーム固定ねじ	Throttle Lever Fixing Nut	110
②	2 7783 600	アイドル調整ねじ	Mixture Control Valve	300
②-1	2 2781 800	“O”リング	“O”Ring	110
③	2 7783 200	キャブレター・ローター	Carburettor Rotor	1,300
④	2 6781 506	ローター・スプリング	Rotor Spring	100
⑤	2 7783 100	キャブレター本体	Carburettor Body	1,500
⑥	2 5681 620	ローター調整ねじ	Throttle Stop Screw	200
⑦	2 2681 953	燃料インレッ	Fuel Inlet	110
⑧	4 6215 000	キャブレター・ガスケット	Carburettor Gasket	100
⑨	2 5081 700	キャブレター取付ねじ	Carburettor Fixing Screw	100