TYPE 60J

（26581000）¥1,500

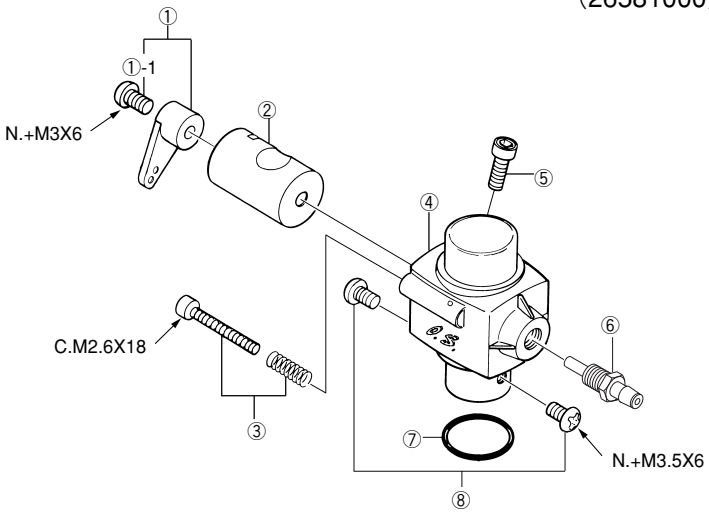

＊ねじの種類　＊Type of screw

C…キャップスクリュー　B…バインドねじ　M…丸平ねじ　F…皿ねじ　N…なべねじ　S…セットスクリュー
C…Cap Screw　B…Binding Head Screw M…Oval Fillister-head Screw F…Flat Head Screw　N…Round Head Screw　S…Set Screw

適合機種　For 65LA

No.	品名コード Code No.	品　　名	Description	価　格(円) Japanese Retail(yen)
①	2 2081 408	スロットル・アーム　一式	Throttle Lever Assembly	100
①-1	2 2081 313	アーム取付ねじ	Throttle Lever Fixing Screw	100
②	2 6581 200	キャブレター・ローター	Carburettor Rotor	500
③	2 6029 500	空気調整ねじ	Air-bleed Screw	110
④	2 6581 100	キャブレター本体	Carburettor Body	800
⑤	2 2826 131	ローター調整ねじ	Throttle Stop Screw	100
⑥	2 6029 430	リモート用ノズル	Nozzle For Remote Needle Valve	400
⑦	4 6215 000	キャブレター・ガスケット	Carburettor Rubber Gasket	100
⑧	2 5081 700	キャブレター取付ねじ	Carburettor Fixing Screw	100