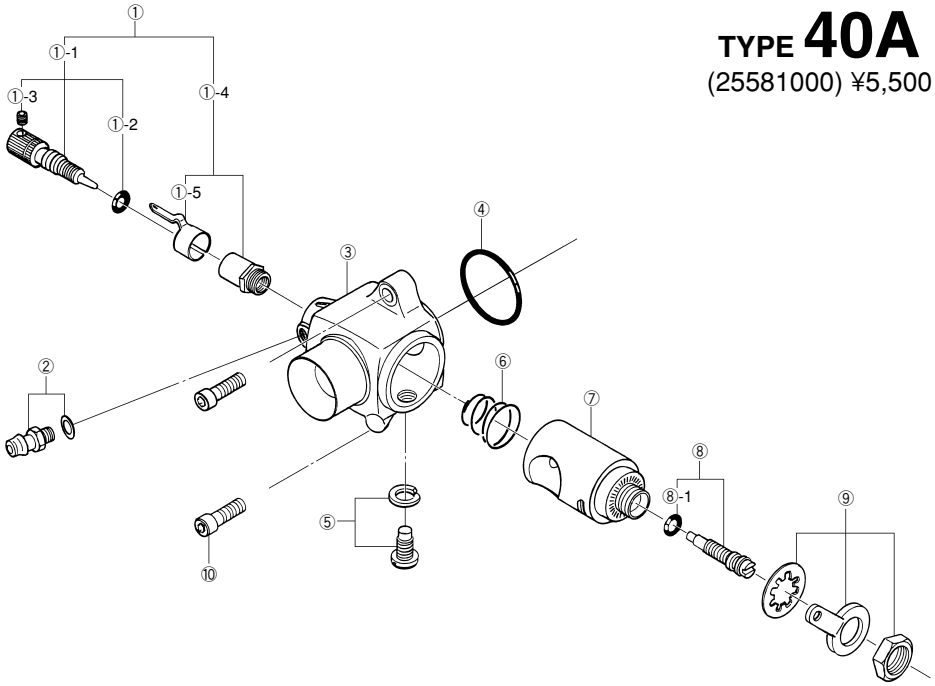

TYPE 40A

(25581000) ¥5,500

適合機種　For 46VX-M,46VX-M(ST)

No.	品名コード Code No.	品　　名	Description	価　格(円) Japanese Retail(yen)
①	2 5581 900	ニードル・バルブ　一式	Needle Valve Assembly	900
①-1	2 2681 980	ニードル	Needle	500
①-2	2 4981 837	“O”リング	“O”Ring	220
①-3	2 6381 501	セット・スクリュー	Set-screw	100
①-4	2 7381 940	ニードル・バルブ・ホルダー　一式	Needle Valve Holder Assembly	400
①-5	2 6711 305	ラチェット・スプリング	Ratchet Spring	100
②	2 2681 953	燃料インレット	Fuel Inlet	110
③	2 5581 100	キャブレター本体	Carburettor Body	2,200
④	2 5515 000	キャブレター・ガスケット	Carburettor Rubber Gasket	100
⑤	2 5581 220	ローター・ガイド・スクリュー	Rotor Guide Screw	220
⑥	2 8281 500	ローター・スプリング	Rotor Spring	170
⑦	2 5581 200	キャブレター・ローター	Carburettor Rotor	1,900
⑧	2 8281 300	アイドル調整ねじ一式	Mixture Control Screw	440
⑧-1	2 7881 820	“O”リング	“O”Ring	140
⑨	2 8281 400	スロットル・アーム　一式	Throttle Lever Assembly	330
⑩	2 5581 700	キャブレター取付ねじ	Carburettor Fixing Screw	100