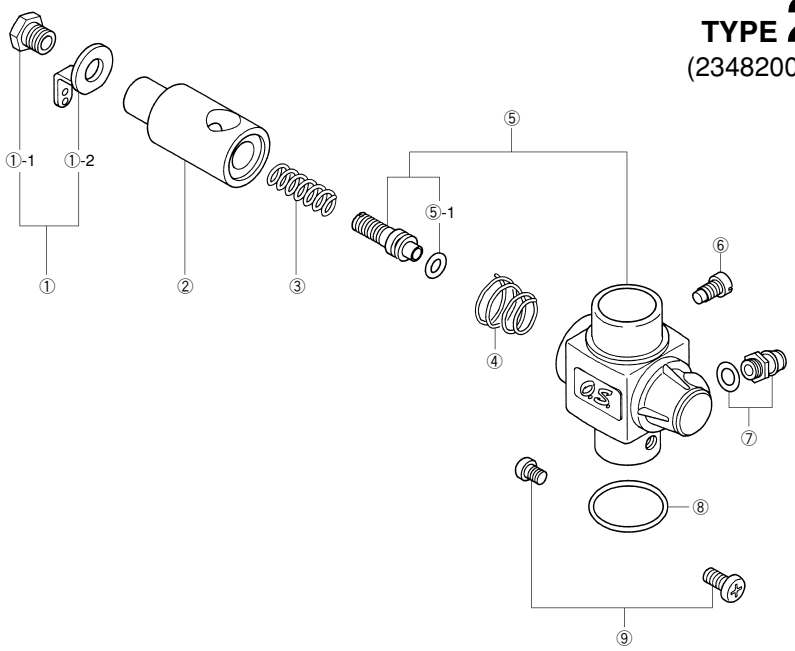

TYPE 20F

(23482000) ¥3,400

適合機種　For 32SX

No.	品名コード Code No.	品　　名	Description	価　格(円) Japanese Retail(yen)
①	2 2781 401	スロットル・アーム一式	Throttle Lever Assembly	190
①-1	2 2781 420	アーム固定ねじ	Throttle Lever Fixing Nut	110
①-2	2 2781 411	スロットル・アーム	Throttle Lever	100
②	2 3481 200	キャブレター・ローター	Carburettor Rotor	1,100
③	2 3481 650	アイドル・バルブ・スプリング	Mixture Control Valve Spring	100
④	2 6781 506	ローター・スプリング	Rotor Spring	100
⑤	2 3482 100	キャブレター本体	Carburettor Body	1,800
⑤-1	2 4881 824	“O”リング（2個）	“O”Ring (2pcs.)	140
⑥	4 5581 820	ローター・ガイド・スクリュー	Rotor Guide Screw	110
⑦	2 2681 953	燃料インレット	Fuel Inlet	110
⑧	2 2615 000	キャブレター・ガスケット	Carburettor Rubber Gasket	100
⑨	2 3081 706	キャブレター取付ねじ	Carburettor Fixing Screw	100