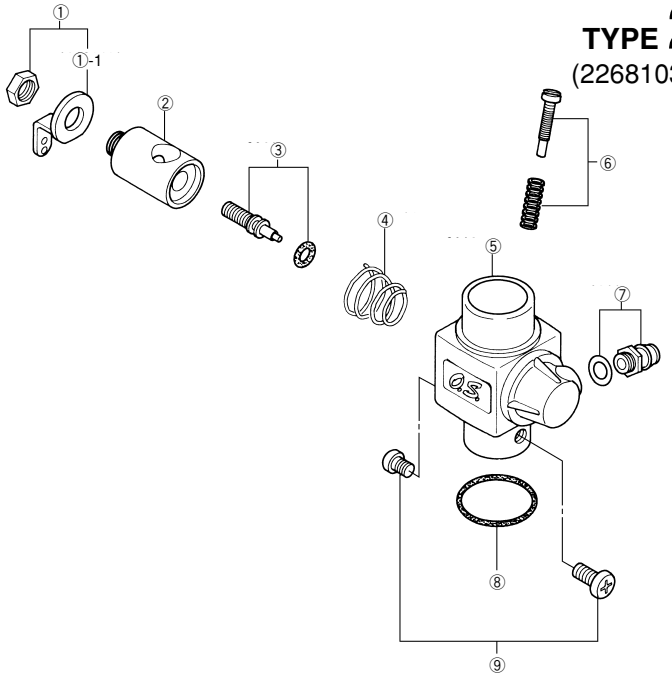

TYPE 20D

(22681030) ¥2,800

適合機種　For 25FX

No.	品名コード Code No.	品　　名	Description	価　格（円） Japanese Retail(yen)
①	2 2681 430	スロットル・アーム　一式	Throttle Lever Assembly	190
①-1	2 2681 419	スロットル・アーム	Throttle Laver	100
②	2 2681 220	キャブレター・ローター	Carburettor Rotor	1,000
③	2 2681 600	アイドル調整ねじ	Mixture Control Screw	280
④	2 2481 506	ローター・スプリング（２個）	Rotor Spring (2pcs.)	130
⑤	2 2681 140	キャブレター本体	Carburettor Body	1,200
⑥	2 2681 320	ローター調整ねじ	Throttle Stop Screw	180
⑦	2 2681 953	燃料インレット	Fuel Inlet	110
⑧	2 2615 000	キャブレター・ガスケット	Carburettor Rubber Gasket	100
⑨	2 3081 706	キャブレター取付ねじ	Carburettor Fixing Screw	100