TYPE 10G (21783000) ¥1,100　TYPE 20H (22581000) ¥1,200

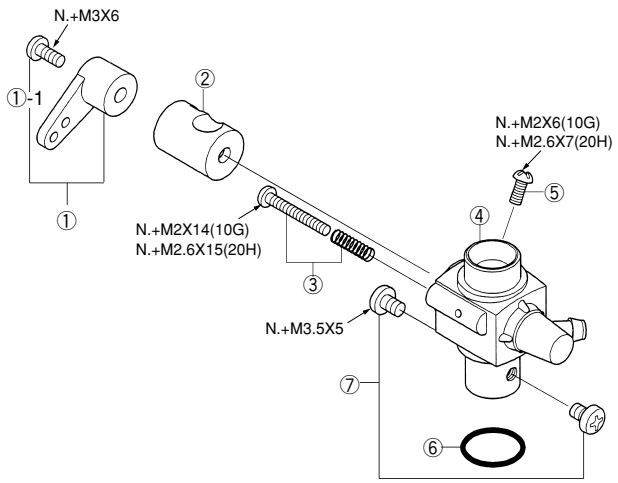

＊ねじの種類　＊Type of screw

C…キャップスクリュー　B…バインドねじ　M…丸平ねじ　F…皿ねじ　N…なべねじ　S…セットスクリュー
C…Cap Screw　B…Binding Head Screw M…Oval Fillister-head Screw F…Flat Head Screw　N…Round Head Screw　S…Set Screw

適合機種　TYPE 10G(For 15LA)　TYPE 20H(For 25LA)

No.	品名コード Code No. 10G	品名コード Code No. 20H	品　名	Description	価　格(円) Japanese Retail(yen)
①	2 2081 408		スロットル・アーム　一式	Throttle Lever Assembly	100
①-1	2 2081 313		アーム取付ねじ	Throttle Lever Fixing Screw	100
②	2 1781 200	2 2381 200	キャブレター・ローター	Carburettor Rotor	440
③	2 1783 600	2 4081 600	空気調整ねじ	Air-Bleed Screw	100
④	2 1783 100	―――	キャブレター本体	Carburettor Body	600
	―――	2 2581 100			700
⑤	2 1783 300	2 2581 300	ローター・ガイド・スクリュー	Throttle Stop Screw	100
⑥	2 1015 001	2 2615 000	キャブレター・ガスケット	Carburettor Gasket	100
⑦	2 3081 706		キャブレター取付ねじ	Carburettor Fixing Screw	100