TYPE 10H

(21081000) ¥1,000

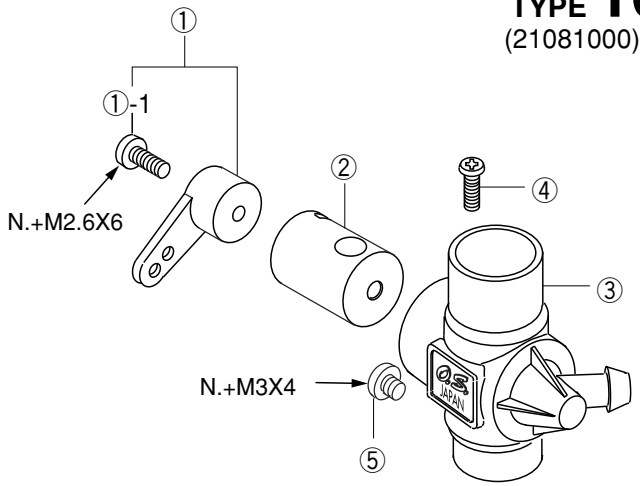

＊ねじの種類　＊Type of screw

C…キャップスクリュー　B…バインドねじ　M…丸平ねじ　F…皿ねじ　N…なべねじ　S…セットスクリュー

C…Cap Screw　B…Binding Head Screw M…Oval Fillister-head Screw F…Flat Head Screw　N…Round Head Screw　S…Set Screw

適合機種　For 10LA

No.	品名コード Code No.	品　　名	Description	価　格(円) Japanese Retail(yen)
①	2 1081 400	スロットル・アーム　一式	Throttle Lever Assembly	100
①-1	2 4081 300	アーム取付ねじ	Throttle Lever Fixing Screw	100
②	2 1081 200	キャブレター・ローター	Carburettor Rotor	380
③	2 1081 100	キャブレター本体	Carburettor Body	550
④	2 1081 300	ローターガイドねじ	Throttle Stop Screw	100
⑤	2 7881 120	キャブレター取付ねじ	Carburettor Fixing Screw	100