2014 Vol.30 EXTRA

O.S.SPEED B2101

O.S.ALL PRODUCTS CATALOGUE

POWER TRANSFER

O.S.Edition

GGT10

O.S.SPEED T1201

UNEQUALLED QUALITY PRECISION & PERFORMANCE
O.S.
ESTABLISHING THE STANDARDS OF EXCELLENCE

www.os-engines.co.jp

2014
1/8 オフロード
バギー世界選手権
優勝！

キング・オブ・オフロード パワー誕生！

1/8オフロードバギー用コンペティションエンジン

O.S.SPEED B2101
（Code.1A200）

行程体積：3.46cc
出力：2.65ps/34,000r.p.m.
ボア：16.4mm
ストローク：16.4mm
実用回転数：4,000～42,000r.p.m.
重量：352g

付属 T-P3
レデューサーφ6（組込）φ6.5(付属)
エキゾーストシールリング
ダストキャップセット（φ3/16/18）

価格￥**41,800**（税抜）

Displacement:0.211cu.in.
Bore:0.646in.
Stroke: 0.646in.
Practical r.p.m.Range:4,000~42,000r.p.m.
Output:2.61hp/34,000r.p.m.
Weight: 12.42oz.

2013年全日本選手権優勝をはじめ数々のBIGレースで好成績を収めた21XZシリーズ。現行モデルから、さらに各部をブラッシュUPして誕生したのが新シリーズB2101です。オフロードコンペティションに求められる全ての性能を昇華させ、完全新設計エンジンとして誕生しました。最新モデルとなったB2101最大の特徴はスクエアのボア/ストロークを採用し、スタート時やコーナーからの立ち上がりの際にホイルスピンを極力減少させるフラットなパワーフィールを実現しました。またストローク変更と新採用の落し込みタイプアウターヘッドとの相乗効果で低重心も実現し、搭載するマシンのハンドリング性能に貢献します。O.S.SPEEDチューンの特徴であるDLCコーティング/タングステンウエイト入りクランクシャフトは最適な吸気タイミングを追求。扱い易さで定評の21Jキャブレターはφ6/6.5mmの新型レデューサーの採用により低速時のマイルドなスロットルレスポンスと中・高回転域での力強いパワーフィールを実現しました。

We do not have to explain about a lot of achievements of our 21XZ series again. However our engineer do not satisfied with the uncountable accomplishment and have been seeking mightier than not only 21XZ series but also the competitions. The brand new O.S.Speed B2101 adopts square type bore/stroke which will get more flatness of the output as it contributes to greater feelings for entire driving scene. The lower height outer head contributes for lower center of gravity. O.S.Speed B2101 comes with the 21J carb which include both 6.5mm and 6.0mm reducer for drivers' choice. It goes without saying that the DLC coted and Tungsten steel embraced crank shaft for the assertion toward the winning as the previous model has established.

Bearing: F-steel ball, R-Ceramic ball

レーザーマーキングを一新。ストローク変更と新採用の落し込みタイプアウターヘッドとの相乗効果で低重心も実現。

スクエアのボア/ストロークを採用し、スタート時やコーナーからの立ち上がりのフラットなパワーフィールを実現。

吸気タイミングを追求した、DLCコーティング/タングステンウエイト入りクランクシャフト。

クランクケースを始め主要パーツの全てを新設計。リヤボールベアリングはO.S.SPEED伝統のセラミックタイプを採用。

2014
GPツーリングカー
全日本選手権
優勝！

更なる進化を遂げた ファクトリーチューンド

1/10ツーリングカー用コンペティションエンジン

O.S.SPEED T1201
（Code.1A400）

行程体積：2.10cc
出力：1.75ps/35,000r.p.m.
ボア：13.67mm
ストローク：14.3mm
実用回転数：5,000～45,000r.p.m.
重量：223g

Displacement:0.128cu.in.
Bore:0.538in.
Stroke: 0.563in.
Practical r.p.m.Range:5,000~45,000r.p.m.
Output:1.73hp/35,000r.p.m.
Weight: 7.87oz.

付属 プラグRP-6
エキゾーストシールリング
ダストキャップ（φ3/16x2）

価格￥**38,600**（税抜）

クランケースは元より主要部分の殆どを細部まで見直し、誕生したT1201。昨年 下 高章選手のドライビングにおいて見事チャンプのタイトルを獲得した、前モデルO.S.SPEED12XZ SpecIIIの内容を根本的に見直し、ツーリングカーのカテゴリにおけるレースに勝てるスペックは何かを導き出した答えはロングストローク化にありました。その結果中低速におけるトルク感が向上しレース戦略の重要なファクターとなる燃費性能のUPに貢献。O.S.SPEEDチューンの定番ともいえるDLCコートを施したクランクシャフト、シリンダーライナー/ピストン、インナーヘッド、キャブレターなど各部の特性変更に合わせ最強のパフォーマンスを発揮するように全て新設計。落し込みタイプのアウターヘッドは冷却性能/低重心化をさらに追求した新設計です

Almost all the parts including the crank case has been re-tuned from O.S.Speed 12XZ specIII which has won at Japanese TC Nats in 2013. We again precisely questioned ourselves for "what is the specifications for win?". Our answer is "longer stroke." As the result, not only the torque feeling at low to middle range is improved but better gas mileage are realized. The brand new O.S.Speed T1201 also loaded with DLC coated crank shaft and other cylinder/piston, inner head, carb are accurately tuned again too. The lower height outer head contributes for lower center of gravity and better cooling characteristics.

Bearing: F-steel ball, R-Ceramic ball

新デザインのレーザーマーキングを施したアウターヘッド。落し込みタイプを採用冷却性能/低重心化をさらに追求。

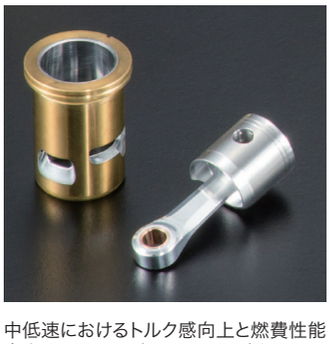

中低速におけるトルク感向上と燃費性能向上のためロングストロークを採用。レースに"勝てる"パフォーマンスを実現しました。

DLC加工が施された強靭なクランクシャフト。タングステンウエイト圧入等、O.S.SPEED伝統のチューンを継承。

転がり抵抗軽減の為にセラミックスボールベアリングを採用。ブラックアルマイトを施したクランクケースも全くの新設計です。

各パーツのマッチングをさらに極めた限定バージョン。

2014年6月三重県 ホクセイサーキットで開催された1/8 エンジン・レーシング・カー 全日本選手権にてO.S.SPEEDファクトリーチームの横山慎之佑がO.S.SPEED R2101/Futabaプロポで優勝！O.S.SPEED R2101のポテンシャルの高さを改めて実証する結果となりました！ その記念として全世界限定生産のスペシャルバージョン“O.S.SPEED R2101SP”が登場します。ファクトリーチューンにしか出来ない究極のマッチド！！ O.S.SPEED チューンよりもさらに厳しく各パーツの合わせ込みを行うことにより燃焼効率、熱伝導率を高め低速から中速にかけて更なるトルク感の向上を実現。また専用レーザーデザインのアウターヘッド、クランクシャフトカウンター部分にもスペシャルの証であるレーザー加工を施しました。アルミ削り出しの口径8.5mmスペシャルレデューサーは出口付近のR部をストレートにすることにより低速のピックUP向上を実現しました。さらにR2101-SPのポテンシャルを100%発揮させるT-2080SCコンプリートセットも同梱しています。

Our top end on-road racing engine, O.S. Speed R2101, has accumulated remarkable results in various international races and finally we won the 1/8 racing Japan NATS in 2014 by Shinnosuke Yokoyama, our factory driver. We are pleased to inform you that we have developed the special version with more accurately matched parts inside of R2101 and released "O.S. Speed R2101 SP." By doing these process, the overall characteristics are improved such as combustion efficiency, torque feeling around low and middle range of the speed. In addition, in order to emphasize the "special", the outer head adopt the special engraving, O.S. SPEED logo is engraved on the crankshaft counter. The engine comes with T-2080SC pipe as a combo set.

Bearing: F-Steel ball, R-Steel ball

(O.S.Speed R2101SP is limited quantity item.)

1/8オンロードレーシング用コンペティションエンジン

O.S.SPEED R2101 SP

(Code.1A003)

行程体積：3.49cc
出力：2.8ps/33,000r.p.m.
ボア：16.08mm
ストローク：17.2mm
実用回転数：4,000～45,000r.p.m.
重量：340g

Displacement:0.213cu.in.
Bore:0.633in.
Stroke: 0.677in.
Practical r.p.m.Range:4,000~45,000r.p.m.
Output:2.76hp/33,000r.p.m.
Weight: 11.99oz.

付属 プラグT-RP7
エキゾーストシールリング
フライホイルコレット
ダストキャップφ3/16/18
チューンドサイレンサー
T-2080SCコンプリートセット同梱
専用BOX入

価格￥**65,000**（税抜）

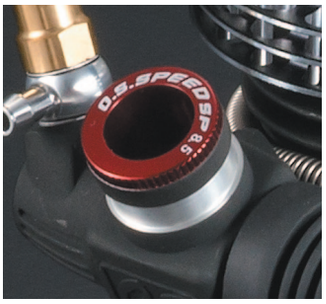

口径8.5mmSP専用レデューサーを装備出口付近のR部をストレートにすることにより低速のピックUPが向上します。

限定モデルの証でもある専用レーザーマーキング入DLCコーティングクランクシャフト。

優勝：横山慎之佑選手　3位：下 高章選手

2014 1/8オンロードレーシング日本選手権優勝！

三重県 ホクセイサーキットで開催された1/8 エンジン・レーシング・カー 全日本選手権。6/1(日)の決勝にてO.S.ファクトリーチームの横山慎之佑がO.S.SPEED R2101/Futabaプロポで優勝！ O.S.SPEED R2101のポテンシャルの高さを改めて実証しました。

洗練されたホビーライフに もうひとつの新しい提案

数あるRC飛行機用エンジンにおいて、今多くのマニアに注目されているガスパワーシリーズ。O.S.では先に発売された画期的なグロー・ガソリンエンジンGGT15に引き続き、よりリーズナブルに手軽に楽しめるワンサイズ小さなニューモデル、GGT10をリリースします。排気量10ccの2ストローク、ガソリン・グローエンジンは、既存の2ストロークの46クラス、4ストロークの70クラスと同等のパワーを発揮。マーケットに存在する数多くの適合機体に簡単に搭載することが可能です。 キャブレターには新設計の小型ガソリン専用を採用。PD-08ポンプとの組み合わせで、全域にわたって安定したパワーを約束します。また新規採用となった鍛造鉄コンロッドと、その大端部にニードルベアリングを採用することでスムーズな回転と耐久性を両立させました。O.S.ならではの新しい息吹を、是非この機会に体感してください。

O.S. Glow gasoline engine has attracted a lot of pilots with its simpler installation than conventional gasoline engines. In addition, with the less peripheral equipment, the GGT series achieved the lighter weight, which contributes to better flight performance. GGT10 is suitable for 2st-46 class, 4st-70 class airplanes.

Displacement:0.912cu.in.
Bore:1.091in.
Stroke: 0.976in.
Practical r.p.m.Range:2,000~11,000r.p.m.
Output:1.58hp/10,000r.p.m.
Weight: 15.98oz.

46クラス飛行機用グロー・ガソリンエンジン

適合機体：2スト 46クラス/4スト 70クラス

GGT10

（Code.3A400）

行程体積：9.73cc
出力：1.6ps/10,000r.p.m.
ボア：24.0mm
ストローク：21.5mm
実用回転数：2,000～11,000r.p.m.
重量：453g
サイレンサー：E-3071 / 108g

G5プラグ
E-3071サイレンサー
ガソリン用燃料フィルター S

価格￥**32,800**（税抜）

汎用性の高いビームマウントを採用。弊社既存の46AXIIと同サイズなので、無改造でのコンバートも可能です。

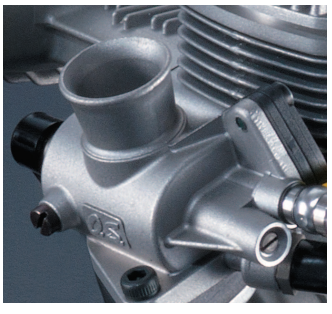

ガソリン専用のレギュレーター付小型キャブレターも新設計。セッティングも楽におこなっていただけます。

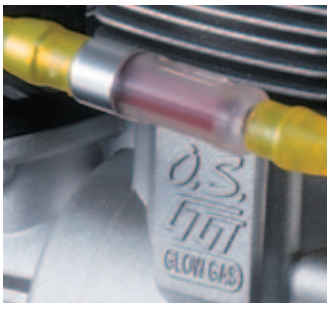

キャブのゴミ詰りトラブルを防ぐ上で必要不可欠な燃料フィルターを標準付属。安心してフライトをお楽しみいただけます。

O.S.グロー・ガソリンエンジン専用G5プラグも標準付属。全回転域にわたって確実な点火を約束します。

F3C

BRUSHLESS MOTOR FOR F3C COMPETITION

目指したのは高効率と理想のKV値。F3Cでその性能を実感できる

800クラスヘリコプター用ブラシレスモーター
F3C競技対応

Brushless motor for 700-800 class helicopters.

OMH-5830-490

(Code.51020180)

価格￥**49,800**(税抜)

確かなEPパワーソースとして、ワールドワイドに多くのファンを持つO.S.ブラシレスモーターシリーズ。その最新モデルとして、RCヘリコプター専用モーターOMH-5830-490がデビューしました。 本製品は各社がリリースする800クラスの電動ヘリコプターに適合するもので、スポーツフライトはもちろん、F3Cにおいてもその性能をフルに発揮できることをテーマに開発されました。KV値は発熱を最小限に抑えることを目指して490に設定。今F3Cで主流となっているLi-Po12セル仕様の機体に対応しています。またモーター本体の直径をφ58mmにデザインすることで、市販の800クラスのほぼ全ての機種に無改造で搭載が可能です。ストレスフリーで気持ちよく飛ばせて競技でも勝てるブラシレスモーター、OMH-5830-490で、ワンランク上のフライトを是非お楽しみください!

外　径	58mm
本体長さ	62mm
シャフト直径	6mm
シャフト長さ	30mm
重　量	600g
定格電圧	44.4V
定格電流	100A
最大電流(5秒)	150A
KV値	490rpm/V

GF30

¥68,200（税抜）
※2014/10月1日価格改定

付属品
スパークプラグ 1/4-32
イグナイター　IG-07
F-6040サイレンサー 一式

30cc4サイクル飛行機用ガソリンエンジン

Code No. 3A000

お気に入りの機体を新しいGASパワーで飛ばす！

O.S.が誇るパワフルな4ストローク飛行機用ガソリンエンジン、GFシリーズに待望の30ccモデルが加わりました。GF30。それは4ストロークグローエンジンの120～150クラスに相当するトルクフルなパワーが身上のニューモデルです。新しいGASパワーとして、高性能化に大きく貢献しているO.S.独自のポンプシステムはキャブレターを小型化するだけでなく、エンジン自体をよりコンパクトにすることにもつながっています。また、マーケットに数多く存在する120クラスの様々なキットやARFに容易にマウントできるように、あえてビームマウントを採用しました。往年のO.S.4ストロークエンジンを彷彿させるデザインも魅力のポイント。スポーツフライトから本格的なスケールモデルまで、多くのマニアの方々に幅広く搭載していただけることでしょう。

適合機体
グロー4サイクル 120～150クラス

- ●行程体積：29.94cc
- ●ボア：38.0mm
- ●ストローク：26.4mm
- ●実用回転数：1,800-9,000r.p.m.
- ●出力：2.8ps/9,000r.p.m.
- ●重量：990g(エンジン)
  113g(サイレンサー)
  95g(イグナイター)

プロペラデータ

推奨プロペラ	推奨プロペラの回転数データ・・(参考値)
16x10	8,500 rpm
17x8	8,400 rpm
17x10	7,750 rpm
18x6W	8,300 rpm
18x8	8,050 rpm

GGT15

¥37,400（税抜）
※2014/10月1日価格改定

付属品
グロープラグG5
E-4040サイレンサー

15cc2サイクル飛行機用グローガソリンエンジン

Code No. 3A200

グローガソリンエンジンが熱きモデラーのハートを刺激する

グローガソリンエンジンGGT15、それは15cc 2ストローク飛行機用グローガソリンエンジンという、まさに新しいスタイルの提案に他なりません。いま多くのエンジンモデラーの間で注目されているガソリンエンジン。その人気の源はなんと言ってもGASパワーならではのパンチの効いたフィーリングが、ローランニングコストによって楽しめることでしょう。そんな魅力的な領域において、O.S.は更に一歩進化させることにチャレンジ！ グローガソリンという斬新なテーマをしっかりと具現化しました。イグニッションユニットやプラグキャップ、電源も不要というメリットが、各カテゴリーにおいて広く受け入れていただけるものと信じています。

適合機体
グロー2サイクル 61/4サイクル91クラス

- ●行程体積：14.95cc
- ●ボア：27.7mm
- ●ストローク：24.8mm
- ●実用回転数：2,000-15,000r.p.m.
- ●出力：2.35ps/15,000r.p.m.
- ●重量：610g(エンジン)
  178g(サイレンサー)

プロペラデータ

推奨プロペラ	推奨プロペラの回転数データ・・(参考値)
12x10	10,600 rpm
13x10	9,600 rpm
13x11	8,900 rpm
14x10	8,300 rpm
15x8	8,150 rpm
15x10	7,900 rpm

GT15HZ600

¥38,000（税抜）
Code No. 38170

パワーブーストパイプ付
¥47,500（税抜）
Code No. 38173

15ccヘリコプター用ガソリンエンジン

お気に入りの機体を新しいGASパワーで飛ばす！

大好きなエンジンヘリだから、いろんなパワーソースで楽しみたい！ そんな意欲的なフライヤーのためにO.S.が開発したのがGT15HZ600です。このエンジンは既存の600クラスのヘリを、手軽にGASパワーにコンバートできることをコンセプトとしています。もちろんクランクシャフトネジ部の寸法はO.S.の50SX-H、55HZと共通。600クラスのクーリングファンやクラッチがそのまま使用可能となっています。O.S.が独自に開発したポンプシステムにより、GASパワーならではの気持ちの良いフィーリングをご堪能いただけます。

※GT15HZ600は、現状では同時発売のコンバージョンキット(Code No. 72520000)との組合せでALIGN T-Rex600Nのみにお使いいただけます。他のヘリコプターへの搭載は、現在は対応はしておりません。

適合機体
600 クラスエンジンヘリコプター

- ●行程体積：14.95cc
- ●ボア:27.7mm
- ●ストローク:24.8mm
- ●実用回転数：2,000-16,000r.p.m.
- ●出力：2.5ps/14,000r.p.m.
- ●重量：685g　（エンジン）
  92.0g　（イグナイター）
  197.5g　（パワーブーストパイプ）

GT15HZ600コンバージョンキット
T-REX600N　¥28,600（税抜）
※2014/10月1日価格改定

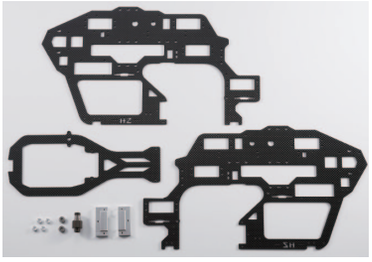

OMA-5015-650

¥12,100（税抜）
Code No. 51020160

2.5kg前後のスポーツ・アクロ機に最適。

2.5Kg前後のスポーツ・アクロ機に最適なブラシレスモーターです。好評のFutaba Sky Leaf,Sky Leaf Master等のスポーツ機をパワフルにフライトさせることが可能。Sky Leaf Sambaも4セルでフライトが可能になります。

適合機体
2.5kg前後のスポーツ・アクロ機

OMA-5015-650プロペラデーター

プロペラ(DxP) Propeller	Li-Poセル数 LiPo cell	電圧(V) voltage	電流(A) current	電力(W) wattage	推力(kg) thrust	回転数(rpm) r.p.m
12x10E	4セル	16.8V	55.0A	924W	2.3Kg	8,690
13x6.5E	4セル	16.8V	38.5A	647W	3.0Kg	9,320
13x8E	4セル	16.8V	45.0A	756W	3.1Kg	9,050
13x10E	4セル	16.8V	67.5A	1,134W	2.8Kg	8,330
14x7E	4セル	16.8V	49.5A	832W	3.4Kg	8,950
14x10E	4セル	16.8V	63.0A	1,058W	3.6Kg	8,480
15x7E	4セル	16.8V	66.5A	1,117W	4.3Kg	8,340
15x8E	4セル	16.8V	67.5A	1,134W	4.2Kg	8,270

E：電動用　For Electric

自動進角機能搭載　60A
¥9,900（税抜）
Code No. 52020061
OCA-260 プログラムカード付（飛行機/ヘリ用)(2s～6sLiPo対応)

自動進角機能搭載　80A
¥12,600（税抜）
Code No. 52020081
OCA-280 プログラムカード付（飛行機/ヘリ用)(2s～6sLiPo対応)

OMR-4043-172

¥79,000（税抜）

F 3 A
BRUSHLESS MOTOR FOR F3A COMPETITION

F3A競技専用モーターリダクション

Code No. 51020130

ブラシレスモーターで頂点を目指す。それはまさにパワーソース革命

O.S.が世界のスタントフライヤーに向けて開発したF3A競技専用リダクションモーター、それがOMR-4043-172です。大空に正確無比な軌跡を描くことが要求されるF3A競技は、時代の流れとともにその内容も大きく変化しています。そして、静かでトルクフルな電動パワーの特性が、最新のフライトパターンにおいて強い味方となることは、多くのコンテスターの間で周知の事実となっています。F3Aという研ぎ澄まされたコンテストシーンにおいて、確かな手ごたえをダイレクトに感じていただくことが、本製品の基本コンセプトです。コグドベルトによる軽量リダクションシステムと、絶対パワーを誇るO.S.製ブラシレスモーターが織り成す絶妙なフィーリングは、貴方のフライトにより一層の磨きをかけることでしょう。

2014 F3A日本選手権 上位入賞

去る9月4日から7日まで宇都宮RCフライングクラブ羽黒飛行場で開催された2014年F3Aラジオ・コントロール曲技日本選手権において優勝は音田哲男選手、2位に鈴木貢司選手、3位に秋葉洋一郎選手と、Futaba ワークスが表彰台を独占！優勝した音田選手は予選でOMR-4043-172搭載機を使用。鈴木、秋葉、両選手は全ラウンドでOSモーターを使用した。Futaba18MZとOMR-4043-172の組み合わせが好成績を残しました。

新製品　三面図&スペック表

ファクトリーチューニング　1/8オフロードレーシング&1/10ツーリングカー コンペティションエンジン

O.S.SPEED B2101

寸法図（単位mm）　Dimensions (mm)

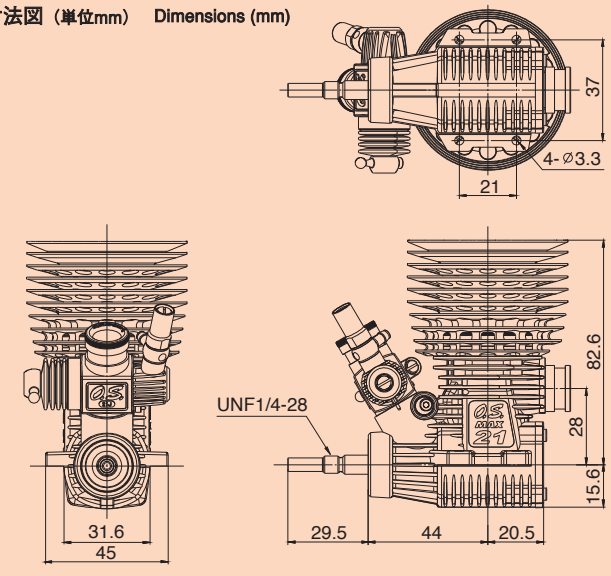

O.S.SPEED T1201

寸法図（単位mm）　Dimensions (mm)

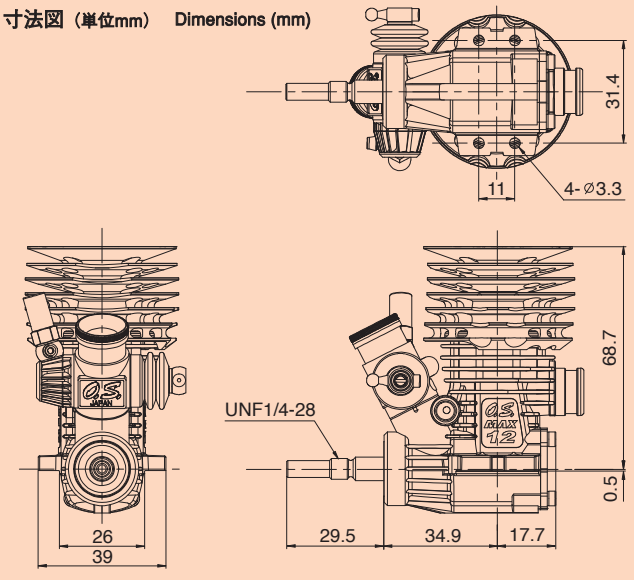

O.S.ENGINE　飛行機用2ストロークグローガソリンエンジン

プロペラデータ表/適合サイレンサー及び重量

品　名	プロペラサイズ
GGT10	スポーツ・アクロ・スケール：12×7、13×6～8、14×6

サイレンサー	サイレンサー重量（g）
E-3071	108.0

GGT10

寸法図（単位mm）　Dimensions (mm)

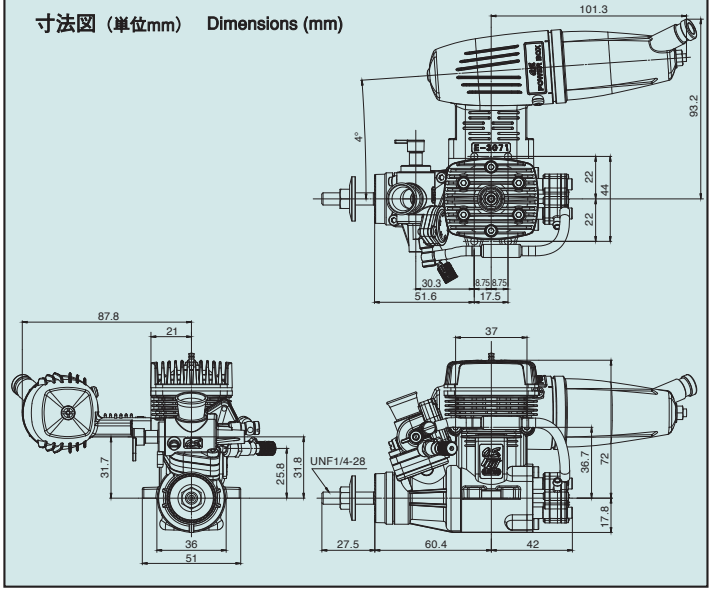

O.S.MOTOR　800クラス電動ヘリコプター専用 ブラシレスモーター

モーターサイズ表/スペック表　Motor Specifications and Dimensions Charts

項　目	Item	単位：unit	OMH-5830-490
外　径	Outside diameter	mm	ø58
本体長さ	Body length	mm	62
極　数	Poles		10
シャフト直径	Shaft diameter	mm	ø6
シャフト長さ	Shaft length	mm	30
重　量	Weight	g	600
リード線 長さ	Lead wire length	mm	100
リード線 太さ	Lead wire gauge		ø0.38x14
コネクタ凸	Male connector	mm	付属なし
定格電圧	Rated voltage	V	44.4
定格電流	Rated current	A	100
最大電流（5秒）	Maximum current (5 seconds)	A	150
無負荷電流	No-load current	A	3.1/10V
相間抵抗	Phase resistance	mΩ	14
相間インダクタンス	Phase Inductance	μH	25
最大効率	Maximum efficiency	%	90以上
KV値	KV	rpm/V	490
巻き数	Turns	T	12

OMH-5830-490

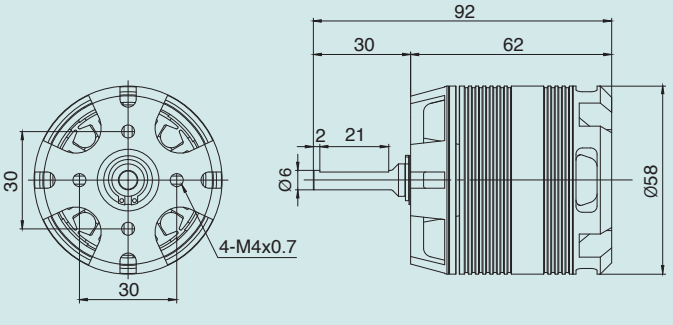

O.S.ALL PRODUCTS CATALOGUE

POWER TRANSFER

2014 Vol.30 EXTRA

製品仕様の内容は予告なく変更する場合があります。
印刷のため、実際の色とは多少異なる場合があります。
このカタログは2014年10月現在のものです。

商品に関するお問い合わせ O.S. エンジンサービス係　☎06-6702-0230
小川精機株式会社　〒546-0003　大阪府大阪市東住吉区今川3-6-15　06-6702-0225(代表)　www.os-engines.co.jp
お求めはお近くの O.S. 製品取扱店へ

POWER TRANSFER O.S.Edition 2014 Vol.30 EXTRA
4 531028 692121
20141101 2