POWER TRANSFER

O.S. Edition

AIR SIDE

マニアの“欲しい”をかたちに。

カウル・インサイレンサー装備　MAX-65AX登場

アルファシリーズ最大排気量
アルファ155デビュー！

DRS搭載 MAX-55HZ-R登場

2010 Autumn - 2011 Winter
Vol.22

CONTENTS

POWER TRANSFER
O.S.Edition
2010-2011
Autumn - Winter

Air Side CONTENTS

Air04-05	MAX-65AX
Air06-07	FSα-155-P
Air08-09	イベントインフォメーション
Air10	GT55
Air11	マルチシリンダー
Air12	FSαシリーズ
Air13	FSサーバスシリーズ
Air14	ROTARY ENGINE
Air15	AXシリーズ
Air16	LAシリーズ
Air17	バイオエタノールシリーズ
Air18-19	MAX-55HZ-R
Air20	91HZ／RZシリーズ
Air21	32-50SX／37SZ／55HZ
Air22-26	アクセサリー・パーツ
Air27-31	製品ラインナップ
Air32-35	サイズ表／スペック表
Air36	GOODS
Air37	ライブスチームロコモーティブ
Air38-39	グロープラグ

”ロクマル”の新たなる指標

O.S.エンジンが世界に誇る２ストロークシリーズに、またひとつ待望のニューフェイスが加わりました。MAX-65AX。様々なカテゴリーにおけるワールドスタンダードとも言えるロクマルクラスにおいて、余裕のパワーと確かな安定性はもちろん、スケール派にも積極的にチョイスしていただける新型マフラーも搭載。使い勝手を身上とするパワフルなエンジンの誕生です。

自由度の高さが嬉しい サイレンサーを搭載

MAX-65AX Code No.16520

¥27,300（税抜価格 ￥26,000）

- ●行程体積：10.63cc
- ●ボア：24.0mm
- ●ストローク：23.5mm
- ●実用回転数：2,500～12,000r.p.m.
- ●出力：1.75ps/16,000r.p.m.
- ●重量：エンジン 497.0g
  サイレンサー 128.0g

2スト派、待望のニューカマー

注目のニューモデルMAX-65AXの誕生において、O.S.エンジンではより高いユーティリティを目指した新しいサイレンサーT-4050も同時に開発しました。コンセプトは２ストローク65サイズとして必要にして十分な容量を確保しながらも、可能な限りコンパクトにすること。その結果、ご覧のように様々な機体に搭載可能なユニークなデザインが完成。もちろん本来の目的である十分な消音効果と、耳の優しい音質もしっかりと実現しました。

サイドマウント搭載

倒立搭載

コストパフォーマンスに優れた2ストPOWER!

2 CYCLE ENGINE
2サイクルエンジン

吸入→圧縮→爆発(膨張)→排気という運転サイクルを、クランクシャフトが1回転、つまりピストンの上昇、下降という2行程で行います。従って1回転で1回の爆発を行い、強力なパワーを稼ぎ出します。

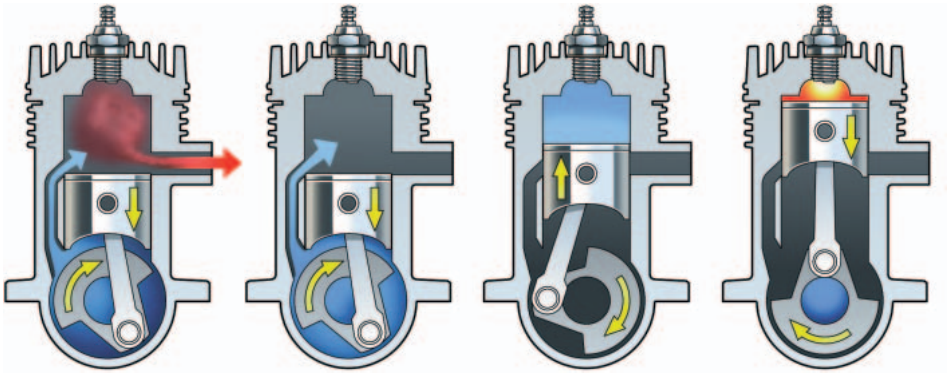

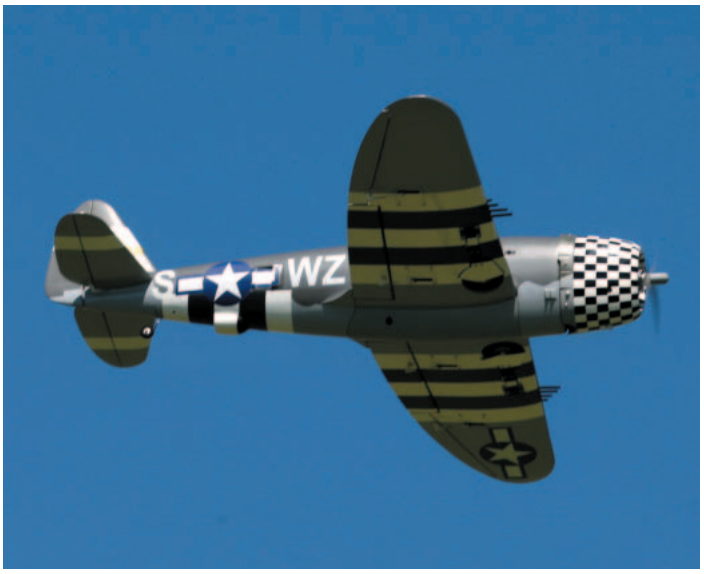

ビッグボア2ストロークならではの乾いた弾けるようなサウンドは、リアルなスケールモデルにおいてもそのテイストを存分に味わっていただくことができるでしょう。

65

2ストロークのコンパクトさを活かして大戦機に搭載する

マーケットに数多く存在する2スト60クラスのスケール機。しかしながら、実際には4ストの90〜120クラスのエンジンを搭載する例が多いようです。その最大の理由は標準型の大きなマフラーの処理。しかしながら新開発のT-4050マフラーの登場で、スタイリッシュな2ストエンジンの搭載が可能となりました。スリムなサンダーボルトもご覧のとおりです！

シリーズ最大排気量アルファ155誕生！

Alpha 155

FSα-155-P Code No.35430

¥57,540（税抜価格 ￥54,800）

- ●行程体積：25.36cc
- ●ボア：33.6mm
- ●ストローク：28.6mm
- ●実用回転数：2,000～10,000r.p.m.
- ●出力：2.6ps/10,000r.p.m.
- ●重量：エンジン805.0g
  サイレンサー95.0g

更なる可能性を求めて、O.S.テクノロジーの結晶。

新世代4ストグローエンジンとして誕生したFSアルファシリーズに、もうひとつ珠玉のニューモデルが加わりました。FSα-155P。最新テクノロジーを惜しみなく投入した、アルファシリーズ最大排気量の誕生です。魅力のポイントはなんと言っても120クラスのサイズでありながら、200クラスに迫る高出力を実現させたこと。もちろんポンプシステムによる安定性も見逃せません。

使用例(倒立80D)

使用例(サイド60D)

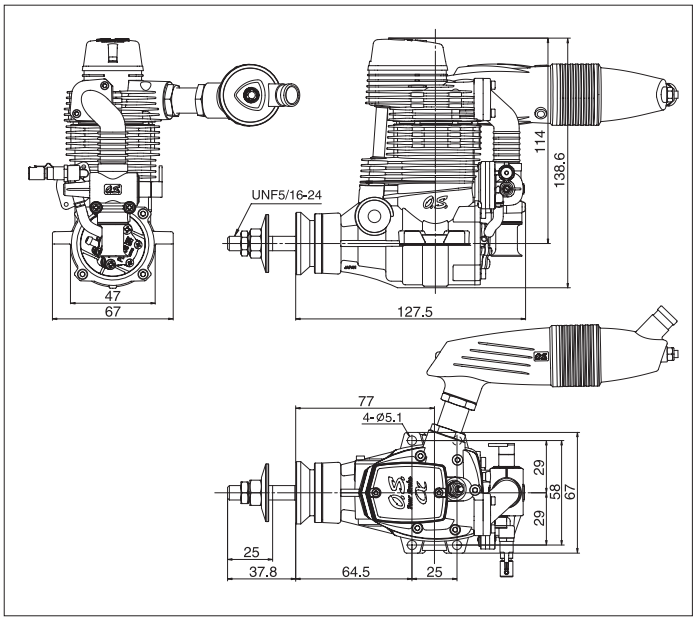

スケール派に嬉しい充実の装備

コンパクトかつ高性能なFSα-155Pは、あらゆるスポーツフライヤーはもちろんのこと、スケールマニアの方々にも満足していただけるに違いありません。FS120シリーズのマウントにコンパチブル対応しているので、大きな加工を施すことなく換装が可能。またオプションの※インカウルマニホールドを使うことで、マフラー装着の自由度も一段と上がります。(※インカウルマニホールドはオプションです)

淡路の広大な陸と空を満喫 O.S.エアミート2010

バラエティ豊かな飛行機と熱心なマニアの方々が大集合

2010年7月18日、真夏の到来を実感させる強い日差しの中、O.S.エンジンが主催する恒例のイベント、O.S.エアミート2010が今年も盛大に開催されました。今回の会場は淡路島に位置するKMAが管理する淡路市貴船飛行場で、関西はもちろん、中国地方からのアクセスも良いことから大勢のマニアの方々に早朝よりお集まりいただき、小型グローエンジンからガソリンエンジン搭載機まで、広大なパドックが様々なスタイルの飛行機で埋め尽くされました。

魅力的なスケールモデルたち

沢山集まった機体の中で、特に注目を浴びたのはやはりスケールモデル。この日のためにじっくり作りこまれた大型機や、マルチエンジンを搭載した機体が心地よいサウンドと共に大空に舞い上がると、会場からはためいきと同時に惜しみない拍手が贈られていました。

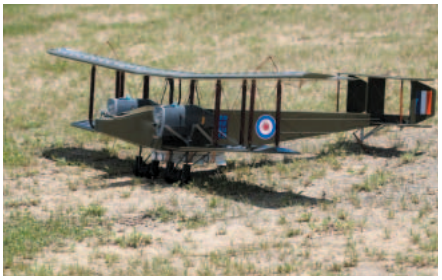

様々なO.S.エンジンのテイストを満喫した一日

注目のマルチシリンダーやロータリーエンジンを始め、今回初めて設定されたガソリンエンジン搭載機によるエアロバティック演技もあり、会場はおおいに盛り上がりました。

クラブや家族で楽しめるアットホームなイベント

O.S.エアミートはトレーナーやスポーツ機での参加もOK！　タイムラリーにはクラブやご家族で参加される様子も見受けられました。

今年も白熱したレースを展開 RCAWスケール・エアレース

O.S.エンジンが後援しRCエアワールド誌が主催するスケールエアレースが去る9月12日に開催。今回も気合の入ったバトルが展開されました。

SCALE AIR RACE 2010

GT55 Gasoline ENGINE

確かなるテイスト ガソリン機の誘惑

既に多くのユーザーの方々に愛用され、高い評価をいただいているO.S.のガソリンエンジンGT-55。ガソリン機ならではのメリットを活かした機体の製作そして何よりもその豪快なフライトに、新たなるホビーテイストを見出しているマニアの方々が増えています。未だ経験していない貴方に、O.S.エンジンが提案させていただく魅惑の領域です。

GT55 Code No.38000
¥65,100（税抜価格¥62,000）

行程体積／54.93cc
出力／5.5ps/7,000r.p.m.

MULTI CYLINDER ENGINE

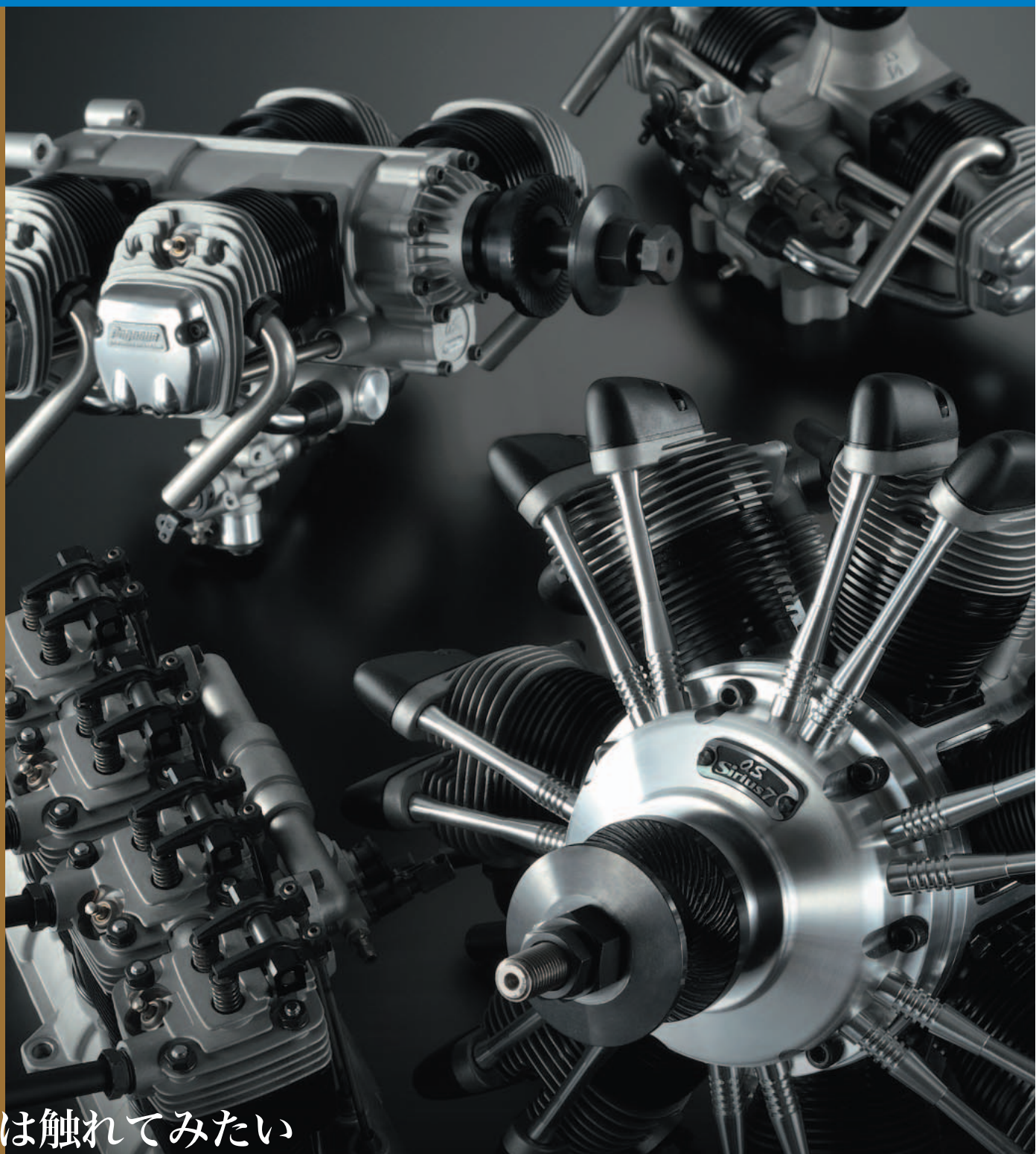

一度は触れてみたい マルチフルな感触

先に発売された注目のラジアルエンジンFR7-420から、伝統のフラットツインまでO.S.エンジンが世界に胸を張ってアピールさせていただく究極のラインナップ、それがマルチシリンダーシリーズです。モデルエンジンのシリンダーをマルチ化することで、そこには他にはない高い趣味性と大人の雰囲気が生まれます。そのリアルな空気感こそ、RC飛行機、特にスケール機を愛好するマニアにとって至高のものであるとO.S.エンジンは考えます。機体を構想し、作り、そして飛ばすというモデラーの原点を、O.S.エンジンが大胆な発想と確かな技術力でバックアップします。

FR7-420 (Sirius7)
Code No.37010

¥367.500（税抜価格¥350.000）

ディテールアップはもちろん、その飛びやサウンドにまでこだわる真のスケールモデラーが望む究極の星型7気筒エンジン。

行程体積／9.95cc×7

IL-300
Code No.36310

¥262,500（税抜価格¥250,000）

創立70周年を記念して誕生した、直列4気筒4ストロークエンジン。大型スケール機などに搭載し、実機感溢れるフライトをお楽しみ頂けます。

行程体積／12.5cc×4

FR5-300 (Sirius)
Code No.37000

¥273,000（税抜価格¥260,000）

O.S.の模型用エンジンテクノロジーを結集した星型5気筒エンジン。内部構造も実機エンジンそのもので、低速安定性に優れるこのユニットは世界中のモデラーの憧れです。

行程体積／9.95cc×5

FF-320 (Pegasus)
Code No.36410

¥183,750（税抜価格¥175,000）

美しい外観はもちろんのこと、マルチシリンダーエンジンにありがちな難しさはない、非常にバランスの良い安定した出力特性のエンジンです。

行程体積／13.26cc×4

FT-300 (Super Gemini-300)
Code No.36210

¥136,500（税抜価格¥130,000）

O.S.エンジンが誇るツインエンジンの頂点に立つのが、このFT-300スーパージェミニ。4ストロークビッグツインならではのサウンドが魅力です。

行程体積／24.38cc×2

FT-160 (Gemini-160)
Code No.36108

¥99,750（税抜価格¥95,000）

ダイナミックでフラットな出力特性や心地よいエキゾーストサウンドを、誰でも手軽に楽しむことのできる、マルチシリンダーエンジンがこのジェミニです。

行程体積／13.26cc×2

FS Alpha-SERIES

プラス、アルファで新しい飛びを演出

O.S.エンジンのコーポレイトカラーであるブルーが目印のハイパー4ストロークエンジン、それがアルファシリーズです。排気量はもちろん、α-81とα-110にそれぞれポンプシステムを導入することで、より一層充実したラインナップを実現。カテゴリーを超えて多くのユーザーに愛用されています。注目していただきたいのはなんと言っても技術の粋を集めて実現した絶対的なパワー。同じサイズでワンランク上の飛びを体感できることから、スタントやスケール志向で楽しむユーザーはもちろん、エントリーレベルのビギナーからエアレースに没頭するマニアまで、実に幅広いフィールドで愛されています。ぜひアルファシリーズならではの新鮮な手応えをお確かめください。

FSα-56
Code No.34300

¥32,340（税抜価格¥30,800）

新デザインの筐体をベースに、心地よいフィーリングやサウンドを追求したFSαシリーズデビュー作。既存のFS-52Sからの載せ換えも容易です。

行程体積／9.32cc
出力／1.0ps/10,000r.p.m.

FSα-72
Code No.34720

¥36,330（税抜価格¥34,600）

2ストローク46クラス、4ストローク50～70クラスに最適なコンパクト72サイズです。

行程体積／11.79cc
出力／1.2ps/11,000r.p.m.

FSα-81
Code No.34810

¥37,590（税抜価格¥35,800）

70クラスの中型スポーツ機/スケール機にゆとりのフライトを提供する、FSαシリーズ第2弾となる、新コンセプト4ストローク。

行程体積／13.26cc
出力／1.3ps/11,000r.p.m.

FSα-81-P
Code No.34820

¥40,950（税抜価格¥39,000）

高性能ポンプPD-08採用、ポンプなしノーマルエンジンと同等の扱いやすさを併せ持つ、使いやすいエンジンです。

行程体積／13.26cc
出力／1.3ps/10,000r.p.m.

FSα-110
Code No.35410

¥42,840（税抜価格¥40,800）

91クラスの機体を余裕のトルクと安定したパワーで飛ばすアルファシリーズ最大排気量モデルです。

行程体積／18.00cc
出力／1.8ps/10,000r.p.m.

FSα-110-P
Code No.35420

¥46,200（税抜価格¥44,000）

スケール機からスポーツ機まで幅広く使用出来、ポンプ化により安定した運転が可能です。

行程体積／18.00cc
出力／1.8ps/10,000r.p.m.

FSα-155-P NEW
Code No.35430

¥57,540（税抜価格¥54,800）

魅力的な機体が多数ラインナップされている4サイクル120クラスの機体にモアパワーを供給。ポンプシステムを標準装備しスケール機やスタント機を優雅にフライトすることができます。

行程体積／25.36cc
出力／2.6ps/10,000r.p.m.

FS Surpass-SERIES

伝統の4ストローク サーパスを選ぶ

70年を越えるO.S.エンジンの社歴において、1976年に成功した業界初の4ストロークグローエンジンの量産という快挙は、多くのマニアに語り継がれている事実です。そんな伝統的O.S.テクノロジーの結晶ともいえるのがサーパスシリーズです。いつまでも変わらない新品の時の性能と扱いやすさを91、120、200というサイズに宿した自信作として世界中から支持を得ています。またそれぞれのサイズに燃料ポンプを標準装備したモデルを用意し、様々な用途にも対応しています。シングルシリンダーとしては最大排気量となるトップエンドモデルFS-200S-Pは、ビッグボアシングルならではの豪快なパワー特性と圧倒的な存在感で、多くのマニアを魅了しています。

FS-30S　Code No.33000

¥20,790（税抜価格¥19,800）

飛行機用4サイクルエンジンの最小ユニットで、小型スケール機などとの相性は抜群。他のSシリーズ同様、扱いも簡単。

行程体積／4.89cc
出力／0.5ps/10,000r.p.m.

FS-91SⅡ　Code No.35920

¥41,790（税抜価格¥39,800）

91クラスの機体に搭載するエンジンとして最もベーシックなユニット。キャブレター調整も簡単です。

行程体積／14.95cc
出力／1.6ps/11,000r.p.m.

FS-91SⅡ-P　Code No.35910

¥45,150（税抜価格¥43,000）

F3Aスタントの練習機やスポーツフライト機にお勧めのユニットです。ポンプ仕様なので、常に安定した出力を得ることができます。

行程体積／14.95cc
出力／1.6ps/11,000r.p.m.

FS-120SⅢ　Code No.35540

¥56,175（税抜価格¥53,500）

燃料ポンプを標準装備し、全回転域で安定したパワーを発揮。燃料タンクの搭載位置を選ばないので、スケール機、スポーツ機に最適です。

行程体積／19.96cc
出力／2.1ps/12,000r.p.m.

FS-200S　Code No.35940

¥65,100（税抜価格¥62,000）

O.S.4ストローク単気筒エンジン最大排気量のエンジンです。

行程体積／32.40cc
出力／2.9ps/9,000r.p.m.

FS-200S-P　Code No.35960

¥70,350（税抜価格¥67,000）

ビッグボアシングルエンジンFS-200Sにさらにポンプ機能を追加。どんな姿勢でも、安定した出力を持ち、低速回転から高回転まで、ゆとりを持ってビッグスケールプレーンを楽しむことができます。

行程体積／32.40cc
出力／3.0ps/9,000r.p.m.

ROTARY ENGINE

ロータリーそれはO.S.テクノロジーの結晶。

1970年O.S.エンジンはこの時期に実車の世界で話題となった新しいエンジン形式、ロータリーエンジンに着目、なんと業界初となる模型用ロータリーエンジンを完成させました。模型の世界ではオーソドックスな2ストロークエンジンが主流であった当時、あえて難しいとされたロータリーエンジン開発への着手は、同時にいばらの道への踏み出しでもありました。しかしながら小川重夫率いるO.S.エンジンスタッフの情熱と経験に基づくデータと技術力、そして何よりも強いチャレンジスピリッツが不可能とさえ噂された1ローターの超小型ロータリー・グローエンジンを完成へと導いたのです。小さな三角形のローターを抱えて、現在に至るまでカタログの片隅でその存在を静かに訴えてきたロータリーエンジン。そこにはO.S.エンジンの高い技術力を証明する全ての要素が詰まっているのです。

ROTARY ENGINE 49-PⅠ TYPEⅡ
¥43,890（税抜価格¥41,800）
Code No.31620

行程体積／4.97cc
出力／1.1ps/17,000r.p.m

AX-SERIES

シンプルさが身上のハイパー2ストローク

模型用グローエンジンのベーシック、2ストローク単気筒エンジンは、シンプルな構造ながら驚きのパワーを供給してくれるエポックな存在です。O.S.エンジンではこの永遠のスタンダードスタイルをあえて徹底的に見直し、新たなる技術力を導入することで新しいパワーフィールを獲得することに成功しました。その魅力を余すことなく注入したのがAXシリーズです。ビギナーでも簡単に始動、ニードル調整が可能であり、マニアも納得する十分なパワーを発揮する理想の2ストロークエンジンAX。新世代のパワーソースとしてユーザーが望むあらゆるニーズにしっかりと対応した自信作です。

MAX-25AX
Code No.12670

¥17,430（税抜価格¥16,600）

コンパクトボディに信頼のパフォーマンス。既存の25FXと同寸法のマウントサイズを採用、幅広いモデルに搭載が可能。

行程体積／4.07cc
出力／0.8ps/16,000r.p.m.

MAX-35AX
Code No.13100

¥17,640（税抜価格¥16,800）

新世代2ストロークエンジン"AX"シリーズ、最小排気量となるMAX-35AX。トレーナー機から、スポーツ機までを、ゆとりのパワーでフライトできます。

行程体積／5.77cc
出力／1.3ps/16,000r.p.m.

MAX-46AX
Code No.15481

¥17,850（税抜価格¥17,000）

フライト条件に合わせ、パワー、レスポンス、騒音面でも優秀な性能を発揮します。

行程体積／7.45cc
出力／1.65ps/16,000r.p.m.

MAX-55AX
Code No.15611

¥21,000（税抜価格¥20,000）

環境にも配慮し、排気音の低減を大きく実現した新世代2ストロークエンジンです。ミドルクラスのスポーツフライトに最適です。

行程体積／8.93cc
出力／1.7ps/16,000r.p.m.

MAX-65AX NEW
Code No.16520

¥27,300（税抜価格¥26,000）

カウル・インサイレンサーを標準装備。搭載方法もサイドマウント、倒立方向で使用でき、様々な機体にフィットします。

行程体積／10.63cc
出力／1.75ps/16,000r.p.m.

MAX-75AX
Code No.17400

¥28,875（税抜価格¥27,500）

新世代2ストロークエンジンとして誕生したAXシリーズ。中でも中型スポーツ機にジャストフィットするのが、このMAX-75AXです。

行程体積／12.29cc
出力／2.4ps/15,000r.p.m.

MAX-95AX RING
Code No.19120

¥33,075（税抜価格¥31,500）

AXシリーズに余裕を持たせた91サイズ。91FXと取付位置が同じで換装可能。

行程体積／15.55cc
出力／2.9ps/15,000r.p.m.

MAX-120AX RING
Code No.19210

¥36,750（税抜価格¥35,000）

大排気量エンジンながら、パワーと手軽さを持ち合わせた、新世代パワーソースです。

行程体積／19.96cc
出力／3.1ps/9,000r.p.m.

AX High-Performance TWO STROKE ENGINE

LA-SERIES

エンジンの爽快感をもっと気軽に

燃料を注入してニードルを開き、程よくチョーキングしてからグロープラグをヒートアップさせてクランキングする。模型用エンジンの始動は他のパワーソースにはない独特の手順があります。的確な手順さえ踏めば始動は容易です。そんな儀式と呼ぶに相応しい行為が趣味人の心をくすぐるのです。燃料さえあれば、最後の１滴までフルパワーで回ってくれるエンジンのそんな魅力を、一人でも多くの方に経験していただけるよう、リーズナブルな設定でラインナップしたのがLAシリーズです。もちろんそこに流れているのはO.S.エンジンの確かな血統。小型トレーナーはもちろん、中型スポーツ機までリカバリーする充実のラインナップです。

MAX-10LA
Code No.11411

¥6,300（税抜価格¥6,000）

O.S.エンジンの中でも最小排気量となるのが10LAです。小型スポーツ機やトレーナー機などに搭載可能。

行程体積／1.76cc
出力／0.27ps/17,000r.p.m.

MAX-15LA
Code No.11532

¥7,665（税抜価格¥7,300）

15LAは小型スポーツ機、スケール機、モーターグライダーにも搭載できるユニットです。

行程体積／2.49cc
出力／0.41ps/17,000r.p.m.

MAX-25LA
Code No.12352

¥8,295（税抜価格¥7,900）

入門トレーナー機に最適なエンジンが25LAです。

行程体積／4.07cc
出力／0.6ps/15,000r.p.m.

MAX-46LA
Code No.13393

¥9,345（税抜価格¥8,900）

機体の形状にあわせニードルを90度回転して装着することができます。

行程体積／7.64cc
出力／1.2ps/15,000r.p.m.

MAX-65LA
Code No.16512

¥15,750（税抜価格¥15,000）

中型スポーツ機用2ストロークエンジンの中で、最も扱いやすくコストパフォーマンスに優れるエンジンです。

行程体積／10.85cc
出力／1.7ps/16,000r.p.m.

BIO ETHANOL-SERIES

環境を考慮した先進のホビーアイテム

今、全ての工業製品に急速に求められているクリーン＆エコロジーというテーマ。O.S.エンジンはそんな話題が脹らむ以前より、エンジン模型と環境について正面から向き合ってきました。そして出したひとつの解答、それがAX-BEバイオエタノールシリーズです。ニトロメタンをまったく含有しない環境に優しい専用燃料は運転時にクリーンな排気を約束するだけでなく、同時に排出されるオイルも自然に還元されるという徹底した構造を確立しました。サイズも35、55、75、120と揃っており、様々な機種に対応することが可能です。飛行場でグリーンのドライブワッシャーを見つけたら、それはパイロットが環境を考えている証です。

MAX-35AX-BE　Code No.13110

¥17,640（税抜価格¥16,800）

バイオエタノールシリーズにコンパクトサイズMAX-35AX-BE登場。

行程体積／5.77cc
常用域出力／0.8ps/11,000r.p.m.

MAX-55AX-BE　Code No.15620

¥21,000（税抜価格¥20,000）

燃料成分の全てを自然環境に戻すことのできる専用バイオフューエルを使用する、世界初の自然環境保護を考えた模型用エンジン。

行程体積／8.93cc
常用域出力／0.95ps/10,000r.p.m.

MAX-75AX-BE　Code No.17410

¥28,875（税抜価格¥27,500）

バイオエタノールエンジン"BE"シリーズ第2弾となるMAX-75AX-BE。既存の2ストローク60クラスに換えて、中型スポーツ機、スケール機をクリーンな排気ガスで楽しむことができるエンジンです。

行程体積／12.29cc
常用域出力／1.2ps/10,000r.p.m.

MAX-120AXRING-BE　Code No.19213

¥36,750（税抜価格¥35,000）

"BE"シリーズ最大排気量となるMAX-120　AX-BEは、ビッグパワーが必要な、スパン2mクラスの大型の機体も楽しめます。さらに燃費は既存2ストローク比40%アップと、お財布にもうれしいエンジンです。

行程体積／19.96cc
常用域出力／2.8ps/9,000r.p.m.

過激な要求を実現するため
更に昇華したフラッグシップ

過激な3Dはもちろんのこと、最近ではF3Cにおいてもその演技の内容が一段とレベルアップしています。それはイコール、パイロットがパワーソースに対する様々な要求をより高めることになることは言うまでもありません。そんな目まぐるしく変化する先進シーンに向けて、O.S.エンジンが新たな技術で対応します。DRS(デマンドレギュレータシステム)。一次圧縮を利用した理想の燃料供給システムが貴方のフライトに磨きをかけます。

レギュレーターのしくみ

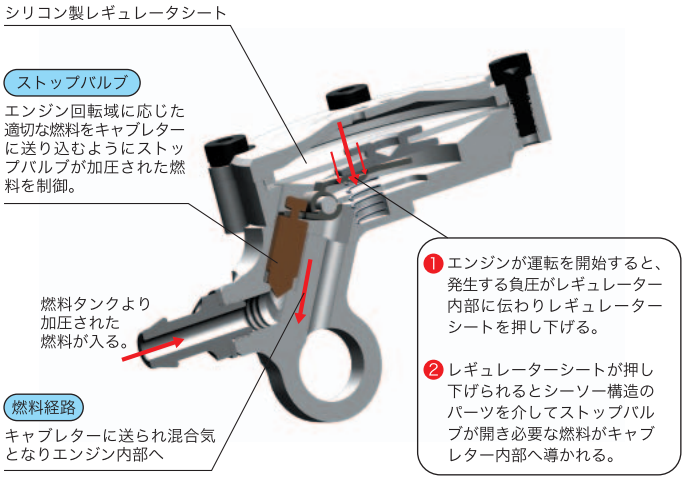

研ぎ澄まされた操縦感覚を目指して
デマンドレギュレーターシステム

パイロットが要求する機体の動きに対して、常に理想の混合気を供給するために開発されたのがDRSです。そのメカニズムはまず、バックプレートに立ったニップルから得られる一時圧縮がワンウェイバルブを介して燃料タンクを加圧することで、燃料がレギュレーターまで圧送されます。レギュレーターはスロットル開閉によってベンチュリー内に発生する負圧を常に感知し、開閉度に合わせてチェックバルブをコントロールすることで、安定した燃料を供給するのです。もちろんキャブレターにはツインニードルを搭載。コンテスターが狙った中速と高速のシビアなセッティングにきっちりと対応します。また、カバープレート内部にはFutaba製GY-701ガバナーのセンサーを取り付けることが可能、ガバナーを搭載することによって更に安定したフライトを実現します。

DRS DEMAND REGULATOR SYSTEM

55HZ-R コンバージョンキット Code No.72512100
¥15,540（税抜価格¥14,800）
50SX-H Hyper、55HZ Hyper を DRS仕様に変更する為のコンバージョンキットです。

MAX-55HZ-R Code No.15650

¥31,290(税抜価格 ￥29,800)

- ●行程体積:8.93cc
- ●ボア:23.0mm
- ●ストローク:21.5mm
- ●実用回転数:2,000～20,000r.p.m.
- ●出力:2.1ps/17,000r.p.m.
- ●重量:エンジン 429.0g

91HZ/RZ-SERIES

憧れの91クラスを確かなブランドで

F3Cで日本のトップ、いや世界を目指すコンテスター。トリッキーな3Dフライトを駆使したフリースタイルを追及するテクニシャン。そしてスケールボディで優雅な空間を愉しむベテランフライヤーに向けて、O.S.エンジンが自信をもって供給する91クラスのパワーソース、それがHZシリーズとRZシリーズです。要求される緻密なパワー特性を徹底的に追求した結果、思い通りのスロットルカーブを親指を通して実感していただけます。もちろんO.S.エンジンならではの高いメインテナンス性と耐久性も実現。初めて91クラスにチャレンジする方にも安心して選んでいただけます。

MAX-91HZ
Code No.18600

¥38,640（税抜価格¥36,800）

F3Cでの使用を前提に隅々まで見直し大きく進化した新世代F3Cコンペティション専用エンジンです。

行程体積／14.95cc
出力／3.4ps/15,000r.p.m.

MAX-91HZ-PS
Code No.18620

¥45,360（税抜価格¥43,200）

ポンプシステムを搭載した3D用ハイスペックモデルです。

行程体積／14.95cc
出力／3.4ps/15,000r.p.m.

MAX-91HZ-R
Code No.18640

¥45,780（税抜価格¥43,600）

O.S.が独自に開発したDRS（デマンド・レギュレーター・システム）により、安定した燃料供給が可能です。

行程体積／14.95cc
出力／3.4ps/15,000r.p.m.

MAX-91RZ-H RING
Code No.18500

¥35,700（税抜価格¥34,000）

ハイスペックエンジン91SZをベースに後方排気仕様とし、スケールヘリや排気構造のことなるスポーツモデルへの搭載を可能にしたエンジン。

行程体積／14.95cc
出力／3.3ps/15,000r.p.m.

MAX-91RZ-H DH RING
Code No.18510

¥35,700（税抜価格¥34,000）

後方排気タイプのシリンダーブロックを持つ91RZをベースにヒートシンクヘッドをさらに薄型にしてスケールヘリコプターへの容易な搭載を可能にしたモデルです。

行程体積／14.95cc
出力／3.3ps/15,000r.p.m.

32-50SX/37SZ/55HZ

賢い選択が スキルを磨く

初めて本格的なRCホビーヘリコプターに挑むビギナーから、誰にも真似のできない驚きの3D演技を追求するマニアまで、O.S.エンジンが用途に応じた30クラス、50クラスのRCヘリ専用エンジンでサポートします。ビギナーがまず最初に乗り越えなければならないホバリングという壁も、安定したトルクと余裕のパワーを味方とすることが習得の近道となることは周知の事実。また激しい3D演技を連続する時にも根を上げない、ネバリのあるエンジンパワーこそが"技のキレ"につながるのです。確かな性能を選ぶことが上達のコツであることをO.S.は知っています。

MAX-55HZ Hyper　Code No.15630

¥27,300（税抜価格¥26,000）

既存の50クラスヘリにボルトオンで装着可能。60クラスに匹敵するパワーで3Dフライトも存分に楽しむことが出来ます。

行程体積／8.93cc
出力／2.1ps/17,000r.p.m.

MAX-55HZ-R　NEW　Code No.15650

¥31,290（税抜価格¥29,800）

安定した燃料供給を約束するDRS(デマンド・レギュレーター・システム)を標準装備。3Dヘリコプターの過激な挙動にも追従するハイパフォーマンスを実現します。

行程体積／8.93cc
出力／2.1ps/17,000r.p.m.

MAX-50SX-H RING Hyper　Code No.15550

¥24,675（税抜価格¥23,500）

50ヘリをよりパワフルにフライトさせるために、50SXをベースにキャブレターを大口径化し、冷却効果の高い削り出しヘッドを搭載したユニットです。

行程体積／8.17cc
出力／1.9ps/17,000r.p.m.

MAX-37SZ-H RING　Code No.14000

¥18,375（税抜価格¥17,500）

30ヘリにも慣れ、32エンジンにやや不満を感じた時にお勧めなのが、このエンジン。ビギナーはもちろん、3Dをこなす性能と安定性を兼ね備えています。

行程体積／6.07cc
出力／1.4ps/18,000r.p.m.

MAX-32SX-H RING　Code No.12956

¥17,115（税抜価格¥16,300）

30ヘリ用の定番エンジンです。30ヘリ用エンジンといえば、このエンジンをチョイスすれば間違いありません。

行程体積／5.23cc
出力／1.15ps/17,000r.p.m.

アクセサリーブランド

エンジンを知りつくしたO.S.がリリースするアクセサリーパーツ群。
純正だけにエンジンとの相性も抜群です。

ACCESSORIES　PARTS & ACCESSORIES

ラジアル・マウント・セット

O.S.エンジンの性能をフルに発揮するためのラジアルマウントセットです。
取付面は完全平面加工、正立、横積、倒立どちらでも使いやすいように設計しかも強度と軽さを両立しています。

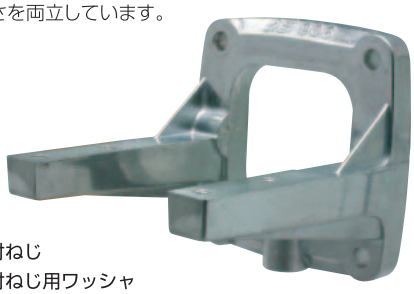

■付属品
- ●エンジン取付ねじ
- ●エンジン取付ねじ用ワッシャ
- ●マウント取付ねじ
- ●マウント取付ねじ用ワッシャ
- ●マウント取付ナット

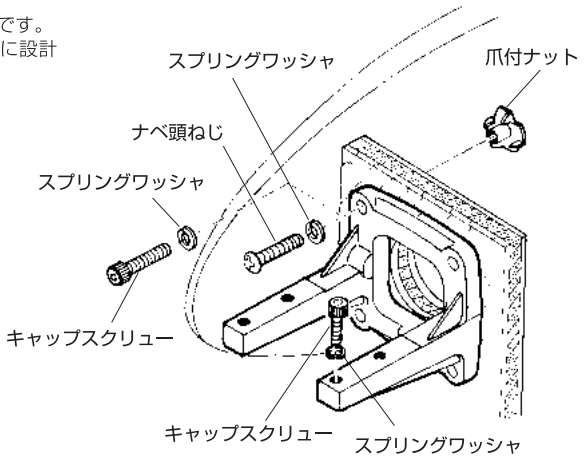

品名コード	適合エンジン	価格（円）	寸法（mm） A	B	C
71909310	15LA	1,050（税抜価格 1,000）	30.0	24.0	14.4
71909410	15CV-A・10LA	1,050（税抜価格 1,000）	30.0	26.0	11.0
71908300	FS-30S	1,155（税抜価格 1,100）	35.0	37.0	14.0
71908100	25LA	1,155（税抜価格 1,100）	35.0	28.0	14.0
71908410	25・35AX・35AX-BE・25FX・32SX	1,155（税抜価格 1,100）	35.0	32.5	15.0
71906200	40・46LA	1,680（税抜価格 1,600）	39.6	34.0	17.5
71906000	FS-40S	1,680（税抜価格 1,600）	39.6	37.5	17.5
71913000	FS-52S・FSα-56	1,785（税抜価格 1,700）	42.0	42.5	17.5
71913100	40・46FX・50SX・46AX・55AX・55AX-BE	1,680（税抜価格 1,600）	42.0	36.0	17.5
71905200	65LA・61・91FX・65AX・75AX・75AX-BE・95AX	1,995（税抜価格 1,900）	45.3	37.0	25.0
71905000	FS-70SⅡ・FSα-81	1,995（税抜価格 1,900）	45.3	51.0	21.0
71905010	FL-70・FS-70U・FSα-72	1,995（税抜価格 1,900）	45.3	51.0	20.0
71905030	FSα-81-P	1,995（税抜価格 1,900）	45.3	51.0	21.0
71901100	FS-91SⅡ・91SⅡ-P・FSα-110	2,100（税抜価格 2,000）	48.0	53.0	25.0
71901200	FSα-110-P	2,100（税抜価格 2,000）	48.0	53.0	25.0
71907000	108FSR〈BX-1〉	2,730（税抜価格 2,600）	53.7	41.0	30.0
71904200	FS-120SⅢ・120S-E・120AX・120AX-BE・FS-200S・FSα-155-P	2,730（税抜価格 2,600）	53.7	56.0	25.0
71920000	160FX・160FX-FⅠ	3,150（税抜価格 3,000）	53.7	51.0	30.0
71910100	ⅠL-300	12,600（税抜価格 12,000）	76x90	53.0	80.0

GT55専用　M5スタンドオフ・エンジン・マウント

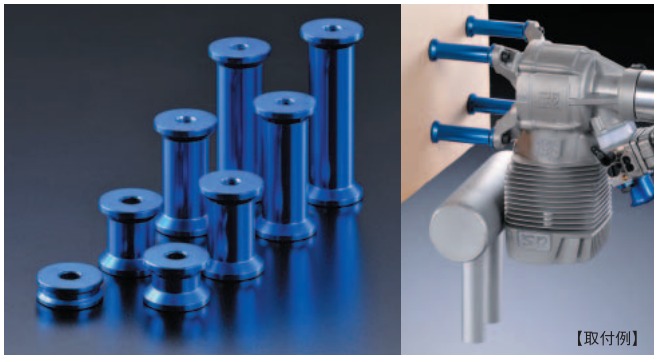

このパーツを使用することにより、エンジンと防火壁からの距離を搭載する機体により、1/4インチ（約6.4mm）刻みに細かく調整することが出来ます。

M5スタンドオフマウント 1/4"(6.4mm) (74003510) **¥1,365** (税抜価格 ¥1,300)

M5スタンドオフマウント 1/2"(12.7mm) (74003520) **¥1,470** (税抜価格 ¥1,400)

M5スタンドオフマウント 3/4"(19.1mm) (74003530) **¥1,575** (税抜価格 ¥1,500)

M5スタンドオフマウント 1"(25.4mm) (74003540) **¥1,785** (税抜価格 ¥1,700)

M5スタンドオフマウント 1-1/4"(31.8mm) (74003550) **¥1,995** (税抜価格 ¥1,900)

M5スタンドオフマウント 1-1/2"(38.1mm) (74003560) **¥2,100** (税抜価格 ¥2,000)

M5スタンドオフマウント 1-3/4"(44.5mm) (74003570) **¥2,205** (税抜価格 ¥2,100)

M5スタンドオフマウント 2"(50.8mm) (74003580) **¥2,310** (税抜価格 ¥2,200)

O.S. プラグコードセット

機体に内蔵された電源でプラグヒートする場合や、多気筒エンジンを1つの電源からまとめて、プラグヒートする場合にも大変便利です。

(72200200) **¥893** (税抜価格 ¥850)

NEW

■内容

プラグコードセット
(72200170) **¥630** (税抜価格 ¥600)

プラグコード
(72200171) **¥315** (税抜価格 ¥300)

プラグターミナル
(72200190) **¥315** (税抜価格 ¥300)

アースコードØ5
(72200180) **¥368** (税抜価格 ¥350)

※ヘリコプターには使用しないでください

O.S. ブースター・ターミナル・キット

(72200131) **¥1,050** (税抜価格 ¥1,000)

エンジンからはなれた所でプラグヒートができるため、エンジンがカウルされた飛行機に使用すると、非常に便利で安全性も抜群です。

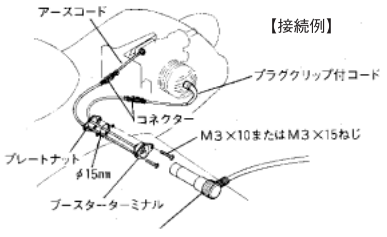

※ヘリコプターには使用しないでください

ロング・プロペラ・ナット・セット

プロペラのボス部が厚くてシャフトのねじ部が不足しナットが締め込めない……。そんな時に無理なくプロペラを取り付けることができます。

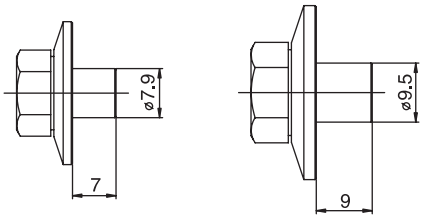

1/4″-28
適合エンジン
For 20〜50, ROTARY
(73101000) ¥525
(税抜価格 ¥500)

5/16″-24
適合エンジン
For 65AX, 60FP, 65LA, 61・91FX
(73101010) ¥525
(税抜価格 ¥500)

スピンナー用・ロック・ナット・セット(M4)(M5)

スピンナー取付用として特別に開発された専用ロックナットで、特にプロペラの緩みには十分注意を払わなければならない2/4サイクルエンジンに安心してご使用いただけます。

品名コード	サイズ	適合エンジン	価格(円)
45810200	1/4″-M4	FS-52S・FS-70U・FL-70・FSα-56	1,050(税抜価格 1,000)
45910200	5/16″-M4	FS-70SII・91SII・120S SERIES・200S・75AX 120AX・91FX・FSα-81・81-P・110・110-P・155-P	1,260(税抜価格 1,200)
45810300	1/4″-M5	FS-52S・FS-70U・FL-70・FSα-56・72	1,050(税抜価格 1,000)
45910300	5/16″-M5	FS-70SII・91SII・120S SERIES・200S・200S-FI・FSα-81・81-P・110・110-P・155-P	1,260(税抜価格 1,200)
46110200	5/16″-M5(L)	FT-120II・160 FF-320	1,785(税抜価格 1,700)
29310110	3/8″-M5(S)	BGX-1・160 FX・108FSR〈BX-1〉	1,260(税抜価格 1,200)
46210300	3/8″-M5(L)	FT-240・300・FR5-300・FR7-420	1,785(税抜価格 1,700)

※スピンナー取付用として先端にM4又はM5のねじが加工されています。

スピンナー・ナット

スケール機からスタント機まで幅広く対応。確実に締めつけられ、スターターも使用できます。しかもデザイン的に優れた使いやすいアルミ合金製スピンナーナットです。

※4サイクルエンジンには使用しないでください。

品名コード	サイズ	適合エンジン	価格(円)
20824005	M5	10FP・15LA・10LA	263(税抜価格 250)
23024008	1/4″-28	25LA・25FX・RE・25・35AX	368(税抜価格 350)
23024009	1/4″-28(L)	20〜50・RE・46AX・55AX	420(税抜価格 400)
45024000	5/16″-24	65AX・60FP・65LA・61・91FX	578(税抜価格 550)

BE コンバージョンキット

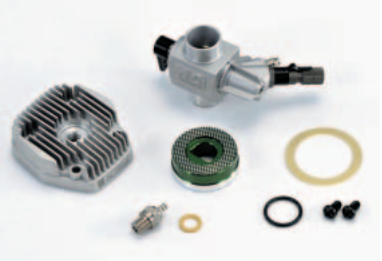

55AX用(72515200)
¥4,935(税抜価格 ¥4,700)

75AX用(72515300)
¥6,090(税抜価格 ¥5,800)

120AX用(72515400)
¥7,245(税抜価格 ¥6,900)

■内容
シリンダーヘッド一式/キャブレター一式/ドライブワッシャ/プラグBE-3

ノーマルのAXエンジンを、バイオエタノール燃料エンジンにするための、コンバージョンキットです。コンバージョン専用で特別なセット内容です。

コンバージョンキット

91HZ-R コンバージョンキット
(72512001)
¥18,060
(税抜価格 ¥17,200)

■内容
キャブレタースロットル(61E-R)/カバープレート/ニップルNo.1/カバーガスケット/逆止弁

91HZ/91HZ-PSをDRS仕様に変更する為のコンバージョンキットです。

NEW

55HZ-R コンバージョンキット
(72512100)
¥15,540
(税抜価格 ¥14,800)

■内容
キャブレタースロットル(40L-R)/カバープレート/ニップルNo.1/カバーガスケット/逆止弁

50SX-H Hyper/55HZ HyperをDRS仕様に変更する為のコンバージョンキットです。

DRS(デマンド・レギュレーター・システム)
ワンウェイバルブによって加圧されたフュエルタンクから圧送されてくる燃料を、常に理想の圧にコントロールします。

LA-Sコンバージョンキット

15LA-S用
(71704600) ¥609
(税抜価格 ¥580)

25LA-S用
(71704610) ¥735
(税抜価格 ¥700)

40/46LA-S用
(71704620) ¥840
(税抜価格 ¥800)

LAシリーズRC用エンジンをコントロールライン用に変更するキットです。
ベンチュリー、ガスケット、リモート用ノズル付

インフライト・コントロール・ニードル・バルブ

このインフライト・コントロール・ニードルバルブを使用するには、これを作動させるためのサーボとリンケージロッド、ボールリンク等が別途に必要です。

このIFCニードルバルブは構造上、アームを固定したままダイレクトにニードルバルブのみを、調整することもできます。

適合キャブレター
For 40A, 60C, 9B
70A, 60U, 60R, 60N
60P, 70C, FS120SE
(71703009) ¥1,995
(税抜価格 ¥1,900)

リモート・ニードル

キャブレターから離れたところからニードルバルブを操作したい場合にご使用ください。

適合キャブレター
For Type 9B, 40A
(28282000) ¥2,205
(税抜価格 ¥2,100)

適合キャブレター
For Type 20G, 21D
(23882900) ¥1,890
(税抜価格 ¥1,800)

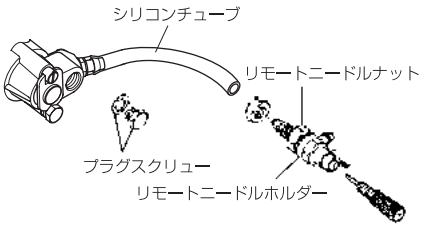

ニードル延長ワイヤーセット

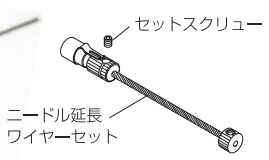

(72200080)
¥231
(税抜価格 ¥220)
10LA〜BGX-1

ニードルに簡単に取り付けられる延長ワイヤーです。ノブも付属しています。

スーパー・フィルター

このスーパーフィルターは、燃料缶内部の燃料吸入口に装着し、2重の特殊フィルターで完全にゴミをシャットアウトすることができます。きれいな燃料だけを模型内の燃料タンクに送ります。

S(72403051)
¥420(税抜価格 ¥400)

L(72403050)
¥525(税抜価格 ¥500)

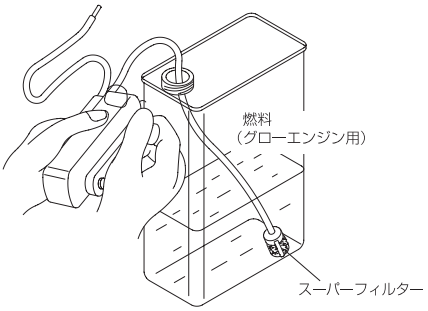

バブレス・ウエイト　バブレス・ウエイトS

(71531000)
¥893
(税抜価格 ¥850)

この燃料タンクおもりを使用することで、エンジンや機体の振動と模型の姿勢変化などにより発生する泡を吸い込みにくく、息付きやエンストの原因となる泡のない燃料をエンジンに送ることができます。また外周にはめ込まれたシリコン"O"リングにより、燃料タンク内を傷つけることがありません。

●燃料タンク内でのおもりの腐食を防止するため全周にメッキを施しています。

●ニップルとおもり本体は、溶着してありますから外れる心配はありません。

直径10mmと小型で、ヘリ用のサブタンクにも使用できます。

S
(71531010)
¥630
(税抜価格 ¥600)

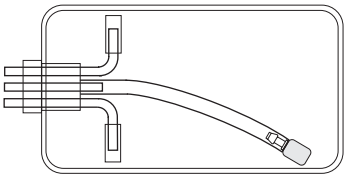

サイレンサー・エクステンション・アダプター

サイレンサーをエンジンから離して取り付けることができます。

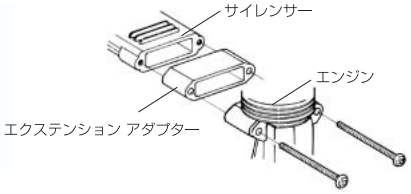

品名コード	適合サイレンサー	幅	穴ピッチ	価格(円)
21125108	761・871	11.5	27.5	630(税抜価格 600)
22625103	762・892・E-3080	12.5	35.0	630(税抜価格 600)
25425600	873・E-3010,3020,3070	11.5	37.0	788(税抜価格 750)
22325100	E-2030・842	12.5	32.0	462(税抜価格 440)
23325100	E-3030・843・762S	17.5	35.5	462(税抜価格 440)
26625340	E-4010,4020,4040,4050	14.5	42.0	788(税抜価格 750)
26625500	E-4010,4020,4040,4050 (Long)	35.0	42.0	1,050(税抜価格 1,000)
29122600	E-5020	46.2	48.0	1,260(税抜価格 1,200)

エキゾーストエクステンション　アダプターセット

アダプターL12　アダプターL20

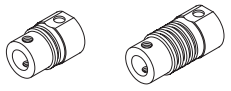

M3.5x6(4本)
スプリングワッシャ付

適合エンジン
For ROTARY TYPE Ⅱ用
(41651300) ¥1,260(税抜価格 ¥1,200)

エキゾーストマニホールド

適合エンジン
For 61・91FX
(72101230)
¥2,835
(税抜価格 ¥2,700)

適合エンジン
For BGX-1
(72102200)
¥4,095
(税抜価格 ¥3,900)

適合エンジン
For 46VX-M
(72101260)
¥3,675
(税抜価格 ¥3,500)

適合エンジン
For 140RX, RX-FI
(72102100)
¥5,250
(税抜価格 ¥5,000)

インカウルマニホールド

M10

倒立 80D　サイド 60D

M11

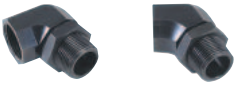

倒立 80D　サイド 60D

M12

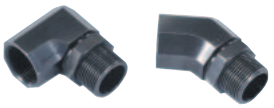

倒立 90D　サイド 60D

M14 NEW

倒立 80D　サイド 60D

M16

倒立 80D　サイド 60D

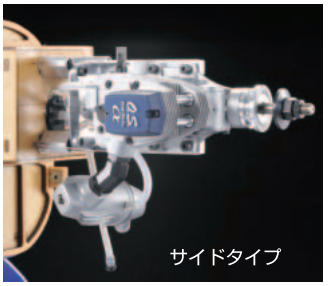

機体のカウリング形状によってやむをえずカウリングを切り欠いたり、サイレンサーを機体の外へ出さなければならなかった場合、このインカウルエキゾーストを取付けることにより、カウリング内部へサイレンサーを収めることが可能で機首周りをすっきり仕上げることができます。

FS-40S/52Sはα-56用 F-4040サイレンサー 一式が必要です。
FS-70S/91SⅡはα-72/81用 F-5030サイレンサー 一式が必要です。

品名コード	名　称	適合エンジン	価格(円)
72109660	M10インカウルマニホールド サイド60D	FSα-56・FS-40S・52S	1,995(税抜価格 1,900)
72109670	M10インカウルマニホールド 倒立80D	FSα-56・FS-40S・52S	1,785(税抜価格 1,700)
72109680	M11インカウルマニホールド サイド60D	FSα-72・81・81-P・FS-70S・91SⅡ	1,995(税抜価格 1,900)
72109690	M11インカウルマニホールド 倒立80D	FSα-72・81・81-P・FS-70S・91SⅡ	1,785(税抜価格 1,700)
72109700	M12インカウルマニホールド サイド60D	FSα-110・110-P	1,995(税抜価格 1,900)
72109710	M12インカウルマニホールド 倒立90D	FSα-110・110-P	1,785(税抜価格 1,700)
72109720	M14インカウルマニホールド サイド60D	FS-120S-E, SⅢ・FSα-155-P	2,310(税抜価格 2,200)
72109730	M14インカウルマニホールド 倒立80D	FS-120S-E, SⅢ・FSα-155-P	2,100(税抜価格 2,000)
72109750	M16インカウルマニホールド サイド60D	FS-200Sシリーズ	2,310(税抜価格 2,200)
72109760	M16インカウルマニホールド 倒立80D	FS-200Sシリーズ	2,100(税抜価格 2,000)

＊カウリングの大きさによってはサイレンサー本体が内部に収まらない場合があります。

フレキシブル・エキゾーストパイプ

4サイクルエンジンの排気をより自由に処理できるように考えたエキゾーストパイプです。そのまま使用したり、サイレンサーを取り付けて使用できます。

品名コード	名称	適合エンジン	長さ(mm)	価格(円)
72108300	1010A	FS-40・52S・FSα-56	120	1,995(税抜価格 1,900)
72108310	1010B	FS-40・52S・FSα-56	240	2,625(税抜価格 2,500)
72108000	1011A	FR5-300	120	1,890(税抜価格 1,800)
72108010	1011B	FR5-300	240	2,520(税抜価格 2,400)
72108100	1111A	FS-70・91S・70U・FL-70・FSα-72・81	120	1,890(税抜価格 1,800)
72108110	1111B	FS-70・91S・70U・FL-70・FSα-72・81	240	2,520(税抜価格 2,400)
72108120	1111C	FS-70・91S・70U・FL-70・FSα-72・81	170	2,205(税抜価格 2,100)
72108130	1111D	FS-70・91S・70U・FL-70・FSα-72・81	330	2,835(税抜価格 2,700)
72108200	1114A	FT-300	120	1,890(税抜価格 1,800)
72108210	1114B	FT-300	240	2,520(税抜価格 2,400)
72108230	1114C	FT-300	170	2,205(税抜価格 2,100)
72108240	1114D	FT-300	330	2,835(税抜価格 2,700)
72108510	1414A	120SⅢ・FSα-155-P	120	1,995(税抜価格 1,900)
72108520	1414B	120SⅢ・FSα-155-P	240	2,625(税抜価格 2,500)
72108201	A	FS-120S-SP,SE	120	1,995(税抜価格 1,900)
72108211	B	FS-120S-SP,SE	240	2,625(税抜価格 2,500)

EXエキゾーストマニホールド

内装型

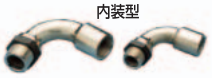

適合エンジン
For FS-120S-E, SⅢ
FSα-155-P
(72109200)

FS-70SⅡ, 91S, Ⅱ70U
FL-70, FSα-72・81
(72109500) 各¥1,680
(税抜価格 ¥1,600)

外装型

適合エンジン
For FS-120S-E, SⅢ
FSα-155-P
(72109300)

FS-70SⅡ, 91SⅡ, 70U
FL-70, FSα-72・81
(72109600) 各¥1,680
(税抜価格 ¥1,600)

※必ずフレキシブル・エキゾーストパイプと一緒に使用してください。

GT55 ガソリンエンジン専用サイレンサー　Type-2（E-6011）

（74003010）**¥10,815**
（税抜価格 ¥10,300）

■内容
サイレンサー本体
ノルトロックワッシャ（M5）
取付ねじ（CS M5x50）
平ワッシャ（M5）

GT55ガソリンエンジン専用のピッツタイプサイレンサーです。パワーロスが少なく一般的なサイレンサーより静かでほぼ同等のパワーを実現。

FR7-420 星形7気筒用　集合排気管

後方取付型
（47169000）**¥21,000**
（税抜価格 ¥20,000）

星型7気筒エンジンの排気をまとめるリング状排気管です。排気管がカウリングの中にすっぽり収まり、より高いスケール感が得られます。

FR5-300用集合排気管（コレクターリング）

前方取付型
（47069000）
¥21,000
（税抜価格 ¥20,000）

後方取付型
（47069010）
¥21,000
（税抜価格 ¥20,000）

星型エンジンの排気をまとめるリング状排気管です。シリンダーに対し前方取り付け型と後方取り付け型があります。排気管がカウリングの中にすっぽり収まり、より高いスケール感が得られます。

IL-300　集合排気管

直列4気筒エンジンの排気をまとめる排気管です。

（46569000）**¥25,200**
（税抜価格 ¥24,000）

スーパーサイレンサー

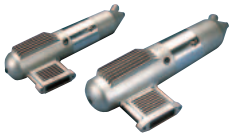

サイレンサー内部に二重バッフル（遮蔽板）と延長室を設け、容量のボリュームアップと多室化を計ることにより、パワーロスの最小化と低騒音を実現しました。

名　称	重　量(g)
E-2030S	90
E-3030S	118
E-4010S	200

品名コード	名　称	適合エンジン	価格（円）
22325030	E-2030S	25LA	2,310（税抜価格 2,200）
23325030	E-3030S	40・46LA,32SX	2,520（税抜価格 2,400）
26028010	E-4010S	61FX,65LA	3,990（税抜価格 3,800）

パワーブーストパイプ55

50クラスヘリ用エンジンに装着することでよりトルクフルなピークパワーを体感していただける理想の排気システムです。3Dフライトはもちろん F3Cフライトにも優れたパワー特性を発揮します。

適合エンジン
For MAX-55HZ Hyper, 50SX-H RING Hyper
（72144000）**¥9,009**
（税抜価格 ¥8,580）

エキゾースト ガスケットセット55HZ

（3枚入り）

りん青銅製のためマフラーの脱着、メンテナンスが容易になります。

適合エンジン
For MAX-55HZ Hyper, 50SX-H RING Hyper
（72144040）**¥630**（税抜価格 ¥600）

NEW

E-1010 SPORTS サイレンサーコンプリート

適合エンジン
For 12TG, TZシリーズ
（72105500）**¥6,825**
（税抜価格 ¥6,500）

価格、性能、静粛性ともにバランスのとれたコストパフォーマンスにすぐれた12クラスカー用チューンドタイプサイレンサー。

チューンド・サイレンサー T-6010

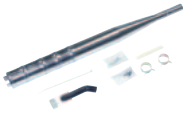

適合エンジン
For 140RX, 140RX-FI
（72104300）**¥18,900**
（税抜価格 ¥18,000）

シリコン・チューブ一式

140RX
（72104220）
¥525（税抜価格 ¥500）

チューンドサイレンサーとエキゾースト・ヘッダーを接続するためのシリコンチューブで、高温、高圧に耐えるタイプです。

マニホールドロックナット

品名コード	適合エンジン	価格（円）
43069200	FS-30S（9mm2個）	158（税抜価格 150）
45626010	FS-40S,52S,FSα-56（10mm）	105（税抜価格 100）
45626030	FL70,FS-70SⅡ,70U,91,FSα-72,81,81-P（11mm）	105（税抜価格 100）
45526400	FS-120S-E,FSα-110,110-P（12mm）	105（税抜価格 100）
45526032	FS-120SⅢ,FSα-155-P（14mm）	105（税抜価格 100）
44525210	FS-200S（16mm）	105（税抜価格 100）

ジョイント 一式

熱処理済の耐久力重視設計で、ヘビーデューティな使用条件にも十分対応します。

品名コード	適合エンジン	価格（円）
21342000	15CV,18CV-RM・MX（3.5mm）	1,470（税抜価格 1,400）
22442009	21VZ-M,21RG-M,21RZ-M,32SX-MX（4.0mm）	1,365（税抜価格 1,300）

フライホイル

精密機械加工によって保証されたすぐれたダイナミックバランス。機種、用途に合わせた大きさ、形状に設計されています。

品名コード	名　称	適合エンジン	価格（円）
71801040	N0.1D	15CV-M・MX	840（税抜価格 800）
71801050	N0.1E	18CV-RM・RMX	1,260（税抜価格 1,200）
71802200	N0.2K	21VZ-M	2,730（税抜価格 2,600）
71802100	N0.2J	21XM	1,155（税抜価格 1,100）
71804020	N0.4C	46VX-M	1,890（税抜価格 1,800）
71805400	N0.7	61・81VR-M	2,205（税抜価格 2,100）

クランクシャフト・クランプ

カー用エンジンのフライホイル、ヘリコプター用エンジンのクーリングファン、ボート用エンジンのフライホイル等をクランクシャフトへ取り付ける場合、クランクシャフトを固定し、共回りを防ぎ確実にジョイントやパイロットシャフトを締め付けることができます。エンジニアリングプラスチック（ポリアセタール樹脂）製のため耐油性、耐久性が高くしかも、エンジンのクランクケースやコンロッド、クランクシャフトに傷をつけることもありません。

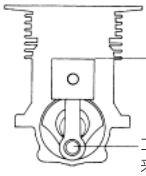

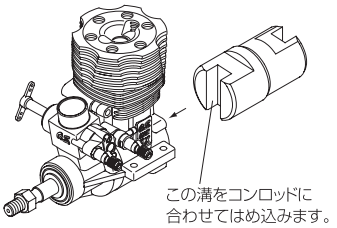

品名コード	名　称	適合エンジン	価格（円）
71530100	1012	10FP-B 12,15CV SERIES	735（税抜価格 700）
71530200	1521	21RZ・RG・VZ 15RX	840（税抜価格 800）
71530600	37	37SZ-H	735（税抜価格 700）
71530400	3246	32・50SX-H 55HZ	1,050（税抜価格 1,000）
71530300	3261	32・61SX-H・RX-H・LX-H・SF-H	1,050（税抜価格 1,000）
71530500	7091	70SZ-H 91SX-H	1,050（税抜価格 1,000）
71530510	91	91SZ・RZ-H 91HZ・HZ-R・HZ-PS	1,050（税抜価格 1,000）

キャブレター用サーモインシュレーター

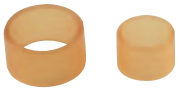

10J,10M,10Dキャブ用（21165010）¥735（税抜価格 ¥700）
20K,21E,21C,21Jキャブ用（23781110）¥735（税抜価格 ¥700）
11L,11K,11H,11H(B)キャブ用（21982900）¥735（税抜価格 ¥700）
21B,40E,70Cキャブ用（23818140）¥735（税抜価格 ¥700）
61E, E-R, E-P2, 60Kキャブ用（27984900）¥788（税抜価格 ¥750）

ロング・プラグ・レンチ

スプリングによりプラグがレンチに固定できるのでスケール機やカー用エンジンなどの取付位置が深い場合の脱着に便利です。

（71521000）¥714
（税抜価格 ¥680）

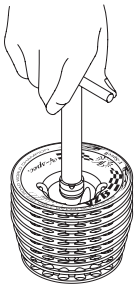

タペット調整キット

O.S.4サイクルエンジンは、出荷前に適切なタペットのすきまに調整してありますので、ほとんど調整の必要はありません。エンジンの部品を交換したり、調子が悪い場合のみ、タペット調整キットで点検出来ます。

内容
- ●シックネスゲージ（0.04mm 0.1mm）
- ●1.5mm六角レンチ
- ●5.0mmスパナ

（72200060）¥578（税抜価格 ¥550）

タップ・ドリル・セット

M2.6（72901000）¥840（税抜価格 ¥800）
M3.0（72901001）¥840（税抜価格 ¥800）
M3.5（72901002）¥840（税抜価格 ¥800）
M4.0（72901003）¥840（税抜価格 ¥800）

爪付ナット（10個入）

M3（79870030）¥263（税抜価格 ¥250）
M4（79870040）¥263（税抜価格 ¥250）
M5（79870050）¥263（税抜価格 ¥250）

ラジアルマウントなどを防火壁に取り付ける時に、この爪付ナットを使用するとラジアルマウントを確実に取り付ける事ができます。

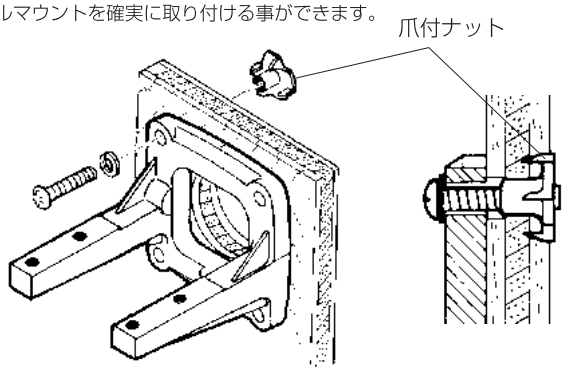

ノルト・ロック・ワッシャ（10組入）

M3（55500002）¥735（税抜価格 ¥700）
M4（55500003）¥735（税抜価格 ¥700）
M5（55500004）¥735（税抜価格 ¥700）
M6（55500005）¥735（税抜価格 ¥700）

ノルトロックワッシャは内側にクサビ形状、外側には放射状にリブが付けられています。そのため、2枚のノルトロックワッシャを組み合わせることにより、強力な効果が発揮されます。

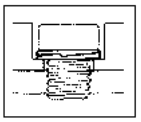

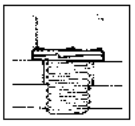

ボルトを締め付けると、リブが締め付け物やナットにくい込み、ボルトナットのゆるみはクサビの作用効果で吸収されるので、ボルトの張力はかえって増大されます。内側のクサビの高さは、ねじピッチより大きく設計されていますので、激振にもナットがひと山以上ゆるむということはありません。なお取り外しも簡単ですし、再使用もできます。
貫通穴には上下2組ワッシャを使用すれば効果は倍増されます。この場合、締付け時には一方のナットを固定してください。

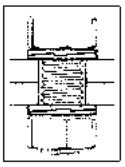

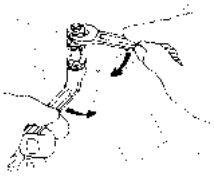

スプリングワッシャ

3.5（黒）20個入り（79872035）¥210（税抜価格 ¥200）

キャップスクリューセット

M2.6×　5（79871010）
M2.6×　7（79871020）
M2.6×　8（79871025）
M2.6×10（79871030）
M2.6×12（79871040）
M2.6×15（79871050）
M2.6×18（79871055）

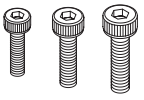

M3.0×　8（79871110）
M3.0×10（79871120）
M3.0×12（79871140）
M3.0×14（79871145）
M3.0×15（79871150）
M3.0×16（79871160）
M3.0×18（79871180）
M3.0×20（79871200）
M3.0×28（79871280）

M5×25（79871525）
10本入り
¥420（税抜価格 ¥400）

M3.5×　8（79871060）
M3.5×10（79871070）
M3.5×12（79871080）
M3.5×15（79871090）
M3.5×20（79871100）

各セット
10本入り
¥315（税抜価格 ¥300）

M3.5×25（79871105）
10本入り
¥420（税抜価格 ¥400）

O.S.バイオエタノール専用燃料

O.S.エンジンが提唱する「バイオ・エタノール」とは現在使用されているメタノールを主成分とするグローエンジン用燃料に代わる新しい燃料、そしてその燃料を使用することで環境に優しい運転を可能にした、新しいエンジンのラインナップを象徴する新コンセプトの燃料です。

O.S.バイオエタノール
グロー燃料 BE-1
4リットル缶
（79710000）¥3,832
（税抜価格 ¥3,650）

2ストローク飛行機用エンジン
Two-Stroke Engines for Airplane

MAX-10LA
Code No.11411

¥6,300（税抜価格￥6,000）
10Hキャブレター、871サイレンサー
【付属品】No.6プラグ、シリコンチューブ

MAX-15LA
Code No.11532

¥7,665（税抜価格￥7,300）
10Gキャブレター、871サイレンサー
【付属品】No.6プラグ、シリコンチューブ

MAX-15CV-A
Code No.11620

¥12,180（税抜価格￥11,600）
10Kキャブレター、871サイレンサー
【付属品】No.6プラグ、シリコンチューブ

MAX-25LA
Code No.12352

¥8,295（税抜価格￥7,900）
20Hキャブレター、E-2030サイレンサー
【付属品】No.6プラグ、シリコンチューブ

MAX-25AX
Code No.12670

¥17,430（税抜価格￥16,600）
21Lキャブレター、E-3080サイレンサー
【付属品】No.8プラグ、ニードル延長用ワイヤー

MAX-35AX
Code No.13100

¥17,640（税抜価格￥16,800）
21Kキャブレター、E-3080サイレンサー
【付属品】No.8プラグ、ニードル延長用ワイヤー

MAX-46LA
Code No.13393

¥9,345（税抜価格￥8,900）
40Dキャブレター、E-3030サイレンサー
【付属品】No.6プラグ、シリコンチューブ

MAX-46AX
Code No.15481

¥17,850（税抜価格￥17,000）
40Gキャブレター、E-3070サイレンサー
【付属品】No.6プラグ、シリコンチューブ

MAX-46VX-DF
Code No.15392

¥33,600（税抜価格￥32,000）
40Aキャブレター
【付属品】エキゾーストアダプター一式

MAX-55AX
Code No.15611

¥21,000（税抜価格￥20,000）
40Jキャブレター、E-3070サイレンサー
【付属品】No.8プラグ、ニードル延長用ワイヤー

MAX-61FX
Code No.17750

¥26,250（税抜価格￥25,000）
60Cキャブレター、E-4010サイレンサー
【付属品】No.8プラグ、シリコンチューブ

MAX-65LA
Code No.16512

¥15,750（税抜価格￥15,000）
60Jキャブレター、E-4010サイレンサー
【付属品】No.6プラグ、シリコンチューブ

MAX-65AX NEW
Code No.16520

¥27,300（税抜価格￥26,000）
61Dキャブレター、E-4050サイレンサー
【付属品】No.8プラグ、ニードル延長用ワイヤー

MAX-75AX
Code No.17400

¥28,875（税抜価格￥27,500）
61Aキャブレター、E-4040サイレンサー
【付属品】No.8プラグ、ニードル延長用ワイヤー

MAX-91VR-DF
Code No.17511

¥38,115（税抜価格￥36,300）
9Bキャブレター
【付属品】No.8プラグ、エキゾーストアダプター一式、リモートノズル 、プラグスクリュー、ニードルコントロールレバー

MAX-95AXRING
Code No.19120

¥33,075（税抜価格￥31,500）
61Cキャブレター、E-4040サイレンサー
【付属品】No.8プラグ、ニードル延長用ワイヤー

MAX-120AXRING
Code No.19210

¥36,750（税抜価格￥35,000）
70Dキャブレター、E-5020サイレンサー
【付属品】No.8プラグ、ニードル延長用ワイヤー、サイレンサーエクステンションアダプター、サイレンサー90°アダプター

MAX-140RX
Code No.19221

¥54,600（税抜価格￥52,000）
70Aキャブレター
【付属品】No.10プラグ

MAX-160FXRING
Code No.19260

¥45,150（税抜価格￥43,000）
60Fキャブレター、E-5010サイレンサー
【付属品】No.8プラグ、リモートニードル、シリコンチューブ、サイレンサーアダプター、六角レンチ4.0mm

Specifications & Dimensions ※スペック及び寸法はP32～35に掲載しています。

MAX-BGX-1 RING(RN)
Code No.19301

¥51,450（税抜価格￥49,000）

8AA-RNキャブレター、E-5010サイレンサー
【付属品】No.8プラグ、バックプレートマウント 、サイレンサーアダプター、六角レンチ4.0mm、リモートニードル、リモートニードル取り付けステー、シリコンチューブ

4ストローク飛行機用エンジン
Four-Stroke Engines for Airplane

FSα-56
Code No.34300

¥32,340（税抜価格￥30,800）

40NAキャブレター、F-4040サイレンサー
【付属品】Fプラグ

FSα-72
Code No.34720

¥36,330（税抜価格￥34,600）

61Nキャブレター、F-5030サイレンサー
【付属品】Fプラグ

FSα-81
Code No.34810

¥37,590（税抜価格￥35,800）

60RAキャブレター、F-5030サイレンサー
【付属品】Fプラグ

FSα-81-P
Code No.34820

¥40,950（税抜価格￥39,000）

61Rキャブレター、F-5030サイレンサー
【付属品】Fプラグ

FSα-110
Code No.35410

¥42,840（税抜価格￥40,800）

60Yキャブレター、F-5040サイレンサー
【付属品】Fプラグ、ニードル延長用ワイヤー

FSα-110-P
Code No.35420

¥46,200（税抜価格￥44,000）

61Pキャブレター、F-5040サイレンサー
【付属品】Fプラグ、ニードル延長用ワイヤー

FSα-155-P NEW
Code No.35430

¥57,540（税抜価格￥54,800）

70Rキャブレター、F-6020サイレンサー
【付属品】Fプラグ、ニードル延長用ワイヤー

FS-30S
Code No.33000

¥20,790（税抜価格￥19,800）

20Nキャブレター、F-2010サイレンサー
【付属品】Fプラグ

FS-40S
Code No.35220

¥23,625（税抜価格￥22,500）

FS40Sキャブレター、FS40Sサイレンサー
【付属品】Fプラグ、チョークロッド、チョークバルブ組込み

FS-91SⅡ-P
Code No.35910

¥45,150（税抜価格￥43,000）

60Nキャブレター、F-4020サイレンサー
【付属品】Fプラグ

FS-91SⅡ
Code No.35920

¥41,790（税抜価格￥39,800）

60Pキャブレター、F-4020サイレンサー
【付属品】Fプラグ

FS-120SⅢ
Code No.35540

¥56,175（税抜価格￥53,500）

70Nキャブレター、F-5020サイレンサー
【付属品】Fプラグ、タペット調整キット、予備ニードル

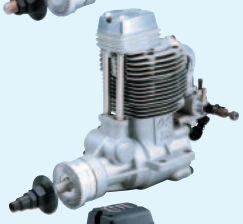

FS-120S-E
Code No.35530

¥52,290（税抜価格￥49,800）

FS120SEキャブレター、FS120SEサイレンサー
【付属品】Fプラグ、チョークレバー、ウッドラフキー、チョークバルブ組込み

FS-200S-P
Code No.35960

¥70,350（税抜価格￥67,000）

80Rキャブレター、F-6010サイレンサー
【付属品】Fプラグ、ニードル延長用ワイヤー

FS-200S
Code No.35940

¥65,100（税抜価格￥62,000）

80Nキャブレター、F-6010サイレンサー
【付属品】Fプラグ、ニードル延長用ワイヤー

FR7-420 (Sirius7)
Code No.37010

¥367,500（税抜価格￥350,000）

80Tキャブレター
【付属品】Fプラグ、エキゾーストパイプ付き、ラジアルマウント一式、ブースターコード一式、タペット調整キット、ニードル延長ワイヤー

FR5-300 (Sirius)
Code No.37000

¥273,000（税抜価格￥260,000）

FR5-300キャブレター
【付属品】Fプラグ、エキゾーストパイプ付き、ブースターコード一式 、タペット調整キット、ディスプレイスタンド一式、チョークレバー、ウッドラフキー、ドレンプラグ、ラジアルマウント、チョークバルブ組込み

IL-300 (Dia-star)
Code No.36310

¥262,500（税抜価格￥250,000）

80Pキャブレター
【付属品】Fプラグ、エキゾーストパイプ付き、ラジアルマウント一式、ブースターコード一式、タペット調整キット

Specifications & Dimensions ※スペック及び寸法はP32～35に掲載しています。

FT-160 (Gemini-160) Code No.36108

¥99,750（税抜価格￥95,000）

FF240キャブレター
【付属品】Fプラグ、エキゾーストパイプ付き、ラジアルマウント一式、ブースターコード一式、タペット調整キット、ウッドラフキー、チョークレバー　、六角レンチ4.0mm、チョークバルブ組込み

FT-300 (Super Gemini-300) Code No.36210

¥136,500（税抜価格￥130,000）

FT240キャブレター
【付属品】Fプラグ、エキゾーストパイプ付き、チョークレバー、ブースターコード一式、タペット調整キット、ウッドラフキー、ラジアルマウント、チョークバルブ組込み

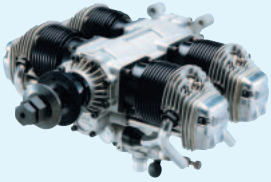

FF-320 (Pegasus) Code No.36410

¥183,750（税抜価格￥175,000）

FF240キャブレター
【付属品】Fプラグ、エキゾーストパイプ付き、チョークレバー、ブースターコード一式、タペット調整キット、六角レンチ4.0mm、ウッドラフキー、ドレンプラグ、ラジアルマウント、チョークバルブ組込み

2ストローク飛行機用ガソリンエンジン
Two-Stroke Gasoline Engine for Airplane

GT55 Code No.38000

¥65,100（税抜価格￥62,000）

【付属品】CM-6スパークプラグ、イグナイター、エキゾーストガスケット

2ストローク飛行機用バイオエタノールエンジン
Two-Stroke Bio Ethanol Engines for Airplane

MAX-35AX-BE Code No.13110

¥17,640（税抜価格￥16,800）

21K-BEキャブレター、E-3080サイレンサー
【付属品】BE-3プラグ、ニードル延長用ワイヤー

MAX-55AX-BE Code No.15620

¥21,000（税抜価格￥20,000）

40J-BEキャブレター、E-3020BEサイレンサー
【付属品】BE-3プラグ、ニードル延長用ワイヤー

MAX-75AX-BE Code No.17410

¥28,875（税抜価格￥27,500）

61A-BEキャブレター、E-4040サイレンサー
【付属品】BE-3プラグ、ニードル延長用ワイヤー

MAX-120AXRING-BE Code No.19213

¥36,750（税抜価格￥35,000）

70D-BEキャブレター、E-5020サイレンサー
【付属品】BE-3プラグ、ニードル延長用ワイヤー　、サイレンサーエクステンションアダプター、サイレンサー90°アダプター

ヘリコプター用エンジン
Two-Stroke Engines for Helicopter

MAX-32SX-H RING Code No.12956

¥17,115（税抜価格￥16,300）

20Cキャブレター
【付属品】No.6プラグ、スロットルアーム

MAX-37SZ-H RING Code No.14000

¥18,375（税抜価格￥17,500）

20Mキャブレター
【付属品】No.8プラグ

MAX-50SX-H RING Hyper Code No.15550

¥24,675（税抜価格￥23,500）

60LHキャブレター
【付属品】No.8プラグ

MAX-55HZ Hyper Code No.15630

¥27,300（税抜価格￥26,000）

40Lキャブレター
【付属品】No.8プラグ

MAX-55HZ-R NEW Code No.15650

¥31,290（税抜価格￥29,800）

40L-Rキャブレター
【付属品】No.8プラグ、逆止弁

MAX-70SZ-H RING Code No.17000

¥34,650（税抜価格￥33,000）

60Kキャブレター
【付属品】No.8プラグ、ウッドラフキー、ニードル調整用ねじ

MAX-91HZ-R Code No.18640

¥45,780（税抜価格￥43,600）

61E-Rキャブレター
【付属品】No.8プラグ、ヘッドガスケット0.2mm1枚、ニードル調整用ねじ、逆止弁

MAX-91HZ Code No.18650

¥38,640（税抜価格￥36,800）

61Eキャブレター
【付属品】No.8プラグ、ヘッドガスケット0.2mm1枚、ニードル調整用ねじ、ニードルコントロールアーム

MAX-91HZ-PS Code No.18660

¥45,360（税抜価格￥43,200）

61E-P2キャブレター
【付属品】No.8プラグ、ニードル調整用ねじ

Specifications & Dimensions ※スペック及び寸法はP32～35に掲載しています。

MAX-91RZ-H DH RING
Code No.18510
¥35,700（税抜価格￥34,000）
60M-Cキャブレター
【付属品】No.8プラグ、ウッドラフキー、ニードル調整用ねじ

MAX-91RZ-H RING
Code No.18500
¥35,700（税抜価格￥34,000）
60M-Cキャブレター
【付属品】No.8プラグ、ウッドラフキー、ニードル調整用ねじ

ロータリーエンジン
Rotary Engines

ROTARY ENGINE 49-PI TYPEII
¥43,890（税抜価格￥41,800）
Code No.31620
21Gキャブレター、RE-2010サイレンサー
【付属品】Fプラグ、バブレスウェイトS、ラジアルマウント組込み

Uコン機用エンジン
LA-S Series

MAX-15LA-S
Code No.11536
¥7,455（税抜価格￥7,100）
871サイレンサー
【付属品】No.6プラグ、シリコンチューブ

MAX-25LA-S
Code No.12361
¥8,085（税抜価格￥7,700）
E-2030サイレンサー
【付属品】No.6プラグ、シリコンチューブ

MAX-46LA-S
Code No.13411
¥9,030（税抜価格￥8,600）
E-3030サイレンサー
【付属品】No.6プラグ、シリコンチューブ

ボート用エンジン
Marine Engines

MAX-18CV-RM
Code No.11890
¥19,110（税抜価格￥18,200）
11Jキャブレター
【付属品】No.8プラグ

MAX-18CV-RMX
Code No.11895
¥21,630（税抜価格￥20,600）
11Jキャブレター
【付属品】No.8プラグ

MAX-21XM
Code No.13940
¥34,650（税抜価格￥33,000）
20Jキャブレター
E-2050サイレンサー
【付属品】No.8プラグ、プロペラ、シリコンチューブ2本、スロットルリンケージパーツ一式、フライホイル棒

MAX-21VZ-M
Code No.13950
¥40,425（税抜価格￥38,500）
21Dキャブレター
【付属品】RP6プラグ、エキゾーストシールリング、ダストキャップセット 、フライホイル一式、ヘッドガスケット0.1mm1枚、プラグ水冷キャップ

MAX-46VX-M
Code No.15390
¥31,500（税抜価格￥30,000）
40Aキャブレター
※写真はオプション付です。

カー用エンジン
Engines for Car Model

MAX-12XZ
Code No.11671
¥23,100（税抜価格￥22,000）
12Fキャブレター
【付属品】RP6プラグ、エキゾーストシールリング、ダストキャップセット、5.5mmレデューサー
※5mmレデューサーはキャブレター組込済

MAX-12TG ロータリーキャブレター
Code No.11382
¥15,855（税抜価格￥15,100）
12Eキャブレター
【付属品】No.8プラグ、エキゾーストシールリング

MAX-12TG スライドキャブレター
Code No.11386
¥16,380（税抜価格￥15,600）
12Dキャブレター
【付属品】No.8プラグ、エキゾーストシールリング

MAX-12TG-X
Code No.11383
¥18,165（税抜価格￥17,300）
12Eキャブレター
【付属品】No.8プラグ、エキゾーストシールリング、エンジンマウントスペーサー

MAX-12TG-P
Code No.11380
¥16,590（税抜価格￥15,800）
12Dキャブレター
【付属品】No.8プラグ、エキゾーストシールリング

Specifications & Dimensions ※スペック及び寸法はP32～35に掲載しています。

MAX-12TG-PX
Code No.11381

¥18,900（税抜価格￥18,000）

12Dキャブレター
【付属品】No.8プラグ、エキゾーストシールリング、エンジンマウントスペーサー

MAX-18CV-RX ロータリーキャブレター
Code No.11880

¥21,630（税抜価格￥20,600）

11Jキャブレター
【付属品】No.8プラグ、スーパーエアクリーナー、エンジンマウントスペーサー

MAX-18CV-RX スライドキャブレター
Code No.11881

¥21,840（税抜価格￥20,800）

11Gキャブレター
【付属品】No.8プラグ、スーパーエアクリーナー、エンジンマウントスペーサー

MAX-15CV-X
Code No.11523

¥16,170（税抜価格￥15,400）

10E-Rキャブレター
【付属品】No.8プラグ、スーパーエアクリーナー、エンジンマウントスペーサー

MAX-18TZ (P)-T
Code No.11940

¥24,150（税抜価格￥23,000）

11Kキャブレター
【付属品】P3プラグ、エキゾーストシールリング

MAX-18TZ-TX
Code No.11943

¥26,250（税抜価格￥25,000）

11Lキャブレター
【付属品】P3プラグ、エキゾーストシールリング

MAX-21VG-P ES
Code No.13646

¥22,680（税抜価格￥21,600）

21Fキャブレター
【付属品】No.8プラグ、エキゾーストシールリング

MAX-21VG-P
Code No.13644

¥19,425（税抜価格￥18,500）

21Fキャブレター
【付属品】No.8プラグ、エキゾーストシールリング

MAX-21VG-PX
Code No.13645

¥21,840（税抜価格￥20,800）

21Fキャブレター
【付属品】No.8プラグ、エキゾーストシールリング

MAX-21XZ-R
Code No.13873

¥44,100（税抜価格￥42,000）

21Mキャブレター
【付属品】RP7プラグ　、エキゾーストシールリング、9mmレデューサー、ダストキャップセット、ヘッドガスケット0.2mm1枚、フライホイルNo.1Eコレット
※8.5mmレデューサーはキャブレター組込済

MAX-21XZ-B NEW
Code No.12180

¥32,550（税抜価格￥31,000）

21J2キャブレター
【付属品】P3プラグ 、エキゾーストシールリング、ダストキャップセット
※7mmレデューサーはキャブレター組込済

MAX-21TM-R
Code No.12241

¥28,140（税抜価格￥26,800）

11K-Rキャブレター
【付属品】LC3プラグ、エキゾーストシールリング、エキゾーストマニホールド

MAX-21TM-T
Code No.12240

¥28,140（税抜価格￥26,800）

11Kキャブレター
【付属品】LC3プラグ、エキゾーストシールリング、エキゾーストマニホールド

MAX-25XZ
Code No.12520

¥38,850（税抜価格￥37,000）

21JNキャブレター
【付属品】P3プラグ 、エキゾーストシールリング、ダストキャップセット
※8mmレデューサーはキャブレター組込済

MAX-28XZ
Code No.12830

¥40,740（税抜価格￥38,800）

21Jキャブレター
【付属品】P3プラグ、エキゾーストシールリング、8mmレデューサー、ダストキャップセット、ヘッドガスケット0.1mm1枚
※9mmレデューサーはキャブレター組込済

MAX-30VG (P) ES
Code No.13966

¥26,775（税抜価格￥25,500）

21Eキャブレター
【付属品】No.8プラグ、スーパーエアクリーナー

MAX-30VG (P)
Code No.13961

¥23,940（税抜価格￥22,800）

21Eキャブレター
【付属品】No.8プラグ、エキゾーストシールリング、スーパーエアクリーナー

MAX-30VG (P)-X
Code No.13972

¥26,250（税抜価格￥25,000）

21Eキャブレター
【付属品】No.8プラグ、エキゾーストシールリング、スーパーエアクリーナー

O.S.ENGINE

Specifications & Dimensions ※スペック及び寸法はP32～35に掲載しています。

スペック表 Specifications

2-STROKE ENGINES FOR FIXED-WING AIRCRAFT（2ストローク飛行機用エンジン）

品名 Items	行程体積 (cc)	ボア (mm)	ストローク (mm)	出力 (ps/rpm)	実用回転数 (rpm)	重量 (g)	サイレンサー	サイレンサー重量(g)	プロペラサイズ	備考欄	掲載ページ
MAX-10LA	1.76	13.44	12.4	0.27/17,000	2,500～18,000	112.0	871	40.0	ブレークイン:7×4　トレーナー・スポーツ:7×3～5, 8×4		Air27
MAX-15LA	2.49	15.20	13.7	0.41/17,000	2,500～18,000	138.0	871	40.0	ブレークイン:8×4　トレーナー・スポーツ:7×5～6, 8×4～5		Air27
MAX-15CV-A	2.49	15.20	13.7	0.5/18,000	2,500～19,000	170.0	871	40.0	スポーツ:7×5～6, 8×4～6, 9×4　スタント:8×4～6		Air27
MAX-25AX	4.07	18.00	16.0	0.8/16,000	2,500～17,000	275.0	E-3080	83.0	スポーツ:9×5～6, 9.5×5, 10×5	常用域出力: 0.7ps/14,000r.p.m. 常用推奨回転数: 2,500～15,000r.p.m.	Air27
MAX-25LA	4.07	18.00	16.0	0.6/15,000	2,000～16,000	197.0	E-2030	65.0	ブレークイン:9×5　トレーナー・スポーツ:9×5～6		Air27
MAX-35AX	5.77	20.20	18.0	1.3/16,000	2,500～17,000	280.0	E-3080	83.0	スポーツ:10×6～7, 11×6, 12×6		Air27
MAX-46AX	7.45	22.00	19.6	1.65/16,000	2,000～17,000	375.0	E-3070	120.0	スポーツ:10.5×6, 11×6～8, 12×6～7	常用域出力: 0.9ps/11,000r.p.m. 常用推奨回転数: 2,500～13,000r.p.m.	Air27
MAX-46LA	7.64	23.00	18.4	1.2/15,000	2,000～16,000	272.0	E-3030	83.0	ブレークイン:11×6　トレーナー・スポーツ:11×6～7		Air27
MAX-46VX-DF	7.45	22.00	19.6	2.5/23,000	2,500～28,000	470.0					Air27
MAX-55AX	8.93	23.00	21.5	1.7/16,000	2,000～17,000	404.0	E-3070	120.0	スポーツ:12×7～8, 13×6～7		Air27
MAX-61FX	9.95	24.00	22.0	1.9/16,000	2,000～17,000	550.0	E-4010	149.0	スポーツ:12×6～8, 13×6～7		Air27
MAX-65AX	10.63	24.00	23.5	1.75/16,000	2,500～12,000	497.0	E-4050	128.0	スポーツ:12×6, 13×6～7, 14×6		Air27
MAX-65LA	10.85	24.00	24.0	1.7/16,000	2,000～16,000	535.0	E-4010	149.0	ブレークイン:12×6　トレーナー・スポーツ:12×7～8, 13×6～8		Air27
MAX-75AX	12.29	25.80	23.5	2.4/15,000	2,000～16,000	578.0	E-4040	178.0	スポーツ:13×8～10, 14×6～8	常用域出力: 1.5ps/10,000r.p.m. 常用推奨回転数: 2,000～11,000r.p.m.	Air27
MAX-91VR-DF	14.76	27.70	24.5	4.8/22,000	2,500～25,000	662.0					Air27
MAX-95AX RING	15.55	27.70	25.8	2.9/15,000	2,000～16,000	567.0	E-4040	178.0	スポーツ:14×8, 15×6～8, 16×6～8	常用域出力: 1.9ps/10,000r.p.m. 常用推奨回転数: 2,000～11,000r.p.m.	Air27
MAX-120AX RING	19.96	30.40	27.5	3.1/9,000	1,800～9,500	647.0	E-5020	176.0	スポーツ:15×10～12, 16×8～10		Air27
MAX-140RX	23.00	32.00	28.6	3.5/9,000	1,800～10,000	830.0			スタント:16×14, 17×13		Air27
MAX-160FX RING	26.23	33.60	29.6	3.7/9,000	1,800～10,000	925.0	E-5010	310.0	スポーツ:15×13～14, 16×12～14, 17×12～13, 18×8～10, 20×8		Air27
MAX-BGX-1 RING（RN）	34.97	37.30	32.0	4.1/10,000	1,500～10,000	1,340.0	E-5010	310.0	スポーツ・スケール:18×10～12, 20×8～10		Air28

2-STROKE BIO ETHANOL ENGINES FOR FIXED-WING AIRCRAFT（2ストローク飛行機用バイオエタノールエンジン）

品名 Items	行程体積 (cc)	ボア (mm)	ストローク (mm)	出力 (ps/rpm)	実用回転数 (rpm)	重量 (g)	サイレンサー	サイレンサー重量(g)	プロペラサイズ	備考欄	掲載ページ
MAX-35AX-BE	5.77	20.20	18.0	――	――	281.0	E-3080	83	スポーツ:10×6～7, 10.5×6, 11×6	常用域出力: 0.8ps/11,000r.p.m. 常用推奨回転数: 2,500～13,000r.p.m.	Air29
MAX-55AX-BE	8.93	23.00	21.5	――	――	407.0	E-3020BE	120	スポーツ:12×7～8, 13×6～7	常用域出力: 0.95ps/10,000r.p.m. 常用推奨回転数: 2,000～12,000r.p.m.	Air29
MAX-75AX-BE	12.29	25.80	23.5	――	――	583.0	E-4040	178	スポーツ:13×9～10, 14×6～8, 15×6	常用域出力: 1.2ps/10,000r.p.m. 常用推奨回転数: 2,300～10,000r.p.m.	Air29
MAX-120AX-BE	19.96	30.40	27.5	――	――	653.0	E-5020	176	スポーツ:15×10～12, 16×8～10	常用域出力: 2.8ps/9,000r.p.m. 常用推奨回転数: 1,800～9,000r.p.m.	Air29

4-STROKE ENGINES FOR FIXED-WING AIRCRAFT（4ストローク飛行機用エンジン）

品名 Items	行程体積 (cc)	ボア (mm)	ストローク (mm)	出力 (ps/rpm)	実用回転数 (rpm)	重量 (g)	サイレンサー	サイレンサー重量(g)	プロペラサイズ	備考欄	掲載ページ
FS-30S	4.89	19.50	16.4	0.5/10,000	2,500～13,000	279.0	F-2010	18.0	スポーツ・スタント:9×6～7, 10×4　トレーナー・スケール:10×5～6		Air28
FS-40S	6.49	21.20	18.4	0.65/12,000	2,200～12,000	355.0	FS-40S	21.2	スポーツ・スタント:10×7～7.5, 11×6　トレーナー・スケール:10×7, 10.5×6, 11×7, 12×5～6		Air28
FSα-56	9.32	24.00	20.6	1.0/10,000	2,400～13,000	419.0	F-4040	42.0	スポーツ・スタント:12×6～8, 13×6　スケール:12×6～8, 13×6～7		Air28
FSα-72	11.79	27.00	20.6	1.2/11,000	2,400～12,500	476.0	F-5030	54.0	スポーツ・スタント・スケール:12×7～8, 13×6～8, 14×6～7		Air28
FSα-81	13.26	27.70	22.0	1.3/11,000	2,200～12,000	556.0	F-5030	54.0	スポーツ・スタント・スケール:13×7～9, 14×6～7		Air28
FSα-81-P	13.26	27.70	22.0	1.3/10,000	2,200～10,000	570.0	F-5030	54.0	スポーツ・スタント・スケール:13×7～8, 14×6～8		Air28
FS-91SⅡ-P	14.95	27.70	24.8	1.6/11,000	2,000～12,000	604.0	F-4020	54.3	スタント:11×11～12, 12×10～12, 13×9　スケール:13×9, 14×7, 15×6, 16×6		Air28
FS-91SⅡ	14.95	27.70	24.8	1.6/11,000	2,000～12,000	594.0	F-4020	54.3	スタント:11×11～12, 12×10～12, 13×9　スケール:13×9, 14×7, 15×6, 16×6		Air28
FSα-110	18.00	30.40	24.8	1.8/10,000	2,000～11,000	600.0	F-5040	72.0	スポーツ・スタント:13×9～11, 14×8～10　スケール:15×8,16×8		Air28
FSα-110-P	18.00	30.40	24.8	1.8/10,000	2,000～11,000	612.0	F-5040	72.0	スポーツ・スタント:13×9～11, 14×8～10　スケール:15×8,16×8		Air28
FSα-155-P	25.36	33.60	28.6	2.6/10,000	2,000～10,000	805.0	F-6020	95.0	スポーツ・スタント:16×8～12, 17×8～12		Air28
FS-120SⅢ	19.96	30.40	27.5	2.1/12,000	2,000～12,000	920.0	F-5020	92.2	スポーツ・スタント:13×11～13, 14×10～11　スケール:15×8, 16×6～8, 18×5～6		Air28
FS-120S-E	19.96	30.40	27.5	1.9/11,000	2,000～11,000	864.0	FS120S-E	55.6	スポーツ・スタント:13×11～12, 14×10～11, 15×8, 16×6～7　スケール:15×8, 16×6～7, 18×5～6		Air28
FS-200S	32.40	38.00	28.6	2.9/9,000	1,800～10,000	853.0	F-6010	116	スポーツ・スケール:15×12～14, 16×12～14, 17×10～13, 18×6～10, 18×8～12, 20×8		Air28
FS-200S-P	32.40	38.00	28.6	3.0/9,000	1,800～10,000	876.0	F-6010	116	スポーツ・スタント・スケール:16×12N～15, 16.5×12～14, 17×10N～13, 18×6W～12, 20×8		Air28

MULTI-CYLINDER ENGINES（飛行機用4ストローク多気筒エンジン）

品名 Items	行程体積 (cc)	ボア (mm)	ストローク (mm)	出力 (ps/rpm)	実用回転数 (rpm)	重量 (g)	サイレンサー	サイレンサー重量(g)	プロペラサイズ	備考欄	掲載ページ
FR7-420（Sirius7）	9.95×7	24.00	22.0	――	1,500～7,000	3,167.0			スポーツ・スケール:22×10～12, 23×8～12, 24×8～12, 26×8		Air28
IL-300（Dia-Star）	12.5×4	25.80	24.0	――	1,800～8,000	2,350.0			スポーツ・スケール:18×10～12, 20×8～10, 22×8		Air28
FR5-300（Sirius）	9.95×5	24.00	22.0	――	1,800～8,500	2,670.0			スポーツ・スケール:18×10～12, 20×8～10, 22×8		Air28
FT-160（Gemini-160）	13.26×2	27.70	22.0	――	2,000～10,000	1,100.0			スポーツ・スケール:16×8, 18×6～8, 20×6		Air29
FT-300（Super Gemini-300）	24.38×2	33.60	27.5	――	1,800～9,000	1,828.0			スポーツ・スケール:18×10～12, 20×8～10, 22×8		Air29
FF-320（Pegasus）	13.26×4	27.70	22.0	――	1,800～8,500	2,190.0			スポーツ・スケール:18×10～12, 20×8～10, 22×8		Air29

2-STROKE GASOLINE ENGINE（飛行機用ガソリンエンジン）

品名 Items	行程体積 (cc)	ボア (mm)	ストローク (mm)	出力 (ps/rpm)	実用回転数 (rpm)	重量 (g)	サイレンサー	サイレンサー重量(g)	プロペラサイズ	備考欄	掲載ページ
GT55	54.93	41.2	41.2	5.5/7,000	1,500～8,000	1,580.0			ブレークイン:22×8　スタント・スポーツ:22×10, 23×8, 23×10, 24×8, 24×10		Air29

2-STROKE ENGINES FOR CONTROL LINE（コントロールライン用エンジン）

品名 Items	行程体積 (cc)	ボア (mm)	ストローク (mm)	出力 (ps/rpm)	実用回転数 (rpm)	重量 (g)	サイレンサー	サイレンサー重量(g)	プロペラサイズ	備考欄	掲載ページ
MAX-15LA-S	2.49	15.20	13.7	0.41/17,000	2,500～18,000	129.5	871	40.0	ブレークイン:8×4　スタント・スポーツ:8×4～6		Air30
MAX-25LA-S	4.07	18.00	16.0	0.6/15,000	2,000～16,000	185.5	E-2030	65.0	ブレークイン:9×6　スタント・スポーツ:9×6, 10×5		Air30
MAX-46LA-S	7.64	23.00	18.4	1.2/15,000	2,000～16,000	263.5	E-3030	83.0	ブレークイン:11×6　スタント・スポーツ:11×6～7, 12×5～6		Air30

ROTARY ENGINE（ロータリーエンジン）

品名 Items	行程体積 (cc)	ボア (mm)	ストローク (mm)	出力 (ps/rpm)	実用回転数 (rpm)	重量 (g)	サイレンサー	サイレンサー重量(g)	プロペラサイズ	備考欄	掲載ページ
49-PI TypeⅡ	4.97			1.1/17,000	2,500～18,000	421.0			スポーツ：9×6～7、10×4～6、11×4～5		Air30

サイズ表 Dimensions

2-STROKE ENGINES FOR FIXED-WING AIRCRAFT（2ストローク飛行機用エンジン）

品名 Items	A	B	C	D	E	F	G	H	J	S	掲載ページ
MAX-10LA	31.4	11	61.5	38.6	55.8	38.7	23	33.2	42.8	M5	Air27
MAX-15LA	33	14.4	63.7	40	61	39.5	24.8	30.8	48.5	M5	Air27
MAX-15CV-A	31.4	11	65.5	39	62.5	41	25	35.5	49	M5	Air27
MAX-25AX	38	15	75.5	45	75.1	53	30.6	45.5	59.2	UNF1/4-28	Air27
MAX-25LA	36	14	72.8	44	74.5	46.5	29	39	60	UNF1/4-28	Air27
MAX-35AX	38	15	75.5	45	77.4	53	30.6	45.5	61.5	UNF1/4-28	Air27
MAX-46AX	44	17.5	85.2	51	85.2	60.4	35	51.65	67.4	UNF1/4-28	Air27
MAX-46LA	40.5	17.5	81.5	48	85	51.2	32	42.5	69	UNF1/4-28	Air27
MAX-46VX-DF	45	21	115.5	53	90.5	55.6	37	45.1	72.3	UNF1/4-28	Air27
MAX-55AX	44	17.5	85.3	51	90.5	60.4	36	52	72	UNF1/4-28	Air27
MAX-61FX	52	25	106.6	61	100.5	66.5	43	54	79	UNF5/16-24	Air27
MAX-65AX	52	25	93.3	60	99.5	66.6	40	54.1	78.5	UNF5/16-24	Air27
MAX-65LA	52	25	99.8	62	107	61.2	42	48.7	85.4	UNF5/16-24	Air27
MAX-75AX	52	25	94.5	61	103.4	66.6	42.6	54.1	81.4	UNF5/16-24	Air27
MAX-91VR-DF	52	25	133.5	61	109.5	66	43.5	53.5	87.5	UNF5/16-24	Air27
MAX-95AX RING	52	25	94.5	61	103.4	66.6	42.6	54.1	81.3	UNF5/16-24	Air27
MAX-120AX RING	58	25	100.2	67	109.1	70	46.5	57.5	85.5	UNF5/16-24	Air27
MAX-140RX	58	25	117.2	70	118	78	48.4	65	94	UNF5/16-24	Air27
MAX-160FX RING	64	30	115.5	74	123.2	80	51.5	65	96.7	UNF3/8-24	Air27
MAX-BGX-1 RING（RN）	74	32	129.5	85	142.5	99	60.5	83	111	UNF3/8-24	Air28

2-STROKE BIO ETHANOL ENGINES FOR FIXED-WING AIRCRAFT（2ストローク飛行機用バイオエタノールエンジン）

品名 Items	A	B	C	D	E	F	G	H	J	S	掲載ページ
MAX-35AX-BE	38	15	75.5	45	77.4	53	30.6	45.5	61.5	UNF1/4-28	Air29
MAX-55AX-BE	44	17.5	85.3	51	90.5	60.4	36	52	72	UNF1/4-28	Air29
MAX-75AX-BE	52	25	94.5	61	103.4	66.6	42.6	54.1	81.4	UNF5/16-24	Air29
MAX-120AX RING-BE	58	25	100.2	67	109.1	70	46.5	57.5	85.5	UNF5/16-24	Air29

4-STROKE ENGINES FOR FIXED-WING AIRCRAFT（4ストローク飛行機用エンジン）

品名 Items	A	B	C	D	E	F	G	H	J	S	掲載ページ
FS-30S	36	14	82	44	86.5	48.5	29	40	70	UNF1/4-28	Air28
FS-40S	42	17.5	92.5	49	98	57	32.5	48.1	80.5	UNF1/4-28	Air28
FSα-56	44	17.5	102.3	51	101.7	59	34	49.3	84	UNF1/4-28	Air28
FSα-72	45	20	103.6	54	108	59.5	36	49.5	90	UNF1/4-28	Air28
FSα-81	50	21	112	57	117.5	66	40	55.5	97	UNF5/16-24	Air28
FSα-81-P	50	21	112	57	117.5	66	40	55.5	97	UNF5/16-24	Air28
FS-91SⅡ-P	52	25	122	60	123	66.5	42.6	54	101	UNF5/16-24	Air28
FS-91SⅡ	52	25	114.5	60	123	66.5	42.6	54	101	UNF5/16-24	Air28
FSα-110	52	25	114.5	61	125.4	66.5	42.6	54	103.8	UNF5/16-24	Air28
FSα-110-P	52	25	120.2	61	125.6	66.5	42.6	54	104	UNF5/16-24	Air28
FSα-155-P	58	25	127.6	67	138.6	77	47	64.5	114	UNF5/16-24	Air28
FS-120SⅢ	58	25	134.5	67	139.5	77	47	64.5	116	UNF5/16-24	Air28
FS-120S-E	58	25	134	67	138.5	77	47	64.5	115	UNF5/16-24	Air28
FS-200S	58	25	136	67	145	77	48	64.5	119	UNF5/16-24	Air28
FS-200S-P	58	25	142	67	145	77	48	64.5	119	UNF5/16-24	Air28

MULTI-CYLINDER ENGINES（飛行機用4ストローク多気筒エンジン）

品名 Items	A	B	C	D	E	F	G	H	J	S	掲載ページ
FR7-420	122			230	158.5					UNF3/8-24	Air28
IL-300（Dia-Star）	76	40	50	116	234.3	173	113	48.6	40	UNF3/8-24	Air28
FR5-300（Sirius）	122			234	158.5					UNF3/8-24	Air28
FT-160（Gemini-160）	68	56.5	23.5	196	120	50.5	63.5	54		UNF5/16-24	Air28
FT-300（Super Gemini-300）	90	55	35	240	148	62	80	56	10	UNF3/8-24	Air29
FF-320（Pegasus）	68	56.5	23.5	196	181.5	112.5	125.5	76	62	UNF5/16-24	Air29

2-STROKE GASOLINE ENGINE（飛行機用ガソリンエンジン）

品名 Items	A	B	C	D	E	F	G	H	J	S	掲載ページ
GT55	78		150	94.8	180.4	112.5			139.2		Air29

2-STROKE ENGINES FOR CONTROL LINE（コントロールライン用エンジン）

品名 Items	A	B	C	D	E	F	G	H	J	S	掲載ページ
MAX-15LA-S	33	14.4	63.7	40	61	39.5	24.8	30.8	48.5	M5	Air30
MAX-25LA-S	36	14	72.8	44	74.5	46.5	29	39	60	UNF1/4-28	Air30
MAX-46LA-S	40.5	17.5	81.5	48	85	51.2	32	42.5	69	UNF1/4-28	Air30

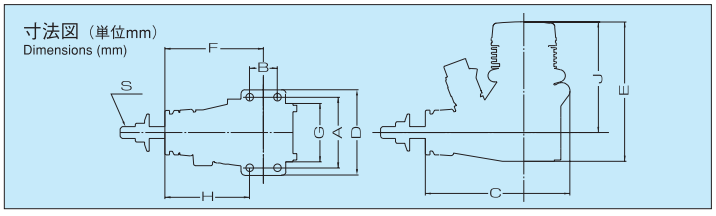

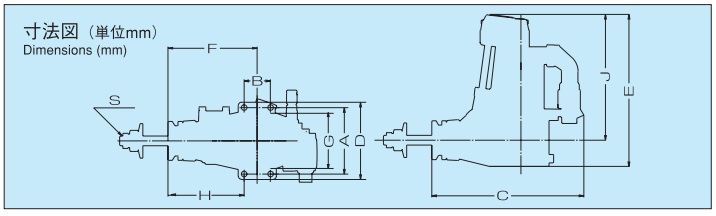

スペック表 Specifications

2-STROKE ENGINES FOR CAR MODEL（カー用エンジン）

品名 Items	行程体積 (cc)	ボア (mm)	ストローク (mm)	出力 (ps/rpm)	実用回転数 (rpm)	重量 (g)	備考欄	掲載ページ
MAX-12XZ	2.10	13.80	14.0	1.65/34,000	5,000～40,000	236.0		Air30
MAX-12TG-P／TG-PX	2.10	13.80	14.0	0.7/28,000	5,000～30,000	211.3／250.0		Air30
MAX-12TG／TG-X	2.10	13.80	14.0	0.7/28,000	5,000～30,000	212.8／251.4		Air30
MAX-15CV-X	2.49	15.20	13.7	0.68/29,000	3,000～30,000	266.0		Air31
MAX-18CV-R／-RX	3.00	16.00	15.0	1.35/28,000	3,000～32,000	237.5／295.5		Air31
MAX-18TZ-TX	3.00	16.00	15.0	1.8/29,000	3,000～34,000	263.7		Air31
MAX-18TZ（P）-T	3.00	16.00	15.0	1.8/29,000	3,000～34,000	225.8		Air31
MAX-21TM-T／21TM-R	3.41	17.00	15.0	1.8/29,000	3,000～35,000	243.0		Air31
MAX-21VG-P／-PX／-PES	3.46	16.60	16.0	2.0/30,000	3,000～36,000	347.0／395.0／433.0		Air31
MAX-21XZ-R	3.49	16.27	16.8	2.75/33,000	4,000～45,000	348.0		Air31
MAX-21XZ-B	3.49	16.27	16.8	2.55/33,000	4,000～40,000	362.0		
MAX-25XZ	4.09	17.50	17.0	3.1/33,000	4,000～39,000	370.0		Air31
MAX-28XZ	4.65	18.50	17.3	3.31/32,000	4,000～38,000	375.0		Air31
MAX-30VG（P）／-X／SR／ES	5.00	18.50	18.2	3.0/28,000	4,000～36,000	360.0／408.0／399.0／436.0		Air31

2-STROKE ENGINES FOR HELICOPTER MODEL（ヘリコプター用エンジン）

品名 Items	行程体積 (cc)	ボア (mm)	ストローク (mm)	出力 (ps/rpm)	実用回転数 (rpm)	重量 (g)	備考欄	掲載ページ
MAX-32SX-H RING	5.23	19.50	17.5	1.15/17,000	2,000～21,000	285.0		Air29
MAX-37SZ-H RING	6.07	20.50	18.4	1.4/18,000	2,000～21,000	293.0		Air29
MAX-50SX-H RING Hyper	8.17	22.00	21.5	1.9/17,000	2,000～20,000	406.0		Air29
MAX-55HZ Hyper	8.93	23.00	21.5	2.1/17,000	2,000～20,000	408.0		Air29
MAX-55HZ-R	8.93	23.00	21.5	2.1/17,000	2,000～20,000	429.0		Air29
MAX-70SZ-H RING	11.50	25.80	22.0	2.5/16,000	2,000～18,000	553.5		Air29
MAX-91RZ-H RING／-H DH RING	14.95	27.70	24.8	3.3/15,000	2,000～16,000	618.0／623.0		Air30
MAX-91HZ-R	14.95	27.70	24.8	3.4/15,000	2,000～16,000	625.0		Air29
MAX-91HZ	14.95	27.70	24.8	3.4/15,000	2,000～16,000	618.0		Air29
MAX-91HZ-PS	14.95	27.70	24.8	3.4/15,000	2,000～16,000	635.0		Air29

2-STROKE ENGINES FOR BOAT MODEL（ボート用エンジン）

品名 Items	行程体積 (cc)	ボア (mm)	ストローク (mm)	出力 (ps/rpm)	実用回転数 (rpm)	重量 (g)	備考欄	掲載ページ
MAX-18CV-RM／-RMX	3.00	16.00	15.0	1.35/28,000	3,000～32,000	175.5／232.6		Air30
MAX-21VZ-M	3.46	16.60	16.0	2.5/33,000	3,000～40,000	340.0		Air30
MAX-46VX-M	7.45	22.00	19.6	2.5/23,000	2,500～28,000	445.0		Air30
MAX-21XM	3.46	16.60	16.0	1.3/25,000	3,000～25,000	670.0		Air30

寸法図（単位mm）
Dimensions (mm)

49-PI TypeⅡ

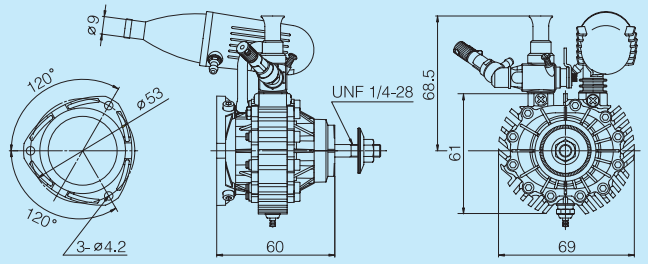

寸法図（単位mm）
Dimensions (mm)

21XM

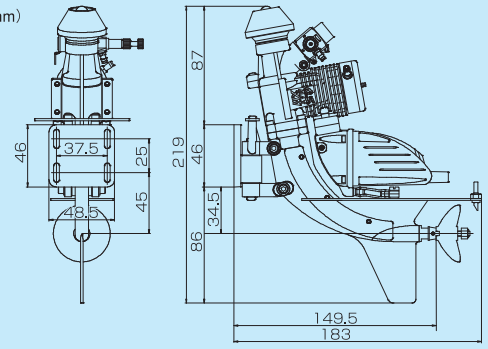

寸法図（単位mm）
Dimensions (mm)

IL-300

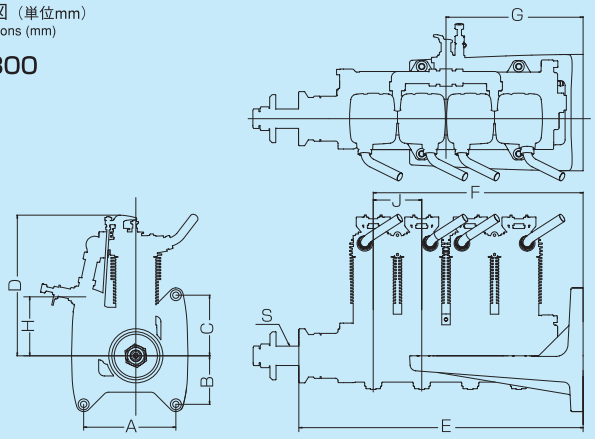

寸法図（単位mm）
Dimensions (mm)

FR5-300

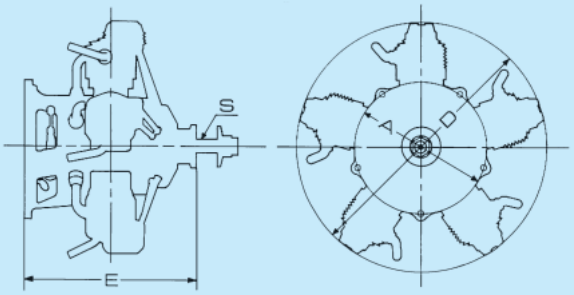

サイズ表 Dimensions

2-STROKE ENGINES FOR CAR MODEL（カー用エンジン）

品名 Items	A	B	C	D	E	F	G	H	J	S	掲載ページ
MAX-12XZ	31.4	11	52.4	39	90.1	34.9	25.4	29.4	76.6	UNF1/4-28	Air30
MAX-12TG-P／PX	31.4	11	52.4 / 69.5	39	89.5	34.9	25.4	29.4	77	UNF1/4-28	Air30
MAX-12TG／TG-X	31.4	11	58.4 / 75.5	39	89.5	40.9	25.4	35.4	77	M5	Air30
MAX-15CV-X	31.4	11	74.8	39	87.2	41	ー	35.5	74.5	M5	Air31
MAX-18CV-R／RX	31.4	11	58.6 / 74.8	39	93.7	41	25 / ー	35.5	80.9	M5	Air31
MAX-18TZ-TX	31.4	11	80	39	92	40.9	25.4	35.4	79.5	M5	Air31
MAX-18TZ（P）-T	31.4	11	52.4	39	92	34.9	25.4	29.4	79.5	UNF1/4-28	Air31
MAX-21TM-T／TM-R	31.4	11	53.6	39	101.3	41	25	35.5	85.3	M7×1	Air31
MAX-21VG-P／PX／PES	37	21	65.6 / 82.5/ 79.6	45	102.7	44	30.8/ー/ー	33.5	87.4	UNF1/4-28	Air31
MAX-21XZ-R	37	21	65.6	45	103.3	44	31.6	33.5	87.7	UNF1/4-28	Air31
MAX-21XZ-B	37	21	65.6	45	101.9	44	31.6	33.5	86.3	UNF1/4-28	Air31
MAX-25XZ	37	21	65.6	45	109.2	44	31.6	33.5	93.6	UNF1/4-28	Air31
MAX-28XZ	37	21	65.6	45	111.9	44	31.6	33.5	95.9	UNF1/4-28	Air31
MAX-30VG（P）／-X／SR／ES	37	21	65.6 / 82.5 / 65.3 / 79.6	45	113	44	30.8/ー/ー	33.5	97.7	UNF1/4-28	Air31

2-STROKE ENGINES FOR HELICOPTER MODEL（ヘリコプター用エンジン）

品名 Items	A	B	C	D	E	F	G	H	J	S	掲載ページ
MAX-32SX-H RING	38	15	75	45	76	53	30.3	45.5	60.6	UNF1/4-28	Air29
MAX-37SZ-H RING	38	15	75	45	76.5	53	30.6	45.5	61	UNF1/4-28	Air29
MAX-50SX-H RING Hyper	44	17.5	85.8	52	92.5	61	36	52.3	74	UNF1/4-28	Air29
MAX-55HZ Hyper	44	17.5	76.6	52	90.9	51.6	36	42.85	72.6	UNF1/4-28	Air29
MAX-55HZ-R	44	17.5	76.6	52	90.9	51.6	36	42.85	72.6	UNF1/4-28	Air29
MAX-70SZ-H RING	52	25	82.3	61	99	55.3	42.6	42.8	77.5	UNF5/16-24	Air29
MAX-91RZ-H RING／-H DH RING	52	25	83.5	61	109	56.4	43	43.9	87.4	UNF5/16-24	Air30
MAX-91HZ-R	52	25	98	61	102.7	55.4	43	42.9	81.2	UNF5/16-24	Air29
MAX-91HZ	52	25	92.5	61	102.7	56.4	43	43.9	81.2	UNF5/16-24	Air29
MAX-91HZ-PS	52	25	98	61	102.7	56.4	43	43.9	81.2	UNF5/16-24	Air29

2-STROKE ENGINES FOR BOAT MODEL（ボート用エンジン）

品名 Items	A	B	C	D	E	F	G	H	J	S	掲載ページ
MAX-18CV-RM／-RMX	31.4	11		39	63.3		25		50.5	M5	Air30
MAX-21VZ-M	37	21		45	89.1		25		73.8	UNF1/4-28	Air30
MAX-46VX-M	45	21		53	87		37		68	UNF1/4-28	Air30

寸法図（単位mm）
Dimensions (mm)

FT-300
FT-160Ⅱ

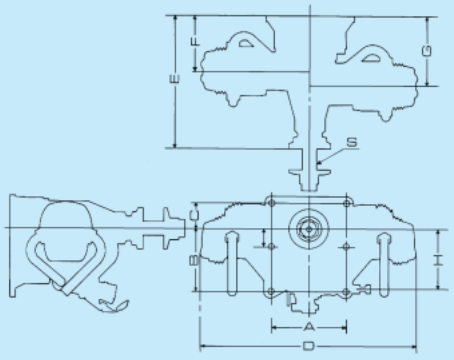

寸法図（単位mm）
Dimensions (mm)

FF-320

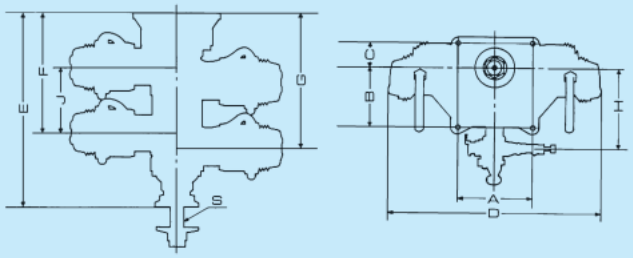

寸法図（単位mm）
Dimensions (mm)

FR7-420

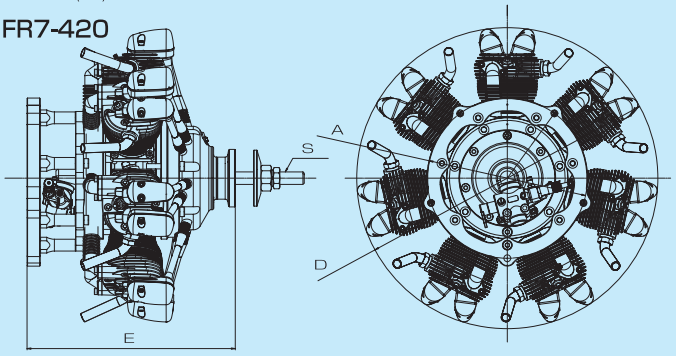

O.S. 和柄トレーナーVol.2
(黒・Lサイズ／バックプリント・綿100%)
(79883306)¥3,675(税抜価格 ¥3,500)
★他サイズ／M・XL

O.S. SPEEDトレーナーVol.2
(黒・Lサイズ／バックプリント・綿100%)
(79883312)¥3,675(税抜価格 ¥3,500)
★他サイズ／M・XL

O.S. 和柄タオル(79883550)
¥2,100(税抜価格 ¥2,000) 1,150×650mm

O.S. RACING タオル(79883530)
¥2,100(税抜価格 ¥2,000) 1,200×600mm

O.S. SPEED タオル(79883510)
¥2,100(税抜価格 ¥2,000) 1,200×600mm

O.S. 和柄Tシャツ(Lサイズ)
(79883163)
¥2,625(税抜価格 ¥2,500)
★他サイズ／M・XL

O.S. TUNING POWER Tシャツ白(Lサイズ)(79883156)
¥2,625(税抜価格 ¥2,500)★他サイズ／M・XL
O.S. TUNING POWER Tシャツ黒(Lサイズ)(79883158)
¥2,625(税抜価格 ¥2,500)★他サイズ／M・XL

O.S.POWER
グランドコート(Lサイズ)
(79883020)
¥5,250(税抜価格 ¥5,000)
★他サイズ／M・XL

※これらの商品の色調は実物と異なる場合があります。予告なく仕様等変更する場合があります。

O.S. FLIGHT STAFF CAP(青)
(79883481)
¥3,150(税抜価格 ¥3,000)

O.S. FLIGHT STAFF CAP(黒)
(79883482)
¥3,150(税抜価格 ¥3,000)

O.S. SPEED CAP
(79883460)
¥3,150(税抜価格 ¥3,000)

200×308mm O.S. ENGINE PRO ステッカー
(79884291) ¥378(税抜価格 ¥360)

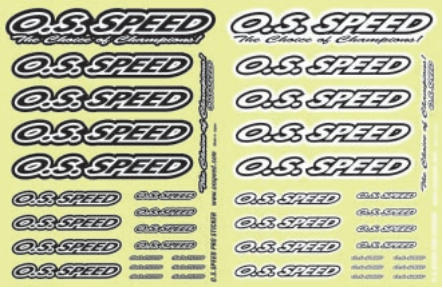

200×308mm O.S. SPEED PRO ステッカー
(79884292) ¥378(税抜価格 ¥360)

280×100mm O.S. ENGINE ステッカー(79884284)
¥315(税抜価格 ¥300)

280×100mm O.S. RACING ステッカー(79884285)
¥315(税抜価格 ¥300)

O.S. SPEED ステッカー
(79884259) 140×100mm
¥210(税抜価格 ¥200)

220×110mm
O.S. MOTOR SPORTS ステッカー
(79884282)
¥315(税抜価格 ¥300)

220×110mm
O.S. FLIGHT STAFF ステッカー
(79884280)
¥315(税抜価格 ¥300)

220×110mm
O.S. POWER ステッカー
(79884281)
¥315(税抜価格 ¥300)

※代表的なGOODSのみ掲載しました。他のGOODSはホームページ上のGOODS SHOPでご確認ください。ホームページ上から直接購入も可能です。 http://www1.enekoshop.jp/shop/os-engines/Top

休日はサーキットに行こう!!

O.S.エンジン奈良工場に併設する、エンジンR/Cカー用サーキット並びに、ライブスチームロコモーティブの専用レイアウトが、O.S.フィールドです。
弊社製品ユーザーの皆様に様々な形で、走行会などのイベントを楽しんで頂くために用意したスペースで、広いスペースを活かしたコースでは、エンジンR/Cカー並びに、蒸気機関車の走行会を共にどなたでもお楽しみ頂くことを目的に運営しております。WEB上のO.S.フィールド情報に各種イベントなどの情報を掲載しておりますので、お気軽にご参加下さい。また、会員様には、サーキットの貸し出しなども行っておりますので、貸し出しご希望の方はご遠慮なくお申し出下さい。

NARA O.S.FIELD G.P.RACING COURSE

サーキット貸し出し方法
■申し込み及び使用可能日
●本コースを使用する場合は、使用希望日の１ヶ月前までに申込み手続をすることとします。
尚、申し込み多数の場合は抽選とします。
使用可能日は当社カレンダーに基づく日のみとし、使用時間は午前9時から午後5時とします。
■利用条件
●当社の使用許可を得ているO.S.フィールド会員(別途規約)のみとします
●使用料は無料とします。

会員登録方法
所定の手続きをいただいた方を一般会員として、さらにO.S.カー用エンジンの愛用者カードを添付いただいた方は、ゴールド会員として登録します。
ゴールド会員の会費は2000円、一般会員の会費は3000円です。会員証の有効期限はともに登録日より2年間です。
詳細及びお申込みは当社O.S.フィールド係まで詳細は当社WEBサイトをご覧ください。
http://www.os-engines.co.jp/field/fieindex.htm

アフターサービスのご案内

■修理品について
●よく洗浄してエンジン本体のみをO.S.エンジンサービス係までお送りください。(エンジン以外のものが付いていたり汚れがひどいと分解や洗浄に時間がかかり、修理代が高くなります)この時、故障時の状態及び修理希望事項を必ずお書き添えください。
●原則として弊社到着後10日以内で修理完了致します。
●修理品のお支払いについてはコレクトサービス(宅急便代金着払いシステム)により発送させていただきますので、修理品送付時、現金等を同封しないようにお願いします。

■ユーザー様のパーツ直接購入について
●交換部品については販売店、もしくは当社から直接購入することができます。当社から直接購入される場合は、当社パーツリストの価格での販売となります。また、送料が必要となりますのでご了承ください。

●ご注文方法
電話、FAX、ホームページ専用申込フォームにてご注文ください。
必要事項 氏名、住所、電話番号、8ケタ品名コード、品名、数量

●送料支払方法
1. 宅急便(A. 代金着払い B. 銀行前振込 C. 郵便前振込)：送料荷造手数料 740～1,470円(税抜)
2. 郵送 (A. 銀行前振込 B. 郵便前振込)：送料荷造手数料 一律200円(税抜)
ただし ご注文合計金額が2,000円(税抜)以上の場合は宅急便にて送付
金額割引：ご注文合計金額が8,000円(税抜)を超える場合、宅急便送料荷造手数料は300円(税抜)となります。
(注)修理品については金額割引の対象外とさせていただきます。

修理品、パーツ販売、エンジンに関するお問合わせは、当社サービス係までどうぞ

電話受付時間／8:30～18:30(土・日・祝日を除く)
小川精機株式会社 O.S.エンジンサービス係 ☎ 06-6702-0230 FAX 06-6704-2722
e-mail : service@os-engines.co.jp

The Ultimate Hobby LIVE STEAM LOCOMOTIVE.

実際に石炭を焚き、蒸気で走行するO.S.ライブスチームロコ

蘇る旧国鉄最大の蒸気機関車 C62

限定生産

外観はもちろん石炭を焚き蒸気で実際に走行する実車のメカニズムまで余すことなく再現した究極のスケールモデル誕生！

2011年3月より発売

組立キット価格 ¥1,980,000(税込)

※写真はプロトタイプです。製品の仕様とは異なる場合があります。

3.5インチゲージ 国鉄型C62

C62形蒸気機関車は、日本国有鉄道（旧国鉄）の旅客用テンダー式蒸気機関車です。1948年から1949年にかけてD52形蒸気機関車をベースにして49両が製造され、東海道本線、山陽本線など主要幹線の特急列車牽引等に使用された日本最大最強の旅客用蒸気機関車です。通称シロクニの愛称で親しまれ、特急「つばめ」を牽引したことでも有名です。O.S.では実機のイメージをそのままに3.5インチゲージで再現しました。

製品名		価格（税込）
C62キット		¥1,980,000
C62完成機		¥2,347,500
C62完成機（OP-A付）		¥2,767,500（予価）
オプション	OP-A 外装アクセサリー	¥294,000（予価）
	OP-I インジェクター	¥39,900
	OP-D ドンキーポンプ	¥150,150（予価）
	OP-G ジェネレーター	¥152,250（予価）

※（予価）は2010年9月現在の価格です。発売時には変更する場合があります。

100%機械加工済。ハンド工具のみで組立可能です。

- ●本物と同様ボイラーを装備し実際に石炭を焚き蒸気で走行するメカニズムは実機そのもの。大人なら5～10名、台車に乗せて牽引できます。
- ●動輪には鋳物の輪芯にスチールのタイヤを嵌めた構造を採用し、耐久性と美しさを実現しました。
- ●車輪のバックゲージを多くの3.5インチゲージレイアウトで採用されている81mmに合わせ、多くのレイアウトで走行可能としました。
- ●メインロッドやサイドロッドには、鋼材からの切削加工品を採用し、シャープで美しい外観を表現しました。
- ●キャブ側板は、エッチング加工により窓やドアの縁取りを表現。ねじ類を少なくして溶接で組まれた実車の外観を表現しました。

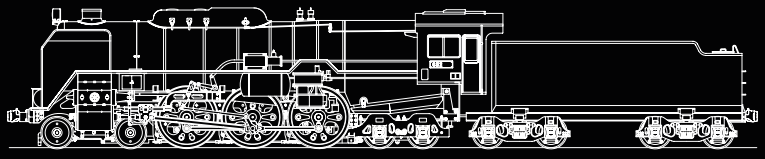

●仕　様（プロトタイプ）

縮　尺	1/12	全　長	1800mm	重　量	90kg
軌　間	89mm	全　幅	240mm	最小通過半径	5m（条件あり）
動輪直径	146mm	全　高	340mm		

※表示データはプロトタイプの仕様です。発売時には変更する場合があります。

全機関車分割払い販売可能です。（ジャックス取扱）　O.S.ライブスチームロコモーティブのお求めは直接弊社までご連絡ください。

エンジンの性能を100%引き出す。

O.S.グロープラグシリーズ

GLOW PLUGS

エンジンは生き物であると言っても過言ではありません。気温や湿度、そしてそれまでの使用環境によっても、エンジンの持つ絶対パワーやそのパワーフィーリングは一つ一つ異なります。そしてそんなエンジンのパフォーマンスを大きく決定付ける要素の一つがプラグです。プラグの状態に常に気を配るだけで、エンジンの始動性はもちろん、吹き上がりレスポンスなども変わってくるのです。

プラグの熱価って何?

それぞれのエンジンには標準プラグが定められていますが、必ずしもそのプラグを使用しなければならないというわけではありません。各プラグは純度の高いプラチナを主成分とするフィラメントの線形や太さで熱価を調整していますが、プラグが持つ熱価ごとに、ホットタイプとコールドタイプに位置づけられています。それぞれの使い分けは、プラグのフィラメントの熱が高温になり、断線やノッキングによるオーバーヒートが発生する場合、コールドタイプを使って適温に下げ、トラブルを防ぎ、逆に始動後いつまでも温度が上がらず、レスポンスが今ひとつの時にはホットタイプを使用し適正な点火タイミングを得るといように使い分けるといいでしょう。これはそれぞれの熱価の違いにより、点火タイミングを早めたり遅めたりする作用があることを利用しているものです。

プラグが合わない時には・・・・・・

温度の高いエンジンにホットタイプを使い続けるとプラグが切れてしまう可能性が高くなりますし、温度の低いエンジンにコールドプラグを使っていると、適正なパワーが得られないなど、不具合が出ることも覚えておきたいものです。こうした状況にならないように、まずはそれぞれのエンジンに定められている指定のプラグと、熱価の異なるプラグを数個ずつ工具箱に入れておき、調子が悪い時に交換してみるといいでしょう。

純正プラグの特徴は?

O.S. 製プラグを使い分けるガイドラインとしては、ホットタイプの方がアイドリングが安定していて、混合気が濃い状態にマッチします。一方、コールドタイプのプラグはニードルを絞って使用するためパワーを出すことができますが、調整がシビアになってしまうことも覚えておきましょう。そこで2ストロークの一般的なエンジンを使用する場合は、No.6～No.10の4種類を用意しておくと安心です。4ストロークエンジンの場合はタイプFをお使いください。

Heat Range Chart

HOT

No.6
Hot
(旧称 A3)
¥525
(税抜価格¥500)

NO.6 (旧称 A3) Hot 71605300 主に小型エンジン用

R/C 飛行機用
ブレークイン、
適合機種：25FX、10-65LA、46AX

R/C カー用
ブレークイン、入門者用（ニッドルセットが濃いめの走行）
適合機種：12TG、15CV

R/C ヘリコプター用
ブレークイン、32 以下のエンジン
適合機種：32SX-H

No.7
Medium Hot
¥536
(税抜価格¥510)

NO.7 Medium Hot 71607100 主にヘリコプター・10-61クラスの飛行機・カー・ボートのスポーツ、競技用　No8より濃いめの混合気に強い。

R/C 飛行機用
一般的なエンジン
適合機種：LA、AX、FX シリーズ

R/C カー用
一般的なエンジン
適合機種：12TG、15/18CV、21VG、30VG

R/C ヘリコプター用
一般的なエンジン
適合機種：37SZ-H、50SX-H Hyper、55/91HZ シリーズ、
70/91SZ-H、91RZ-H

No.8
Medium
¥525
(税抜価格¥500)

NO.8 Medium 71608001 主に10-61クラスの飛行機・ヘリコプター・カー・ボートのスポーツ、競技用

R/C 飛行機用
一般的なエンジン
適合機種：LA、AX、FX シリーズ

R/C ヘリコプター用
一般的なエンジン
適合機種：37SZ-H、50SX-H Hyper、55/91HZ シリーズ、
70/91SZ-H、91RZ-H

R/C カー用
一般的なエンジン
適合機種：12TG、15/18CV、21VG、30VG

GLOW PLUGS

No.10
Cold
(旧称 A5)
¥578
(税抜価格¥550)

COLD

NO.10 (旧称 A5) 71605100 主に61クラス～35ccまでの大型飛行機用高ニトロ燃料で使用されるヘリコプター、カーのスポーツ用、競技用

R/C 飛行機用
大型エンジン（60 クラス以上）
適合機種：61/91/160FX、75/120AX、140RX、BGX-1

R/C カー用
ニトロ分の多い場合、焼け気味な時
適合機種：12TG、15/18CV、21VG、30VG

R/C ヘリコプター用
ニトロ分の多い場合、焼け気味な時
適合機種：37SZ-H、50SX-H Hyper、55/91HZ シリーズ、
70/91SZ-H、91RZ-H

For 4-stroke engines

4サイクル・ロータリーエンジン用プラグ

Type F

71615009 **¥683**（税抜価格 ¥650）
すべての4サイクルエンジン・ロータリーエンジン
飛行機・カーのスポーツ用、競技用

Bio-Ethanol PLUGS

バイオエタノール専用プラグ

BE-3

71668100
¥609（税抜価格 ¥580）

※適合機種: 35・55・75・120AX-BE

ロングリーチプラグ

ロングリーチのエンジンに対応。O.S.エンジンを含むミディアムリーチのエンジンにご使用の際はプラグガスケットを1枚追加して入れてください。

T-シリーズプラグ

TZ・VZ・XZシリーズエンジンには、形状が異なるタイプのヘッドが搭載されているため、専用のTシリーズプラグが必要になります。Tタイプヘッドは燃焼効率の高い燃焼室形状と密着性の高いテーパー状のシールの効果で、スタンダードエンジンに比べパワーとレスポンス面で優れた特性を持っています。

Heat Range Chart

HOT

OFF ROAD

LC3

71653000 **¥557**（税抜価格 ¥530）
12～21 カー用 ロングリーチタイプエンジン: 21TM-T/R

LC4

71653400 **¥578**（税抜価格 ¥550）
12～21 カー用 ロングリーチタイプエンジン 21TM-T/R

プラグガスケット 71690020
5枚 **¥210**（税抜価格 ¥200）

ON ROAD

ノーマルプラグ
専用タイプ **R5**

71605200 **¥578**（税抜価格 ¥550）
高ニトロ燃料で使用されるカー用レーシングエンジン、ボート用レーシングエンジン

P3

71641300 **¥662**（税抜価格 ¥630）
21サイズ、オフロードレーシングエンジンに最適
Tタイプヘッドエンジン用
18TZ, 21VZ-B V-Spec, O.S.Speed 21VZ-B V-Spec, O.S.Speed 21XZ-B, 21XZ-B, 28XZ

P4

71641400 **¥662**（税抜価格 ¥630）
21サイズ、オフロードレーシングエンジンに最適
Tタイプヘッドエンジン用
18TZ, 21VZ-B V-Spec, O.S.Speed 21VZ-B V-Spec, O.S.Speed 21XZ-B, 21XZ-B, 28XZ

P5

71641500 **¥683**（税抜価格 ¥650）
21サイズ、オフロードレーシングエンジンに最適
Tタイプヘッドエンジン用
18TZ, 21VZ-B V-Spec, O.S.Speed 21VZ-B V-Spec, O.S.Speed 21XZ-B, 21XZ-B, 28XZ

RP6

71642060 **¥683**（税抜価格 ¥650）
12サイズ、オンロードレーシングエンジンに最適
Tタイプヘッドエンジン用 O.S.Speed 12XZ/12TZ, 12XZ/12TZ, 21XZ-R, 21VZ-R Ver.Ⅱ

RP7

71642070 **¥714**（税抜価格 ¥680）
12、21サイズ、オンロードレーシングエンジンに最適
Tタイプヘッドエンジン用 O.S.Speed 12XZ/12TZ, 12XZ/12TZ, 21XZ-R, 21VZ-R Ver.Ⅱ

RP8 NEW

71642080 **¥735**（税抜価格 ¥700）
21サイズ、オンロードレーシングエンジンに最適
Tタイプヘッドエンジン用 21XZ-R, 21VZ-R Ver.Ⅱ

COLD

O.S.SPEED RACING PERFORMANCE
www.osspeed.com

エンジン	車　体	マニホールド【商品名／商品No.／価格（税抜）】	サイレンサー【商品名／商品No.／価格（税抜）／排気口径】	コンプリートセット【商品名／商品No.／価格（税抜）】
（1/10ツーリング）後方排気エンジン対応 MAX-12XZ MAX-12TG MAX-12TZ	京商VoneRRR、無限MTX-4など ベルトドライブ・エンジン横置き マフラー左出し・後方排気用シャーシ	M1004 72107460 ¥3,675 （¥3,500）	T-1060 L52 72107410 ¥6,825 （¥6,500） 5.2mm T-1060 L45 72107510 ¥6,825 （¥6,500） 4.5mm	T-1060 L52 コンプリートセット 72107400 ¥9,975 （¥9,500） ※2 T-1060 L45 コンプリートセット 72107500 ¥9,975（¥9,500） ※2
		M1001 72106420 ¥2,940 （¥2,800）	T-1040 L60 72106340 ¥5,775（¥5,500） 6.0mm ※1 T-1040 L52 72103051 ¥5,775（¥5,500） 5.2mm ※1	
		M1001SC 72106400 ¥3,675 （¥3,500）	T-1040SC L60 72106360 ¥6,300（¥6,000） 6.0mm T-1050SC L52 72106600 ¥6,510（¥6,200） 5.2mm	T-1040SC L60 コンプリートセット 72106520 ¥9,450（¥9,000） T-1050SC L52 コンプリートセット 72106700 ¥9,660（¥9,200）
	京商VoneSⅢ専用 ベルトドライブ・エンジン横置き マフラー左出し・後方排気用シャーシ	M1003 72106450 ¥2,940 （¥2,800）	T-1040 L60 72106340 ¥5,775（¥5,500） 6.0mm ※1 T-1040 L52 72103051 ¥5,775（¥5,500） 5.2mm ※1	
		M1003SC 72106460 ¥3,675 （¥3,500）	T-1040SC L60 72106360 ¥6,300 （¥6,000） 6.0mm	T-1040SC L60 コンプリートセット 72106540 ¥9,450 （¥9,000）
	京商FW05など タミヤTG10MKⅡなど シャフトドライブ・エンジン縦置き マフラー右出し・後方排気用シャーシ	M1010 72103180 ¥2,940 （¥2,800）	T-1040 R60 72106350 ¥5,775（¥5,500） 6.0mm ※1 T-1040 R52 72103056 ¥5,775（¥5,500） 5.2mm ※1	
		M1011SC 72106410 ¥3,675 （¥3,500）	T-1040SC R60 72106370 ¥6,300 （¥6,000） 6.0mm T-1040SC R52 72106320 ¥6,300 （¥6,000） 5.2mm	T-1040SC R60 コンプリートセット 72106530 ¥9,450 （¥9,000） T-1040SC R52 コンプリートセット 72106510 ¥9,450 （¥9,000）

搭載可否は目安です。　詳細は車体メーカーまでお問い合わせください。　排気口径5.2mmはJMRCAオープンクラスに適合、排気口径4.5mmはJMRCAスポーツクラスに適合しています。
※1　スーパージョイントチューブ（72103310・72106300）が必要です。　※2　マニホールドとサイレンサーを付属のアルミリングで挟み込んで固定するタイプです。

マニホールドスプリング

種　類	長　さ	品名コード	適　合	価格（税抜）
	①102mm	72101272	**T-2050用（2本入）**	¥420（税抜価格 ¥400）
	② 77mm	72106172	**12用（2本入）**	¥420（税抜価格 ¥400）
	③ 40mm	72106142	**T-2040用（2本入）**	¥525（税抜価格 ¥500）

ジョイントスプリング

ジョイントスプリング（3本入り）
T-1040, 2040, 2050, 2060用
（72106042）
¥525（税抜価格 ¥500）

エキゾースト・シール・リング

品名コード	適　合	価格（税抜）
21427200	**12TZ, 12TG, 12XZ（2個入）**	¥525（税抜価格 ¥500）
21826100	**15RX（3個入）**	¥525（税抜価格 ¥500）
22826140	**21XZ, 28XZ, 30VG（2個入）**	¥525（税抜価格 ¥500）

スーパージョイントチューブ　超耐熱シリコン製ジョイントチューブ

15（72103310）　適合サイレンサー For T-1040・F-2000 ¥525（税抜価格 ¥500）

21（72106300）　適合サイレンサー For T-2060・T-2070 ¥630（税抜価格 ¥600）

O.S.SPEED エキゾーストマニホールド&サイレンサー適合表

エンジン	車　体	マニホールド【商品名／商品No.／価格（税抜）】	サイレンサー【商品名／商品No.／価格（税抜）／排気口径】	コンプリートセット【商品名／商品No.／価格（税抜）】
（1/8オフロード） （1/8トラギー） 後方排気 エンジン対応 MAX-21XZ-B MAX-21VZ-B MAX-21VG MAX-25XZ MAX-28XZ MAX-30VG		M2000 72106430 ¥2,940 （¥2,800）	T-2060 WN 72106090 ¥8,715 （¥8,300） ※1	
		M2000SC 72106440 ¥3,675 （¥3,500）	T-2060SC WN 72106130 ¥9,240 （¥8,800）	T-2060SC WN コンプリートセット 72106135 ¥11,865 （¥11,300）
（1/8オンロード） （1/8レーシング） 後方排気 エンジン対応 MAX-21XZ-R MAX-21VG		M2001 72106860 ¥3,675 （¥3,500）	T-2080 72106810 ¥9,450 （¥9,000）	T-2080 コンプリートセット 72106800 ¥12,390 （¥11,800） ※2
		T-2040 72106140 ¥3,675 （¥3,500）	T-2040 72106040 ¥7,875 （¥7,500）	T-2040 コンプリートセット 72106050 ¥10,500 （¥10,000）
（1/8モンスタートラック） 後方排気 エンジン対応 MAX-21VG MAX-30VG			T-2070 72106120 ¥8,190 （¥7,800） ※1	
（1/10ツーリング） 4サイクル エンジン対応 FS-26S-C	京商FW05など	44126000 ¥2,625（¥2,500）	F2000 44125100 ¥3,990 （¥3,800）	
	京商VoneRなど	44126010 ¥2,625（¥2,500）		
（1/10ツーリング） 側方排気 エンジン対応 MAX-12CV MAX-15CV	京商FW05など エンジン縦置き マフラー右出し	72103110 ¥2,625 （¥2,500）	T-1040 R60 72106350 ¥5,775（¥5,500） 6.0mm ※1 T-1040 R52 72103056 ¥5,775（¥5,500） 5.2mm ※1	
	タミヤTGXなど エンジン縦置き マフラー左出し	72103120 ¥2,625 （¥2,500）		
	タミヤTG10など エンジン縦置き マフラー左出し	72103130 ¥2,625 （¥2,500）	T-1040 L60 72106340 ¥5,775（¥5,500） 6.0mm ※1 T-1040 L52 72103051 ¥5,775（¥5,500） 5.2mm ※1	
	無限MTX2など エンジン横置き マフラー左出し	72103150 ¥2,625 （¥2,500）		
	京商VoneRなど エンジン横置き マフラー左出し	72103160 ¥2,625 （¥2,500）		

搭載可否は目安です。　詳細は車体メーカーまでお問い合わせください。　排気口径5.2mmはJMRCAオープンクラスに適合、排気口径4.5mmはJMRCAスポーツクラスに適合しています。
※1　スーパージョイントチューブ（72103310・72106300）が必要です。　※2　マニホールドとサイレンサーを付属のアルミリングで挟み込んで固定するタイプです。

O.S.SPEED RACING PERFORMANCE www.osspeed.com

インダクションサイレンサー

インダクションノイズサイレンサー（Induction Noise Silencer の略）は、12,21クラスオンロード用として開発され、その出力を犠牲にすることなく、近年の高性能エンジンの宿命ともいえる騒音レベルを低減することを実現しました。フィルターに専用(別売)のオイルを含浸、組み立てを行い、エンジンのキャブレターに装着するだけで、その効果は体感いただけるでしょう。その重量もフィルター込みで19g。1/8オンロードや1/10ツーリングカーに装着した場合の重量増加を抑えています。またこのインダクションサイレンサーはヨーロッパの競技団体であるEFRAの承認番号「INS200902」を受けており、世界戦や各国のビッグレースでも使用できます。ハイパワーかつ静寂性を求めた「O.S.SPEED　インダクションサイレンサー」です。

インダクション サイレンサー（72414000）
¥2,520（税抜価格 ¥2,400）

インダクションサイレンサー フィルター（72414100）
¥998（税抜価格 ¥950）

フィルターオイル 20㎖（72414200）
¥473（税抜価格 ¥450）

スーパーエアクリーナー

エンジンの最大ポテンシャルを長時間に渡って保ち発揮させるために開発された湿式タイプのエアクリーナーです。特殊フィルター専用オイルで細かな砂、ほこりをシャットアウト、しかも本体との接合部のシール性も充分です。取替用スポンジフィルターエレメントもオイル含浸済です。

種　類	品名コード	名　称	適合エンジン	価格（税抜）
	72403100	スーパーエアクリーナー101	10FP-B, FS26S-C	¥840（税抜価格 ¥800）
	72403120	スポンジフィルターエレメント（6個入）		¥473（税抜価格 ¥450）
	72403200	スーパーエアクリーナー102	CV	¥840（税抜価格 ¥800）
	72403120	スポンジフィルターエレメント（6個入）		¥473（税抜価格 ¥450）
	72403202	スーパーエアクリーナー102S	CV、FS-40S-C、FS-26S-CverⅡ	¥840（税抜価格 ¥800）
	72403120	スポンジフィルターエレメント（6個入）		¥473（税抜価格 ¥450）
	72403300	スーパーエアクリーナー103	12TR、15RX	¥840（税抜価格 ¥800）
	72403320	スポンジフィルターエレメント（4個入）		¥473（税抜価格 ¥450）
	72412000	スーパーエアクリーナー202	12TZ、12TG、12XZ、21オンロードカー用エンジン	¥1,050（税抜価格 ¥1,000）
	72412200	スポンジフィルターエレメント（4個入）		¥525（税抜価格 ¥500）
	72413000	スーパーエアクリーナー203	28XZ、30VG、25XZ、21オフロードバギー用エンジン	¥2,205（税抜価格 ¥2,100）
	72413200	スポンジフィルターエレメント（4個入）		¥683（税抜価格 ¥650）

ダスト・キャップ・セット

エンジンを保管する際、排気口、キャブレターなどに装着し内部への埃などの侵入をふせぎます。

品名コード	名　称	価格（税抜）
22884250	φ3 φ16 φ18 ダスト・キャップ　各1個	¥210（税抜価格 ¥200）
73300305	φ3 ダスト・キャップ　5個入	¥315（税抜価格 ¥300）
73300712	φ7 ダスト・キャップ　3個入	¥315（税抜価格 ¥300）
73300812	φ8 ダスト・キャップ　3個入	¥315（税抜価格 ¥300）
73301012	φ10 ダスト・キャップ　3個入	¥315（税抜価格 ¥300）
73301212	φ12 ダスト・キャップ　3個入	¥368（税抜価格 ¥350）
73301612	φ16 ダスト・キャップ　3個入	¥368（税抜価格 ¥350）
73301812	φ18 ダスト・キャップ　3個入	¥368（税抜価格 ¥350）

28XZハイパーフライホイルセット

適合エンジン／21XZ-B, 25XZ, 28XZ

For MUGEN
(71812000)
¥1,575
（税抜価格 ¥1,500）

For KYOSHO
(71813000)
¥1,575
（税抜価格 ¥1,500）

セラミックリアベアリング

12用（21931100）
¥4,200
（税抜価格 ¥4,000）

21用（23730050）
¥6,300
（税抜価格 ¥6,000）

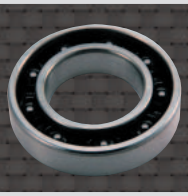

キャブ用レデューサー

アルミ製

φ5.5　(71533255)
φ6　(71533260)
φ6.5　(71533265)
φ7　(71533270)
φ8　(71533280)
φ9　(71533290)
各¥840（税抜価格 ¥800）

FS-26SCエンジンマウント

For KYOSHO（VONE-R,S）
(72404400) ¥2,625（税抜価格¥2,500）

For HPI（HPI Nitro Series）
(72404500) ¥2,625（税抜価格¥2,500）

CHAMPION'S BRAND
O.S.SPEED RACING PERFORMANCE
www.osspeed.com

O.S.SPEEDからの回答は
世界が求めるパフォーマンス

O.S.SPEED XZシリーズをはじめとする、レーシングエンジンのパフォーマンスを100%引き出すために、二つの新コンセプト・チューンド・サイレンサー、T-1060とT-2080が誕生しました。それぞれ12クラスと21クラスのそれぞれの特性に合わせチューニングを施したもので、XZシリーズの持つピックアップの良さとマックスパワーを一層際立たせる特性に仕上げています。さらにマニホールドとサイレンサーの接続部分には新ジョイント方式を採用。加えてエンドパイプの向きを自在に設定できるなど、新しいアイデアを随所に盛り込んだ新コンセプト・サイレンサーです。
また、レーシングエンジンの高性能化に伴い大きくなってしまう吸排気音に対し、すでヨーロッパなどでは一定基準以下の騒音規制が設けられ、この流れは世界的に広がりつつあります。O.S.SPEEDの新インダクション・ノイズ・サイレンサーは、IFMAR/EFRAで定められた厳しい騒音基準をクリアしながらも、パフォーマンスダウンすることのないスムーズな吸気の流れと、小型軽量化を実現しました。

TOOLに求められる快適性能を追求

O.S.SPEEDではグローエンジンを楽しむための、ハイクオリティツールをラインナップしています。 6種類のヘックスレンチと、キャブレター調整に欠かせないマイナスドライバー、さらにクラッチレンチなどの駆動系パーツをメンテナンスするための専用ツールもラインナップ。正確に仕上げられた精度の高いツールは、使い心地もパーフェクト。ハイクオリティツールに求められる快適性能を追求しました。

To respond to sure yet gentle touch required by a fine machine

カー用グローエンジンの搭載やメンテナンスに必要なサイズのレンチをラインナップしました。精度の高いビットはもちろん、グリップには滑り止めのローレット加工を施し、またレンチの転がりを防止する平面加工も加えました。グリップエンドには一目でサイズが分かるリング加工済み。

O.S.SPEED HEXレンチドライバー

1.5 Code No.71410150
¥1,470(税抜価格¥1,400)
交換ビット Code No.71414015
¥609(税抜価格¥580)

2.0 Code No.71410200
¥1,470(税抜価格¥1,400)
交換ビット Code No.71414020
¥609(税抜価格¥580)

2.5 Code No.71410250
¥1,470(税抜価格¥1,400)
交換ビット Code No.71414025
¥609(税抜価格¥580)

3.0 Code No.71410300
¥1,470(税抜価格¥1,400)
交換ビット Code No.71414030
¥609(税抜価格¥580)

O.S.SPEED HEXボールレンチドライバー

2.0 Code No.71411200
¥1,575(税抜価格¥1,500)
交換ビット Code No.71414120
¥683(税抜価格¥650)

2.5 Code No.71411250
¥1,575(税抜価格¥1,500)
交換ビット Code No.71414125
¥683(税抜価格¥650)

O.S.SPEED マイナスドライバー

Code No.71412300
¥1,533(税抜価格¥1,460)
交換ビット Code No.71414230
¥609(税抜価格¥580)

O.S.SPEED ナットドライバー

5.5 Code No.71413550
¥1,953(税抜価格¥1,860)
交換ビット Code No.71414355
¥1,155(税抜価格¥1,100)

6.0 Code No.71413600
¥1,953(税抜価格¥1,860)
交換ビット Code No.71414360
¥1,155(税抜価格¥1,100)

7.0 Code No.71413700
¥2,037(税抜価格¥1,940)
交換ビット Code No.71414370
¥1,155(税抜価格¥1,100)

O.S.SPEED プラグレンチ

しっかりとプラグを着脱ができる、プラグレンチは、ブラックボディにO.S. SPEEDのロゴが入ります。レンチの先端は、プラグの脱落防止加工済み。

Code No.71520100
¥1,575
(税抜価格¥1,500)

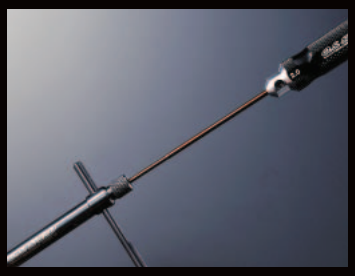

プラグレンチの頭頂点のネジを緩めると、ハンドル棒の長さが調整可能。これにより、ガスケットを持たないTタイププラグも確実に着脱する事ができます。

O.S.SPEED 駆動系 メンテナンス ツール

フライホイールの着脱、ならびに調整に便利なフライホイールキー。中心部には0.3mm～0.9mmまで測定可能な(※)クリアランスゲージを備えます。
12～30クラス用シャーシに使用するほとんどのフライホイールに使用可。
(※一部、使用できない車種もあります。ご注意下さい)

O.S.SPEED フライホイルキー
Code No.71415200
¥1,575 (税抜価格¥1,500)

R/Cカー用エンジンに必要なフライホイールの着脱も、このフライホイールプーラーがあれば、エンジンにダメージを与えずに作業可能。12クラスから30クラスまで、O.S.がラインナップする全てのR/Cカー用エンジンに対応しています。

O.S.SPEED フライホイルプーラー
Code No.71415100
¥2,415 (税抜価格¥2,300)

パイロットシャフトに確実にフライホイールを取り付けるにためには、クラッチレンチが欠かせない存在。可動式のハンドルで、しっかりとクラッチを固定することが可能です。またアジャスターは、センタックスタイプのクラッチを細かく調整できます。

O.S.SPEED クラッチレンチ & アジャスター
Code No.71415300
¥1,953 (税抜価格¥1,860)

TZ/TM Series

スモールブロックに秘めたビッグパワー!!

シリンダーブロックの大きさで、スモールブロックとビッグブロックに大別される、R/Cカー用グローエンジン。一般的には12クラスの排気量設定がされるスモールブロックに18や21といった、大排気量シリンダーが組み合わされたのが、この18TZシリーズと21TMシリーズです。アメリカに端を発する大排気量スモールブロックエンジンは、トラクサス・REVOやT-MAXXなどのアグレッシブなオフロードカーとの相性もばっちり。1/10GPツーリングカーに搭載し、ハイパワー＆ビッグトルクを楽しんでみるのもいいでしょう。

MAX-18TZ(P)-T　Code No.11940

¥24,150（税抜価格¥23,000）

スモールブロックの限界といえる18サイズ2ストロークエンジンに、後方排気システムとTタイプヘッド、ダブルアジャストキャブレターを加えた、最強モデル。

MAX-18TZ-TX　Code No.11943

¥26,250（税抜価格¥25,000）

究極のスモールブロックである18TZをストリートやフィールドで楽しみやすくするためにリコイルスターターを装着したモデルです。

行程体積／3.00cc　出力／1.8ps/29,000r.p.m.

MAX-21TM-R　Code No.12241

¥28,140（税抜価格¥26,800）

Traxxas REVO専用エンジン。
専用M1021エキゾーストマニホールド付属。

MAX-21TM-T　Code No.12240

¥28,140（税抜価格¥26,800）

Traxxas T-MAXX専用エンジン。
専用M1020エキゾーストマニホールド付属。

行程体積／3.41cc　出力／1.8ps/29,000r.p.m.

CV Series

扱い易さという高性能。

人気の1/10サイズGPツーリングカーには、様々なタイプのシャシーが存在しますが、エンジンの搭載方法も様々。マフラーの取り付け方向が横を向いた側方排気エンジンが必要なら、このCVシリーズが、パーフェクトにシャシーにマッチします。熟成を重ねたMAX-CVシリーズは、O.S.エンジンならではの始動性の良さと、扱いやすい出力特性で、初めてエンジンR/Cカーを楽しむ方にも手軽に扱っていただけます。

MAX-15CV-X Code No.11523
¥16,170（税抜価格¥15,400）
数あるカー用エンジンの中で、最も扱いやすい出力特性を持つ側方排気スモールブロックエンジン。
行程体積／2.49cc
出力／0.68ps/29,000r.p.m.

MAX-18CV-RX Code No.11880
¥21,630（税抜価格¥20,600）
（ロータリーキャブ）

MAX-18CV-RX Code No.11881
¥21,840（税抜価格¥20,800）
（スライドキャブ）
1/10サイズのオフロードカーに、爆発的なパワーをもたらすエンジンです。
行程体積／3.00cc
出力／1.35ps/28,000r.p.m.

TG series

スポーツドライビングの原点へ……

R/Cカーレーシングの楽しみ方は様々です。実車フォーミュラワンのように、世界の頂点を目指す最高峰コンペティションもあれば、市販車ベースのスポーツカーで楽しむイージーレースもあるのです。O.S.エンジンが提案するMAX-12TGシリーズは、"ちょうどいいパワー"のエンジンで、誰もが気軽にレースを楽しむことを目指したエンジンです。レースを気軽に楽しむためのエンジンです。操縦台から笑い声が絶えないような、楽しいレースをプロデュースするMAX-１２TGシリーズ。アナタもサンデーレースに参加してみませんか？

MAX-12TG(ロータリーキャブ) Code No.11382
¥15,855(税抜価格¥15,100)

MAX-12TG(スライドキャブ) Code No.11386
¥16,380(税抜価格¥15,600)
スロットルレスポンスだけを追求するのではなく、吹き上がり速度やスロットルフィールに対する味付けにまでこだわった最も扱いやすいパワーの12クラスモデルです。

MAX-12TG-X Code No.11383
¥18,165(税抜価格¥17,300)
1/10ツーリングカーなどを、楽に走らせることができるパワーが与えられたエンジンで、特にノーマルクラッチ付きのエンジン付きキットへの載せ代えが簡単にできるエンジンです。

MAX-12TG-P Code No.11380
¥16,590(税抜価格¥15,800)

MAX-12TG-PX Code No.11381
¥18,900(税抜価格¥18,000)
1/10ツーリングカーやオフロードバギーを気持ち良くスポーツ走行させるために、最適なパワーを備えたエンジン。後方排気、パイロットシャフトという仕様で、現在主流のGPツーリングカーにもジャストフィットします。
行程体積／2.10cc　出力／0.7ps/28,000r.p.m.

VG Series

ビッグブロックで楽しむ！

創立以来、O.S.エンジンが掲げてきた、模型用エンジン作りのコンセプトは"扱いやすさ"。どんなにエンジンが高性能化しても、常にユーザーが扱いやすいエンジンを作り続けることがO.S.エンジンの目指すものづくりです。その企業コンセプトが最も反映されているのが、このVGシリーズと言えるでしょう。ビッグブロックである21と30クラスで、始動性、キャブレター調整の容易さ、扱いやすい出力特性と、ユーザーフレンドリーを最優先させた味付けが施されたVGシリーズは、ビッグスケールツーリングカーや、ダイナミックな走行を楽しむビッグフットモデルなどを楽しむために、最適なパワーソースです。

MAX-21VG-P
Code No.13644
¥19,425（税抜価格¥18,500）

MAX-21VG-PX
Code No.13645
¥21,840（税抜価格¥20,800）
スポーツレーシングを楽しむため、安定した出力特性、アイドリングを実現。

MAX-21VG-P ES
Code No.13646
¥22,680（税抜価格¥21,600）
安定したベーシックパワーこそ重要なパフォーマンス。Let's Play R/C。
行程体積／3.46cc　出力／2.0ps/30,000r.p.m.

MAX-30VG (P)
Code No.13960
¥23,940（税抜価格¥22,800）

MAX-30VG (P) -X
Code No.13972
¥26,250（税抜価格¥25,000）
O.S.カー用エンジン最大排気量の30VGは、始動性の高さ、扱いやすさ、安定したパワーでビッグフットモデルの楽しさを最大限に引き出します。

MAX-30VG (P) ES
Code No.13966
¥26,775（税抜価格¥25,500）
ビッグフット用エンジン30VGシリーズに、HPI製"ロートスターター"対応モデルが登場。
エンジンを載せかえるだけで、イージースタートが手に入ります。
行程体積／5.00cc　出力／3.0ps/28,000r.p.m.

XZ Series

レーシングダイナミクスの探求

4万回転に迫る超高回転パワーバンドで疾走するエンジンR/Cカーの楽しみの一つは、レーシングシーンでのダイナミックなバトル。ライバルとしのぎを削って競い合い、1/1000秒のラップタイムを詰める感覚は、この素晴らしいホビーだけがもたらしてくれるフィーリングです。12クラスから、21、さらに28クラスまでのレーシングモデルに、ダイレクトなレーシングパフォーマンスを与えるXZシリーズは、ドライバーの感覚をダイレクトにマシンに伝える、生粋のレーシングパワーソースです。

MAX-12XZ
Code No.11671

¥23,100（税抜価格¥22,000）

TZシリーズの後継モデル12クラスレーシングエンジン。O.S.独自のノウハウを凝縮したモデルで確実な進歩を果たしました。

行程体積／2.10cc　出力／1.65ps/34,000r.p.m.

MAX-21XZ-B NEW
Code No.12180

¥32,550（税抜価格¥31,000）

軽量、低重心の専用設計アウターヘッド。
全域トルクアップ、且つスムーズなふけ上がりを実現しました。

行程体積／3.49cc　出力／2.55ps/33,000r.p.m.

MAX-21XZ-R
Code No.13873

¥44,100（税抜価格¥42,000）

2008年度1/8レーシング日本選手権優勝エンジン。ロングストローク、マルチポートシリンダーを採用することにより、1/8レーシングのジャンルに合ったフィーリングを実現、コストパフォーマンスに優れたエンジンです。

行程体積／3.49cc　出力／2.75ps/33,000r.p.m.

MAX-25XZ
Code No.12520

¥38,850（税抜価格¥37,000）

XZシリーズから"トラギー"専用プロスペックエンジンです。

行程体積／4.09cc　出力／3.1ps/33,000r.p.m.

MAX-28XZ
Code No.12830

¥40,740（税抜価格¥38,800）

注目の新オフロードカテゴリー、"トラギー"のレギュレーションに合わせた28クラスエンジン。圧倒的なパワーを発揮します。

行程体積／4.65cc　出力／3.31ps/32,000r.p.m.

O.S.SPEED

究極パフォーマンスを目指して

O.S.エンジンのレーシングモデルをベースに、まさに究極のレーシングカスタマイズを施した、ファクトリーチューンドモデルが、O.S.SPEEDレーシングエクイップメントです。12エンジンを搭載するGPツーリングカー、そして21クラスエンジンで戦う1/8レーシングモデルに勝利をもたらすために、正しく究極ともいえるチューニングが施されたO.S.SPEEDエンジンは、日本でそして世界各国で行われるコンペティションで、常に世界最高峰のレーシングバトルを繰り広げています。

O.S.SPEED 21XZ-B NEW　Code No.12186
¥41,790（税抜価格¥39,800）
行程体積／3.49cc　出力／2.6ps/34,000r.p.m.

O.S.SPEED 19XZ-B NEW　Code No.11950
¥41,790（税抜価格¥39,800）
行程体積／3.1cc

O.S.SPEED 12XZ Spec.Ⅱ　Code No.11680
¥38,640（税抜価格¥36,800）
行程体積／2.1cc　出力／1.75ps/35,000r.p.m.

CHAMPION'S BRAND
O.S. SPEED
RACING PERFORMANCE
www.osspeed.com

進化を

ハイスペックの
ベーシックモデル
も登場!!

O.S.MAX-21XZ-Bはレースでも十分に戦えるスペックながら、エントリーユーザーでも扱いやすさが魅力のベーシックモデルです。

MAX-21XZ-B Code No.12180

¥32,550（税抜価格 ¥31,000）

行程体積：3.49cc
ボア：16.27mm
ストローク：16.8mm
実用回転数：4,000～40,000r.p.m.
出力：2,55ps/33,000r.p.m.
重量：362g

遂げたチャンピオンモデル

バギーユーザー待望のNEWエンジンO.S.SPEED 21XZ-B 誕生!!

21VZ-B V-spec.「 で1/8バギー世界選手権を制してから約2年――。再び世界の頂点を極めるべく、O.S.SPEEDブランドから21XZ-Bが完全新設計で誕生しました。扱いやすさも重視し、全域でのトルクアップとスムーズな吹け上がりが開発のメインテーマとなった21XZ-B。従来モデルで好評を博した“スロットル操作に確実に追従するハイレスポンス”もGPバギーには必要不可欠な性能でしたが、これらすべての要素を融合するため、“完全新設計”ですべてを一新、最高の操縦フィーリングの獲得に成功しました。もちろん、今回見直されたのは出力特性にかかわる部分だけではありません。アウターヘッドの低重心化＆軽量化、クランクケースの剛性＆冷却性向上、従来モデル比約8％向上の低燃費性能など、計り知れないほどの進化を遂げているのです。“もはや死角なし”の21XZ-Bはレースを愛するバギーユーザーのニーズに応える、待望の1基です。

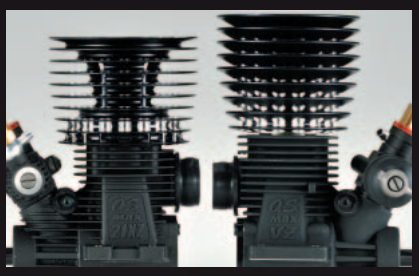

21VZ-B V-Spec.Ⅱ（右）に比べ全高を約9mm低く抑えた21XZ-B(左)。アウターヘッド単体でも約4グラムの軽量化を図り、大幅な低重心化を実現しています。

シリンダーライナーはオーソドックスな3ポートながら、従来モデルからボア＆ストロークを見直すことで理想の出力特性を得ました。

クランクシャフトはカウンターウェイト部へのタングステンウェイト追加で慣性マスを最適化、表面にはDLCコーティングを施しました。

リア側のボールベアリングには、転がり抵抗を可能な限り軽減するため、セラミックスボールベアリングが採用されています。

理想の出力特性を獲得するため、構成パーツや加工方法を見直した新型21J2(B)キャブレター。レデューサーは6.5mmが標準で装着されており、6mmと7mmが付属しています。

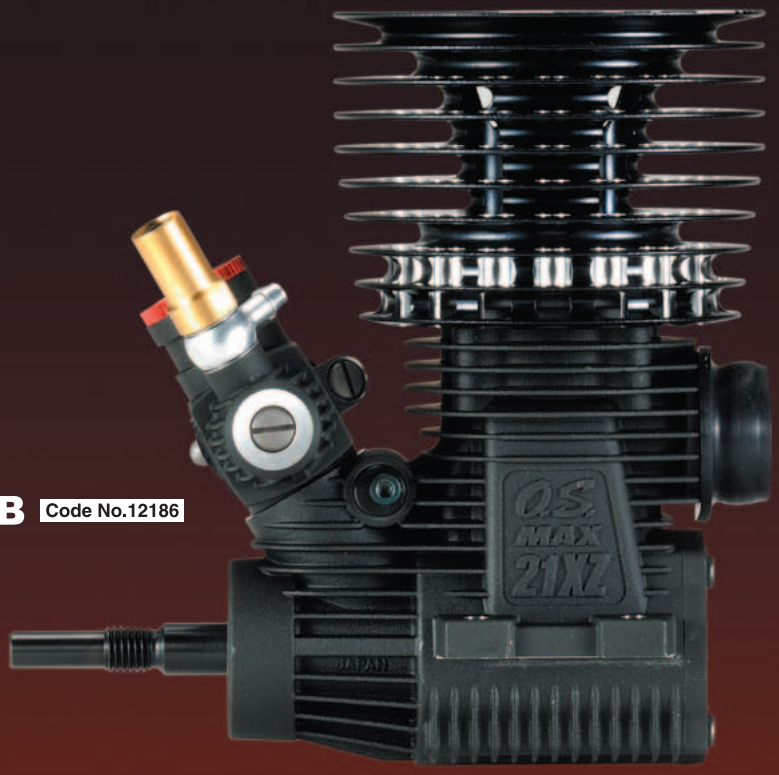

O.S.SPEED 21XZ-B Code No.12186

¥41,790（税抜価格 ￥39,800）

行程体積：3.49cc
ボア：16.27mm
ストローク：16.8mm
実用回転数：4,000～40,000r.p.m.
出力：2.6ps/34,000r.p.m.
重量：355g

1/8オフロードバギー
コンペティション専用モデル
O.S.SPEED19XZ-BもDEBUT!

O.S. SPEED Tuned

CONTENTS

POWER TRANSFER

O.S.Edition
2010-2011
Autumn - Winter

Car Side CONTENTS

Car04-05	O.S.SPEED 21XZ-B
Car06	O.S.SPEED
Car07	XZシリーズ
Car08	VGシリーズ
Car09	TGシリーズ
Car10	CVシリーズ
Car11	TZ／TMシリーズ
Car12-13	O.S.SPEED RACING TOOLS
Car14-17	RACING PERFORMANCE O.S.SPEED

POWER TRANSFER
O.S.Edition

進化を遂げたチャンピオンモデル
XZ-Bシリーズ誕生!
CAR SIDE

2010 Autumn - 2011 Winter
Vol.22

4 531028 691872

O.S.ENGINE 小川精機株式会社
〒546-0003 大阪府大阪市東住吉区今川3-6-15 06-6702-0225(代表)
www.os-engines.co.jp