O.S. ENGINE　O.S. SPEED　O.S. MOTOR
High Performance Brushless Motors

2019 分解図&部品表

エンジン／キャブレター／モーター

（一部生産中止機種含む）

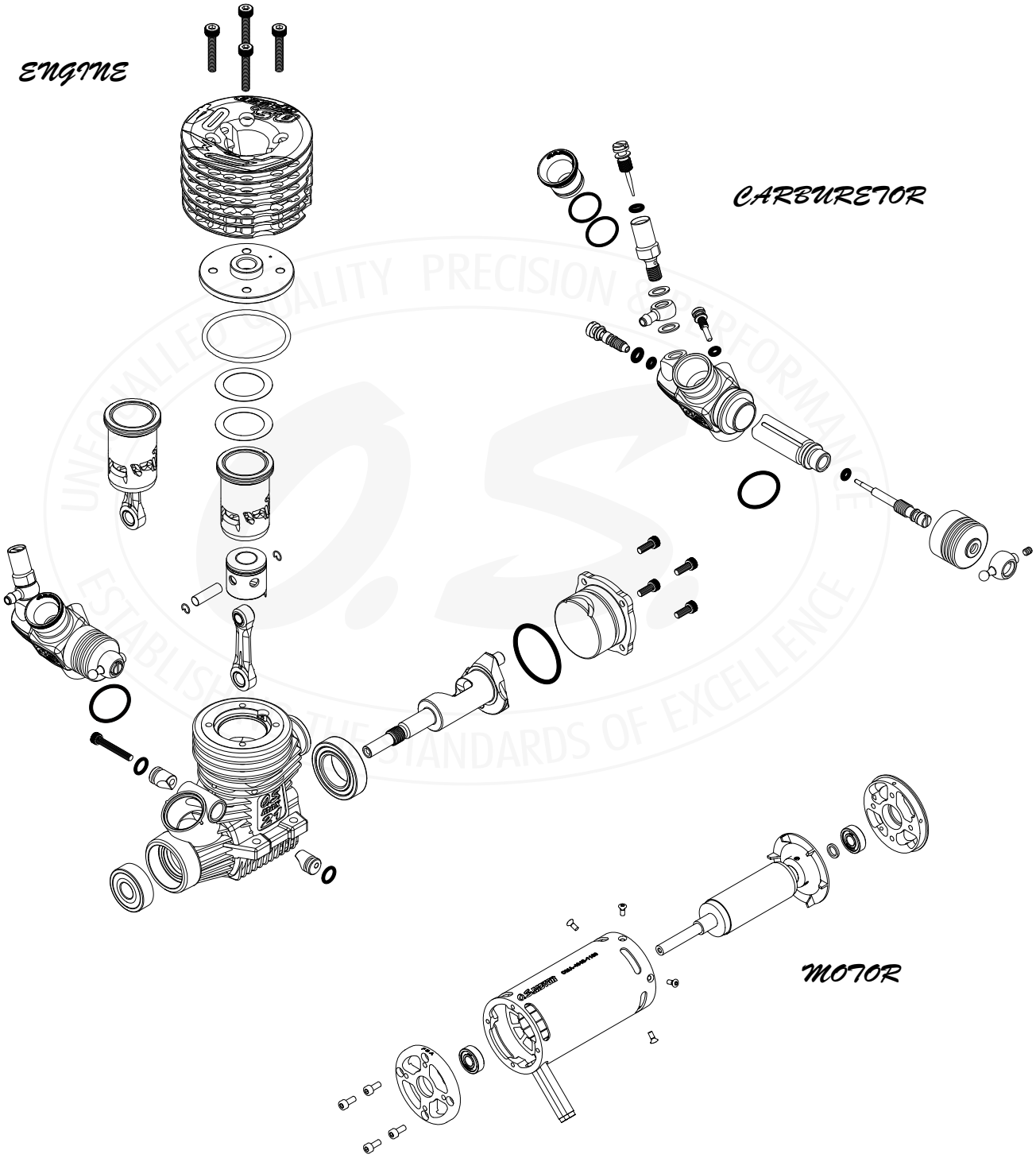

2019 年 12 月現在

目　次

P2　飛行機用 2/4ストローク ガソリンエンジン
P3　GT15
P4　GT22
P5　GT33
P6　GT60
P7　GGT10（生産中止）
P8　GGT15
P9　GT120T
P10　GF30Ⅱ
P11　GF30
P12　GF40
P13　飛行機用 2ストロークエンジン
P14　MAX-11CZ-A
P15　MAX-25FXⅡ
P16　MAX-35AX
P17　MAX-46AXⅡ
P18　MAX-55AX
P19　MAX-65AX
P20　MAX-75AX
P21　MAX-95AXRING
P22　MAX-120AXRING
P23　MAX-15LA
P24　MAX-25LAⅡ
P25　MAX-15/25LA-S（25LA-S 生産中止）
P26　MAX-46LA-S（生産中止）
P27　飛行機用 4ストロークエンジン
P28　FSα-56Ⅱ
P29　FSα-56（生産中止）
P30　FS-62V
P31　FSα-72Ⅱ
P32　FSα-72（生産中止）
P33　FSα-81-P（生産中止）
P34　FS-91SⅡ-P（生産中止）
P35　FS-95V
P36　FSα-110（生産中止）
P37　FSα-110-P（生産中止）
P38　FSα-155-P
P39　FS-120SⅢ
P40　飛行機用 4ストローク マルチシリンダーエンジン
P41-P42 FT-160 (Gemini-160)
P43-P44 FF-320 (Pegasus-320)
P45-46　FR7-420 (Sirius 7)
P47　ヘリコプター用 2ストローク ガソリンエンジン
P48　GT15HZⅡ
P49　GT15HZ
P50　ヘリコプター用 2ストロークエンジン
P51　MAX-32SX-HRING
P52　MAX-37SZ-HRING
P53　MAX-50SX-HRING Hyper
P54　MAX-55HZ Hyper
P55　MAX-55HZ-R
P56　MAX-105HZ
P57　MAX-105HZ-R
P58　O.S. SPEED ファクトリーチューニングエンジン
P59　O.S. SPEED 21XZ-GT
P60　O.S. SPEED 21XZ-B TY110%
P61　O.S. SPEED 21XZ-B Spec.Ⅲ（生産中止）
P62　O.S. SPEED T1203
P63　O.S. SPEED T1202（生産中止）
P64　O.S. SPEED B21 TY2
P65　O.S. SPEED B21 Adam Drake Edition 2
P66　O.S. SPEED B21 Adam Drake Edition
P67　O.S. SPEED B2103 Type S
P68　O.S. SPEED B2103 Type R
P69　O.S. SPEED B2102（生産中止）
P70　O.S. SPEED R21 EURO Spec
P71　O.S. SPEED R21GT
P72　O.S. SPEED R2104
P73　O.S. SPEED R2103
P74　O.S. SPEED R2102（生産中止）
P75　カー用 2ストロークエンジン
P76　MAX-12TG Ver.Ⅲ
P77　MAX-12TG Ver.Ⅱ（生産中止）
P78　MAX-15CV-X（生産中止）
P79　MAX-18CV-RX 11G/11J（生産中止）
P80　MAX-18TZ(P)-T（生産中止）
P81　MAX-R21
P82　MAX-21XZ-B Ver.Ⅱ
P83　MAX-21XR-B Ver.Ⅱ
P84　MAX-28XZ（生産中止）
P85　MAX-30VG(P)ES（生産中止）
P86　ボート用 船外エンジン
P87　MAX-21XM Ver.Ⅱ
P88　飛行機/ヘリコプター用 ブラシレスモーター
P89　OMR-4043-172Ⅱ
P90　OMA38 シリーズ
P91　OMA50 シリーズ
P92　OMA-6030-220
P93　OMH-5825-520/OMH-5830-490

分解図&部品表

飛行機用
２ストローク／４ストローク
ガソリンエンジン

GT15

(38160)

TYPE 61H

(28181010)

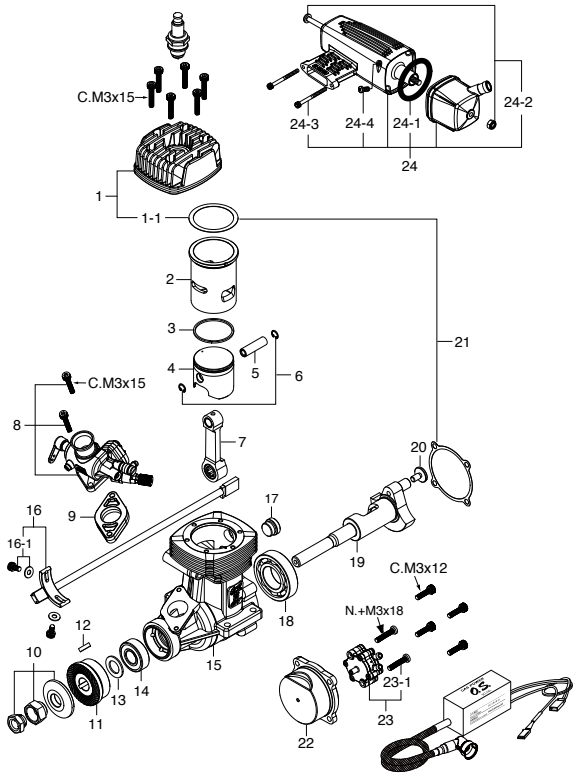

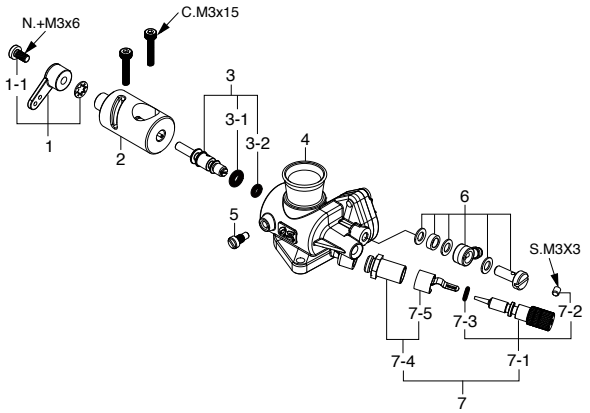

＊ねじの種類

C…キャップスクリュー　B…バインドねじ　M…丸平ねじ
F…皿ねじ　N…なべねじ　S…セットスクリュー

キャップスクリューセット（各10本入）

品名コード	サイズ	エンジン使用本数
79871140	M3x12	カバープレート取付ねじ（4本）
79871150	M3x15	シリンダーヘッド取付ねじ（6本） キャブレター取付ねじ（2本）

No.	品名コード	品　　名
1	28164000	シリンダーヘッド GT15
1-1	29061406	ヘッドガスケット 91HZ
2	29503100	シリンダーライナー 91FX
3	28153400	ピストンリング GT15HZ
4	28163200	ピストン GT15
5	26606008	ピストンピン 91HZ,61SX-H,61FSR
6	28117010	ピストンピンリテイナー GT15
7	28155000	コンロッド GT15HZ
8	28181010	キャブレタースロットル (61H) GT15
9	28169460	サーモインシュレーター GT15
10	45910100	ロックナットセット FS70S2,91S,91FX
11	28168000	ドライブワッシャ GT15
12	29008219	ウッドラフキー 61,90,91
13	46120000	スラストワッシャ 91FX,SX-H,SZ,FT160,FF
14	26731002	ボールベアリング(F) 40-61,70S,91S
15	28161000	クランクケース GT15
16	74002320	回転センサー GT33,22,60,GF30
16-1	74002321	回転センサー取付ねじセット（2個）GT33,22,60
17	28151300	クランクケースプラグ GT15HZ
18	29030001	ボールベアリング(R) 61-91F,FX,FR
19	28162000	クランクシャフト GT15
20	28152100	クランクピン止めねじ GT22,GF30
21	29514000	ガスケットセット 91FX,91SX-H
22	28167000	カバープレート GT15
23	72508100	ポンプユニット (PD-08) FS200SP,GF30
23-1	29067130	ポンプ取付ねじ(N.+M3x18)（10本）
24	27425011	E-4040サイレンサー 一式 75,95AX,GT15
24-1	29122540	"O" リング（2個） E-5020
24-2	27425300	サイレンサー組立ねじ 75AX
24-3	26625210	サイレンサー取付ねじ(M4x40)（2本） E-4020
24-4	23081706	キャブレター取付ねじ(N.+M3.5x5)（2本）25-46LA,49PI
	74002710	イグナイター IG-06
	71669010	スパークプラグ CM-6(Rcexl) GT15,22,33,55,60,GF40,GT15HZ,600

No.	品名コード	品　　名
1	27881400	スロットルアーム 一式 70N,C14,60F,70D
1-1	22081313	アーム取付ねじ 1A-3A
2	28181210	キャブレターローター (61H) GT15
3	28181600	アイドル調整バルブ (61H)
3-1	28181920	"O" リング（大）（2個）
3-2	28181910	"O" リング（小）（2個）
4	28181110	キャブレター本体 (61H) GT15
5	45581820	ローターガイドスクリュー 20C,60MC,70D
6	28181950	ユニバーサルニップル No.17
7	28181900	ニードルバルブ 一式 (61H) 70T
7-1	28181970	ニードル 一式 (61H) 70T
7-2	26381501	セットスクリュー
7-3	28181910	"O" リング（2個）
7-4	27381940	ニードルホルダー 一式 20C,60U,70D,7H
7-5	26711305	ラチェットスプリング No.4

GT22

(38200)

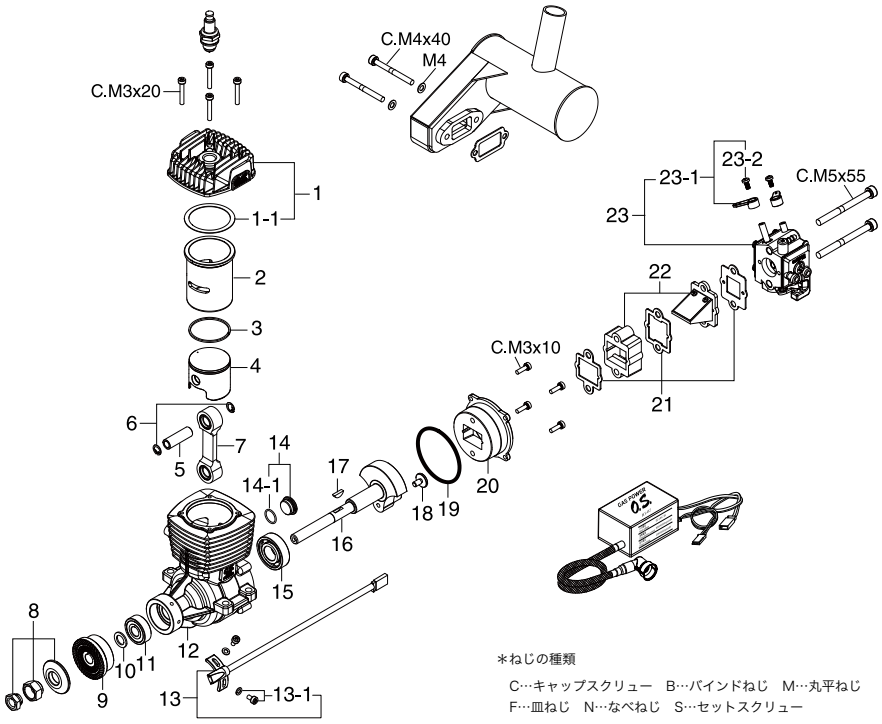

＊ねじの種類

C…キャップスクリュー　B…バインドねじ　M…丸平ねじ
F…皿ねじ　N…なべねじ　S…セットスクリュー

キャップスクリューセット（各10本入）

品名コード	サイズ	エンジン使用本数
79871200	M3x20	シリンダーヘッド取付ねじ（4本）
79871120	M3x10	カバープレート取付ねじ（4本）
79871555	M5x55	キャブレター&リードバルブ取付ねじ（2本）

No.	品名コード	品　　名
1	28204000	シリンダーヘッド GT22
1-1	28204160	ヘッドガスケット GT22
2	28203100	シリンダーライナー GT22
3	28203400	ピストンリング GT22
4	28203200	ピストン GT22
5	28206000	ピストンピン GT22
6	28317000	ピストンピンリテイナー GT33,22,GF30
7	28205000	コンロッド GT22
8	45910100	ロックナットセット FS70S2,91S,91FX
9	28208000	ドライブワッシャ GT22
10	27720000	スラストワッシャ 46-91HG,HGL
11	44731000	ボールベアリング（F） FS70U
12	28201000	クランクケース GT22
13	74002320	回転センサー GT33,22,60,GF30
13-1	74002321	回転センサー取付ねじセット（2個）GT33,22,60
14	29701300	クランクケースプラグ GT55,33,33,GF30
14-1	29701310	"O" リング (SS-10.5)
15	40630000	ボールベアリング（R） FS62V
16	28202000	クランクシャフト GT22
17	29008219	ウッドラフキー 61,90,91
18	28152100	クランクピン止めねじ GT22,GF30
19	28214000	カバーガスケット GT22
20	28207000	カバープレート GT22

No.	品名コード	品　　名
21	28215100	キャブレター&リードバルブ ガスケットセット（3種類） GT22
22	28216000	リードバルブ 一式 GT22
23	28281000	キャブレタースロットル(WT1054) GT22
23-1	29781360	チョークアーム 一式（1個）
23-2	29781350	N4-40x5ねじ（1本）
	28225000	E-5040サイレンサー（ワッシャ付） GT22
	28214400	エキゾーストガスケット GT22
	79871440	キャップスクリュー（M4x40）（10本入）
	74002310	イグナイター (IG-02) GT33,22,60
	71669010	スパークプラグ CM-6(Rcexl) GT15,22,33,55,60,GF40,GT15HZ,600

GT33

(38300)

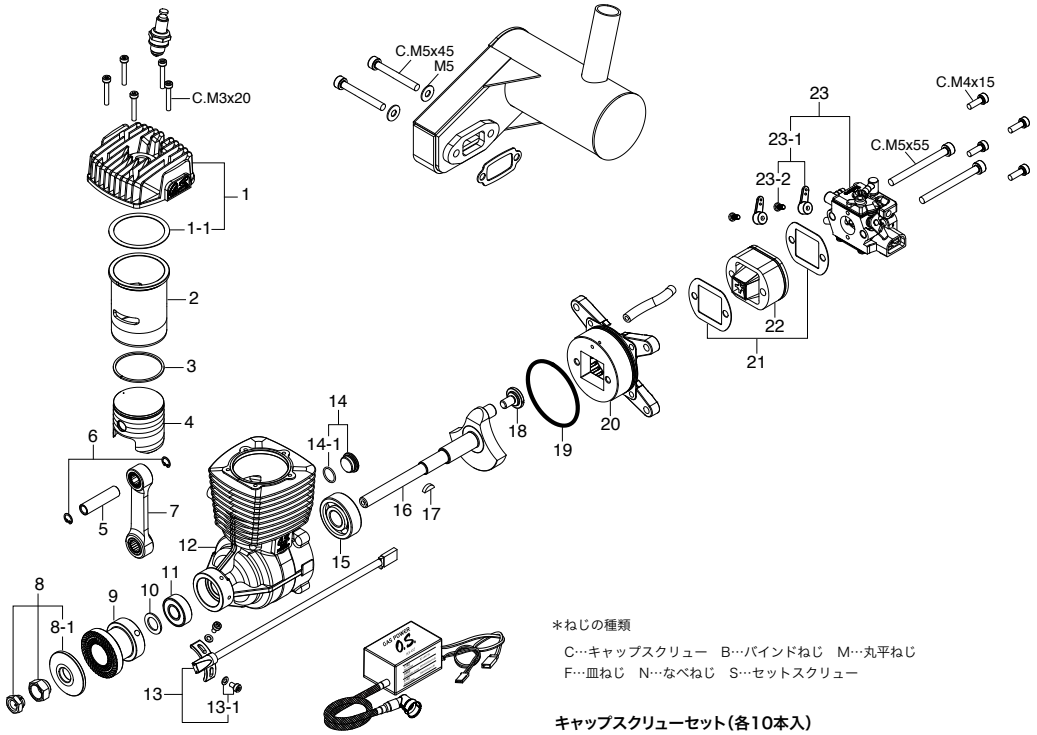

＊ねじの種類

C…キャップスクリュー　B…バインドねじ　M…丸平ねじ
F…皿ねじ　N…なべねじ　S…セットスクリュー

キャップスクリューセット（各10本入）

品名コード	サイズ	エンジン使用本数
79871200	M3x20	シリンダーヘッド取付ねじ（5本）
79871415	M4x15	カバープレート取付ねじ（4本）
79871555	M5x55	キャブレター&リードバルブ取付ねじ（2本）

No.	品名コード	品　　名
1	28304000	シリンダーヘッド GT33
1-1	28304160	ヘッドガスケット GT33
2	28303100	シリンダーライナー GT33
3	28303400	ピストンリング GT33
4	28303200	ピストン GT33
5	28306010	ピストンピン GT33
6	28317000	ピストンピンリテイナー GT33,22,GF30
7	28305000	コンロッド GT33
8	28310000	ロックナットセット GT33,GF30
8-1	28309000	プロペラワッシャ GT33,GF30
9	28308000	ドライブスペーサー GT33
10	46120000	スラストワッシャ 91FX,SXH,SZ,FT160,FF
11	26731010	ボールベアリング（F） 120AX
12	28301000	クランクケース GT33
13	74002320	回転センサー GT33,22,60,GF30
13-1	74002321	回転センサー取付ねじセット（2個）GT33,22,60
14	29701300	クランクケースプラグ GT55,33,33,GF30
14-1	29701310	"O" リング (SS-10.5)
15	28330000	ボールベアリング（R） GT33
16	28302000	クランクシャフト GT33
17	29008219	ウッドラフキー 61,90,91
18	28302100	クランクピン止めねじ GT33
19	29122540	カバーガスケット
20	28307000	カバープレート GT33

No.	品名コード	品　　名
21	28315000	キャブレター&リードバルブ ガスケットセット GT33
22	28316000	リードバルブ 一式 GT33
23	28381000	キャブレタースロットル(WT1024) GT33
23-1	29781360	チョークアーム 一式（1個）
23-2	29781350	N4-40x5ねじ（1本）
	28325000	E-5030サイレンサー GT33
	28314300	エキゾーストガスケット GT33
	79871545	キャップスクリュー（M5x45）（10本入）
	74002310	イグナイター (IG-02) GT33,22,60
	71669010	スパークプラグ CM-6(Rcexl) GT15,22,33,55,60,GF40,GT15HZ,600

GT60

サイレンサー無
(38608)

サイレンサー付
(38600)

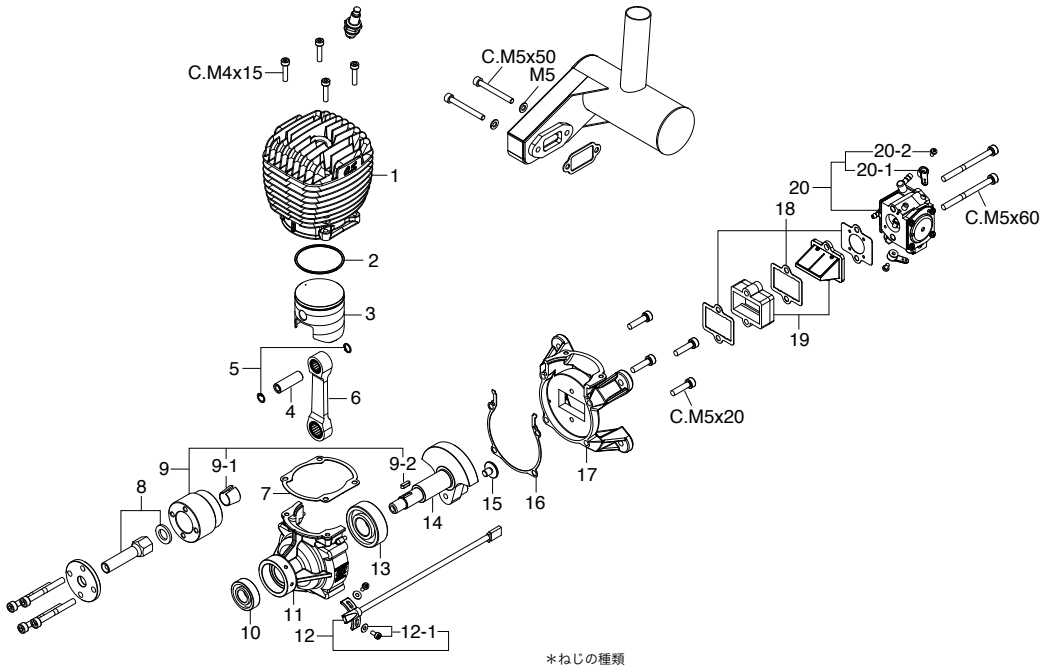

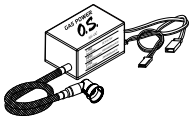

＊ねじの種類

C…キャップスクリュー　B…バインドねじ　M…丸平ねじ
F…皿ねじ　N…なべねじ　S…セットスクリュー

キャップスクリューセット（各10本入）

品名コード	サイズ	エンジン使用本数
79871415	M4x15	シリンダーブロック取付ねじ（4本）
79871520	M5x20	リアハウジング取付ねじ（4本）
79871560	M5x60	キャブレター&リードバルブ取付ねじ（2本）

No.	品名コード	品　　名
1	28603100	シリンダーブロック GT60
2	28603400	ピストンリング GT60
3	28603200	ピストン GT60
4	29706000	ピストンピン GT55,60
5	29717000	ピストンピンリテイナー GT55,60
6	28605000	コンロッド GT60
7	28614000	シリンダーガスケット GT60
8	28602100	パイロットシャフト GT60
9	28608000	ドライブスペーサー GT60
9-1	29708100	テーパーコレット GT55,60
9-2	29708200	平行キー GT55,60
10	29730000	ボールベアリング（F） GT55,60
11	28601600	フロントハウジング GT60
12	74002320	回転センサー GT33,22,60,GF30
12-1	74002321	回転センサー取付ねじセット（2個） GT33,22,60
13	28631000	ボールベアリング（R） GT60
14	28602000	クランクシャフト GT60
15	28602200	クランクピン止めねじ GT60
16	28614100	ケースガスケット GT60
17	28601800	リアハウジング GT60
18	28615100	キャブレター&リードバルブ ガスケットセット（3種類） GT60
19	28616000	リードバルブ 一式 GT60

No.	品名コード	品　　名
20	28681000	キャブレタースロットル（HAD313） GT60
20-1	22081408	スロットルアーム（No.5）
20-2	29781350	N4-40x5ねじ（1本）
	28625000	E-6020 サイレンサー（ワッシャ付） GT60
	29714300	エキゾーストガスケット GT55,60
	79871550	キャップスクリュー M5x50（10本入）
	29709000	プロペラワッシャ GT55,60
	79871545	キャップスクリュー M5x45（10本入）
	74002310	イグナイター（IG-02） GT33,22,60
	71669010	スパークプラグ　CM-6（Rcexl） GT15,22,33,55,60,GF40,GT15HZ,600

GGT10

(3A400)

TYPE 61HB

(4A481000)

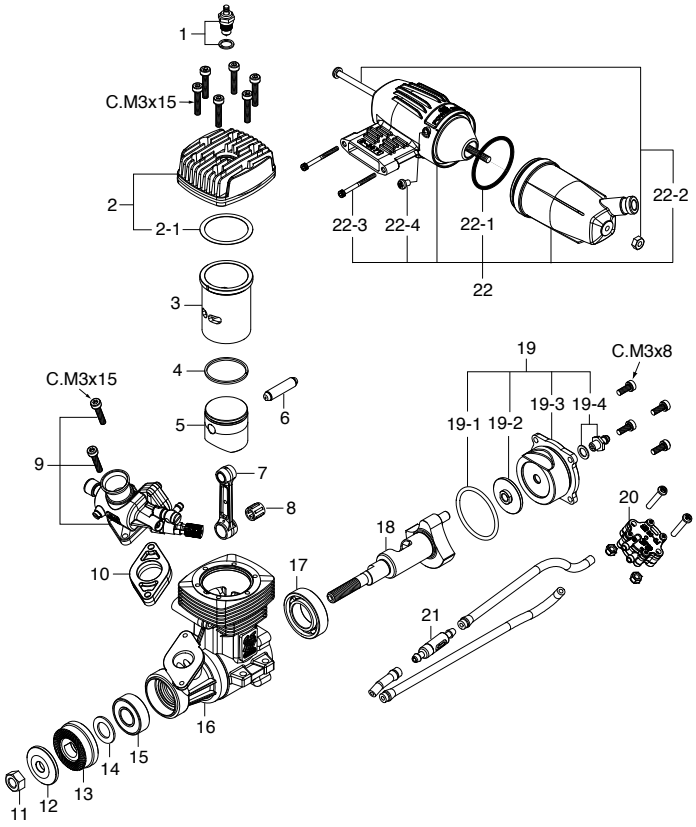

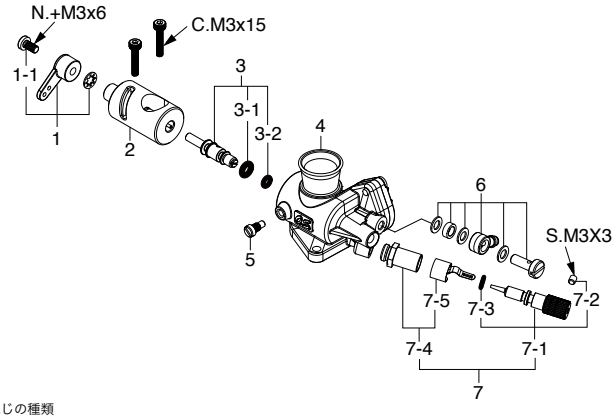

＊ねじの種類

C…キャップスクリュー　B…バインドねじ　M…丸平ねじ
F…皿ねじ　N…なべねじ　S…セットスクリュー

キャップスクリューセット（各10本入）

品名コード	サイズ	エンジン使用本数
79871110	M3x8	カバープレート取付ねじ（4本）
79871150	M3x15	シリンダーヘッド取付ねじ（6本） キャブレター取付ねじ（2本）

No.	品名コード	品　　名
1	71655001	プラグ G5（グローガソリンエンジン用） GGT10,15
2	4A404000	シリンダーヘッド GGT10
2-1	4A404160	ヘッドガスケット GGT10
3	4A403000	シリンダーライナー GGT10
4	26703404	ピストンリング 61SX,RX,SFN,F,VF-H
5	4A403200	ピストン GGT10
6	4A406000	ピストンピン GGT10
7	4A405000	コンロッド GGT10
8	4A405020	コンロッドベアリング GGT10
9	4A481000	キャブレタースロットル (61HB) GGT10
10	28169460	サーモインシュレーター GT15
11	23210007	プロペラナット(1/4-28) 21-61
12	23209003	プロペラワッシャ 40-61
13	4A408000	ドライブワッシャ GGT10
14	46120000	スラストワッシャ 91FX,SXH,SZ,FT160,FF
15	26731010	ボールベアリング（F）120AX
16	4A401000	クランクケース GGT10
17	26730005	ボールベアリング（R）46AX,40-46FX
18	4A402000	クランクシャフト GGT10
19	4A407000	カバープレート 一式 GGT10
19-1	25804170	カバーガスケットセット 55HZ
19-2	4A407020	コンロッドプレート GGT10
19-3	4A407010	カバープレート GGT10
19-4	4A407030	ニップル 一式 GGT10 (シールワッシャ5.0 1個付)
20	72508100	ポンプユニット PD-08 FS200SP,GF30
21	78300000	ガソリン用燃料フィルターS
22	24625211	E-3071サイレンサー 一式 46AX2,55AX,GGT10
22-1	24625125	"O" リング (S-32) E-3070
22-2	25625300	サイレンサー組立ねじ E-3020 55AX
22-3	25425400	サイレンサー取付ねじ（M3x35）（2本）E-3020,873
22-4	23081706	キャブレター取付ねじ（N.+M3.5x5）（2本）25-46LA,49PI
	29067120	ポンプ取付ねじ（N.+M3x18 2本／ナイロンナット 2個）

No.	品名コード	品　　名
1	27881400	スロットルアーム 一式 70N,C14,60F,70D
1-1	22081313	アーム取付ねじ 1A-3A
2	4A408120	キャブレターローター (61HB) GT15
3	28181600	アイドル調整バルブ (61H)
3-1	28181920	"O" リング（大）（2個）
3-2	28181910	"O" リング（小）（2個）
4	28181110	キャブレター本体 (61H) GT15
5	45581820	ローターガイドスクリュー 20C,60MC,70D
6	28181950	ユニバーサルニップル No.17
7	28181900	ニードルバルブ 一式 (61H) 70T
7-1	28181970	ニードル 一式 (61H) 70T
7-2	26381501	セットスクリュー
7-3	28181910	"O" リング（2個）
7-4	27381940	ニードルホルダー 一式 20C,60U,70D,7H
7-5	26711305	ラチェットスプリング No.4

GGT15

(3A200)

TYPE 61H

(28181010)

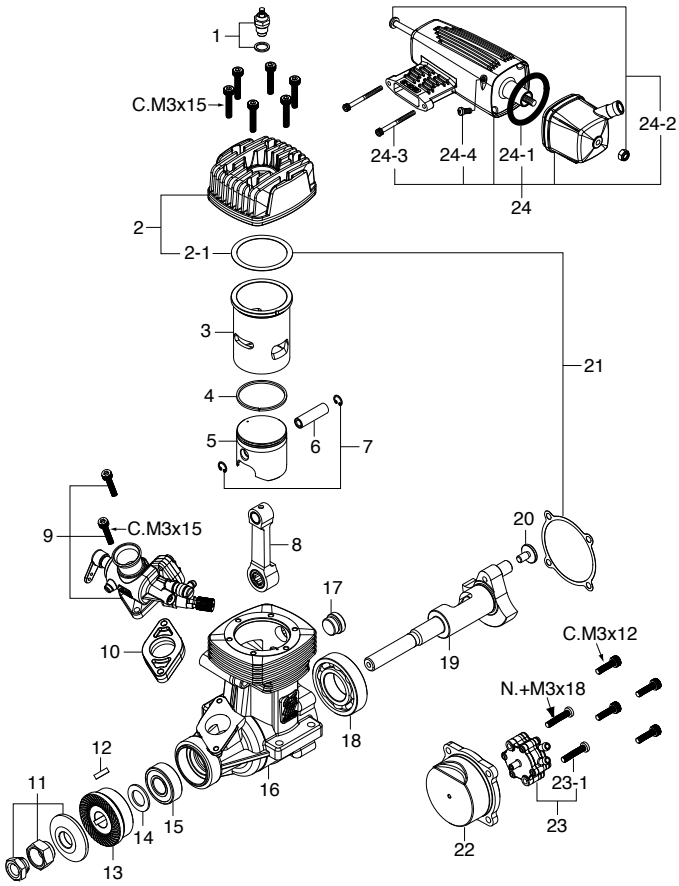

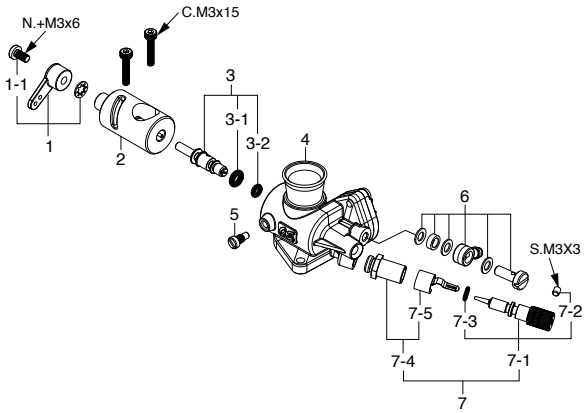

＊ねじの種類

C…キャップスクリュー　B…バインドねじ　M…丸平ねじ
F…皿ねじ　N…なべねじ　S…セットスクリュー

キャップスクリューセット（各10本入）

品名コード	サイズ	エンジン使用本数
79871140	M3x12	カバープレート取付ねじ（4本）
79871150	M3x15	シリンダーヘッド取付ねじ（6本） キャブレター取付ねじ（2本）

No.	品名コード	品　　名
1	71655001	プラグ G5（グローガソリンエンジン用） GGT10,15
2	4A204000	シリンダーヘッド GGT15
2-1	29061406	ヘッドガスケット 91HZ
3	29503100	シリンダーライナー 91FX
4	28153400	ピストンリング GT15HZ
5	28163200	ピストン GT15
6	26606008	ピストンピン 91HZ,61SX-H,61FSR
7	28117010	ピストンピンリテイナー（2個） GT15
8	28155000	コンロッド GT15HZ
9	28181010	キャブレタースロットル (61H) GT15
10	28169460	サーモインシュレーター GT15
11	45910100	ロックナットセット FS70S2,91S,91FX
12	29008219	ウッドラフキー 61,90,91
13	29508000	ドライブワッシャ 91FX
14	46120000	スラストワッシャ 91FX,SXH,SZ,FT160,FF
15	26731002	ボールベアリング（F） 40-61,70S,91S
16	4A201000	クランクケース GGT15
17	28151300	クランクケースプラグ GT15HZ
18	29030001	ボールベアリング（R） 61-91F,FX,FR
19	28162000	クランクシャフト GT15
20	28152100	クランクピン止めねじ GT22,GF30
21	29514000	ガスケットセット 91FX,91SZ-H
22	28167000	カバープレート GT15
23	72508100	ポンプユニット PD-08 FS200SP,GF30
23-1	29067130	ポンプ取付ねじ（N.+M3x18）（10本）
24	27425011	E-4040サイレンサー 一式 75,95AX,GT15
24-1	29122540	"O" リング（2個） E-5020
24-2	27425300	サイレンサー組立ねじ E-4040 75AX
24-3	26625210	サイレンサー取付ねじ（M4x40）（2本） E-4020
24-4	23081706	キャブレター取付ねじ（N.+M3.5x5）（2本）25-46LA,49PI

No.	品名コード	品　　名
1	27881400	スロットルアーム 一式 70N,C14,60F,70D
1-1	22081313	アーム取付ねじ 1A-3A
2	28181210	キャブレターローター (61H) GT15
3	28181600	アイドル調整バルブ (61H)
3-1	28181920	"O" リング（大）（2個）
3-2	28181910	"O" リング（小）（2個）
4	28181110	キャブレター本体 (61H) GT15
5	45581820	ローターガイドスクリュー 20C,60MC,70D
6	28181950	ユニバーサルニップル No.17
7	28181900	ニードルバルブ 一式 (61H) 70T
7-1	28181970	ニードル 一式 (61H) 70T
7-2	26381501	セットスクリュー
7-3	28181910	"O" リング（2個）
7-4	27381940	ニードルホルダー 一式 20C,60U,70D,7H
7-5	26711305	ラチェットスプリング No.4

GT120T

(3AB00)

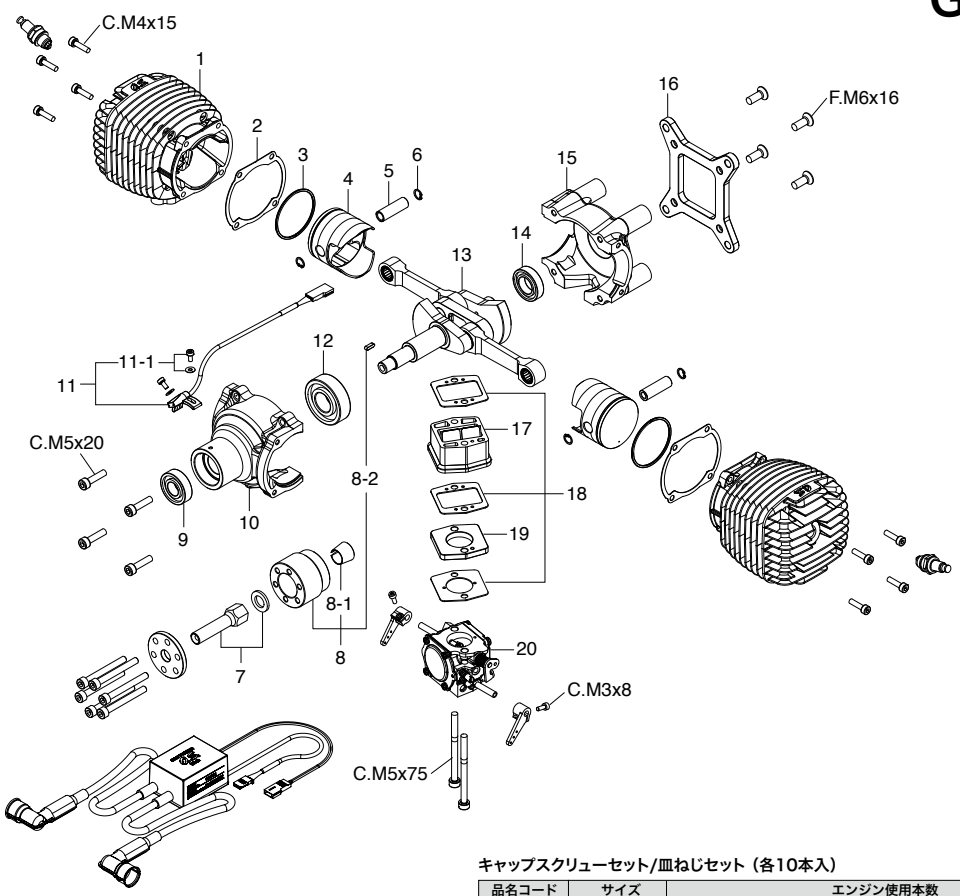

＊ねじの種類

C…キャップスクリュー　B…バインドねじ　M…丸平ねじ
F…皿ねじ　N…なべねじ　S…セットスクリュー

キャップスクリューセット/皿ねじセット（各10本入）

品名コード	サイズ	エンジン使用本数
79871110	M3x8	スロットルアーム取付ねじ(2本)
79871415	M4x15	シリンダーブロック取付ねじ(8本)
79871520	M5x20	フロントハウジング取付ねじ(4本)
79871575	M5x75	キャブレター&リードバルブ取付ねじ(2本)
79875616	M6x16(皿)	ラジアルマウント取付ねじ(4本)

No.	品名コード	品　　名
1	28603100	シリンダーブロック GT60
2	28614000	シリンダーガスケット GT60
3	28603401	ピストンリング GT60(D)
4	28603200	ピストン GT60
5	29706000	ピストンピン GT55,GT60
6	29717000	ピストンピンリテイナー GT55,GT60
7	28602100	パイロットシャフト GT60
8	4AB08000	ドライブスペーサー GT120T
8-1	29708100	テーパーコレット GT55,GT60
8-2	29708200	平行キー GT55,GT60
9	29332000	ボールベアリング(F) BGX-1(H)
10	4AB01000	フロントハウジング GT120T
11	74002A20	回転センサー IG-10
11-1	74002321	回転センサー取付ねじセット(2個) GT33,22,60

No.	品名コード	品　　名
12	28631000	ボールベアリング(M) GT60
13	4AB02000	クランクシャフト 一式 GT120T
14	26730005	ボールベアリング(R) 46AX,40-46FX
15	4AB01800	リアハウジング GT120T
16	4AB28000	ラジアルマウント GT120T
17	4AB18000	リードバルブ 一式 GT120T
18	4AB15000	キャブレター&リードバルブガスケットセット(3枚) GT120T
19	4AB21000	キャブレタースペーサー GT120T
20	4AB81000	キャブレタースロットル(HS-324A) GT120T
	4AB81410	スロットルアーム(No.8)
	74002A10	イグナイター(IG-10) GT120T
	71669010	スパークプラグ　CM-6(Rcexl)
	79871550	キャップスクリュー M5x50(10本入)
	4AB09000	プロペラワッシャ GT120T

GF30II

(3A010)

TYPE 70T2

(4A082010)

＊ねじの種類

C…キャップスクリュー　B…バインドねじ　M…丸平ねじ
F…皿ねじ　N…なべねじ　S…セットスクリュー

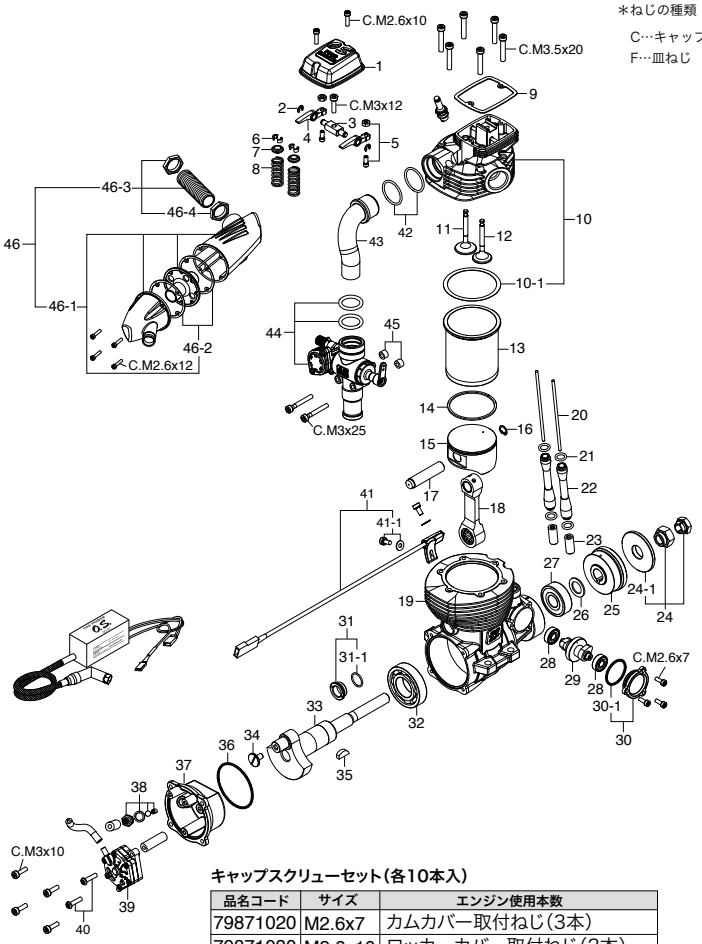

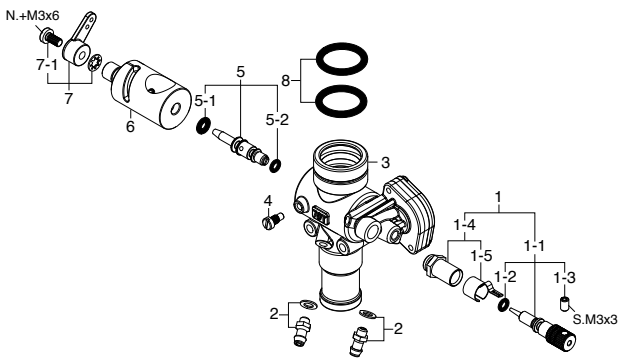

キャップスクリューセット（各10本入）

品名コード	サイズ	エンジン使用本数
79871020	M2.6x7	カムカバー取付ねじ（3本）
79871030	M2.6x10	ロッカーカバー取付ねじ（2本）
79871040	M2.6x12	サイレンサー組立ねじ（4本）
79871120	M3x10	カバープレート取付ねじ（4本）
79871140	M3x12	ロッカーサポート取付ねじ（1本）
79871250	M3x25	キャブレター取付ねじ（2本）
79871100	M3.5x20	シリンダーヘッド取付ねじ（6本）

No.	品名コード	品　　名
1	28181900	ニードルバルブ 一式 61H,70T
1-1	28181970	ニードル 一式 61H,70T
1-2	28181910	"O" リング（2個） S3
1-3	26381501	セットスクリュー
1-4	27381940	ニードルバルブホルダー 一式 20C,60U,70D,7H
1-5	26711305	ラチェットスプリング No.4
2	22681953	燃料インレット（ニップルNo.1）
3	4A082100	キャブレター本体 70T GF30
4	45581820	ローターガイドスクリュー 20C,60MC,70D
5	4A081600	アイドル調整バルブ 一式 70T GF30
5-1	28181920	"O" リング（大）（2個） P3
5-2	28181910	"O" リング（小）（2個） S3
6	4A081210	キャブレターローター 70T2 GF30II
7	27881400	スロットルアーム 一式 70N,C14,60F,70D
7-1	22081313	アーム取付ねじ 1A-3A
8	4A081500	キャブレターガスケット 70T（2個） P14

No.	品名コード	品　　名
1	4A004200	ロッカーカバー GF30
2	45761600	ロッカーアームリテイナー（2個/1組） FS26S-120S,70U
3	49464000	ロッカーサポート GF30-40
4	42561100	ロッカーアーム（1個） FSα155,GF30
5	44561200	タペット調整ねじ（1組） FS200S,GF30
6	45560410	コッターピン（2個/1組） FS120S3,SE,GF30
7	49460400	バルブスプリングリテイナー（1個） GF30-40
8	49460200	バルブスプリング（1個） GF30-40
9	44514300	ロッカーカバーガスケット FS200S,GF30
10	4A004100	シリンダーヘッド（ガスケット付） GF30
10-1	44514100	ヘッドガスケット（2枚） FS200S,FI,GF30
11	49460100	インテークバルブ（1個） GF30-40
12	49460110	エキゾーストバルブ（1個） GF30-40
13	4A003100	シリンダーライナー GF30
14	44503400	ピストンリング FS200S,GF30
15	4A003200	ピストン GF30
16	28317000	ピストンピンリテイナー（2個） GT33,22,GF30
17	4A006000	ピストンピン GF30
18	4A005000	コンロッド GF30
19	4A001000	クランクケース GF30
20	4A066000	プッシュロッド（2本セット） GF30
21	45566310	プッシュロッドカバー "O"リング（2個） S-5
22	49466100	プッシュロッドカバー（1本） GF30-40
23	44564000	カムフォロア（2個セット） FS200S,GF30
24	28310000	ロックナットセット GT33,GF30
24-1	28309000	プロペラワッシャ GT33,GF30
25	4A008000	ドライブワッシャ GF30
26	45520000	スラストワッシャ FS120S,S2,SE,SP
27	29431000	ボールベアリング（前） 140RX

No.	品名コード	品　　名
28	45231100	カムシャフトベアリング（1個） FS40-120S
29	44562000	カムシャフト FS200S,GF30
30	44501100	カムカバー FS200S,GF30
30-1	44501110	"O"リング (S16) FS200S,GF30
31	29701300	クランクケースプラグ GT55,33,22,GF30
31-1	29701310	"O"リング (SS-10.5)
32	29030001	ボールベアリング（後） 61-91F,FX,FR
33	4A002000	クランクシャフト GF30
34	28152100	クランクピン止めねじ GT22,GF30
35	45508200	ウッドラフキー FS120S3,SE,SP
36	29061410	カバーガスケット FS200S,91SZ,RZ,GF30
37	4A007010	カバープレート GF30II
38	49407010	PCVバルブ 一式 GF30-40
39	72508200	ポンプユニット PD-09 GF30II
40	79871702	ポンプ取付ねじ（N.+M3x12）（10本）
41	74002320	回転センサー GT60,33,22,GF30
41-1	74002321	回転センサー取付ねじセット（2個） GT60,33,22
42	4A014110	インテークマニホールドガスケット（2個） (S18)
43	4A069400	インテークマニホールド GF30
44	4A082010	キャブレタースロットル 70T2 GF30II
45	4A069460	サーモインシュレーター（2個） GF30
46	49425000	F-6040サイレンサー 一式 GF30-40
46-1	49425100	サイレンサー本体 GF30-40
46-2	44525110	サイレンサー本体ガスケット（2枚） F-6010
46-3	44525200	エキゾーストマニホールド 一式 FS200,GF30
46-4	44525210	マニホールドナット M16（1個）FS200S,GF30
	74002811	イグナイター (IG-07) GF30
	71669020	スパークプラグ 1/4-32(Rcexl) GF30,GF30II

GF30

(3A000)

TYPE 70T

(4A082000)

＊ねじの種類

C…キャップスクリュー　B…バインドねじ　M…丸平ねじ
F…皿ねじ　N…なべねじ　S…セットスクリュー

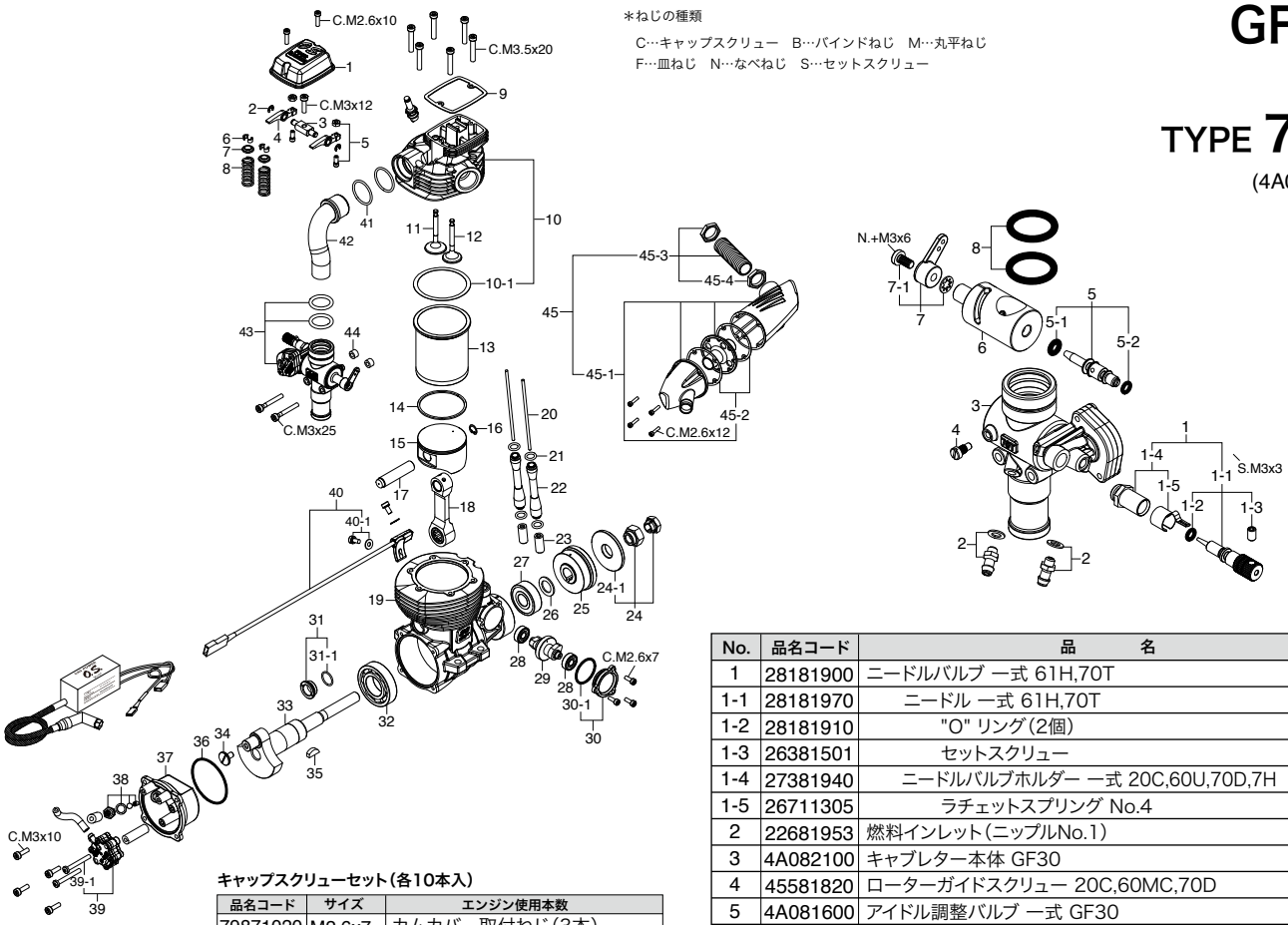

キャップスクリューセット（各10本入）

品名コード	サイズ	エンジン使用本数
79871020	M2.6x7	カムカバー取付ねじ（3本）
79871030	M2.6x10	ロッカーカバー取付ねじ（2本）
79871040	M2.6x12	サイレンサー組立ねじ（4本）
79871120	M3x10	カバープレート取付ねじ（4本）
79871140	M3x12	ロッカーサポート取付ねじ（1本）
79871250	M3x25	キャブレター取付ねじ（2本）
79871100	M3.5x20	シリンダーヘッド取付ねじ（6本）

No.	品名コード	品　　名
1	28181900	ニードルバルブ 一式 61H,70T
1-1	28181970	ニードル 一式 61H,70T
1-2	28181910	"O" リング（2個）
1-3	26381501	セットスクリュー
1-4	27381940	ニードルバルブホルダー 一式 20C,60U,70D,7H
1-5	26711305	ラチェットスプリング No.4
2	22681953	燃料インレット（ニップルNo.1）
3	4A082100	キャブレター本体 GF30
4	45581820	ローターガイドスクリュー 20C,60MC,70D
5	4A081600	アイドル調整バルブ 一式 GF30
5-1	28181920	"O" リング（大）（2個）
5-2	28181910	"O" リング（小）（2個）
6	4A081200	キャブレターローター GF30
7	27881400	スロットルアーム 一式 70N,C14,60F,70D
7-1	22081313	アーム取付ねじ 1A-3A
8	4A081500	キャブレターガスケット（2個）

No.	品名コード	品　　名
1	4A004200	ロッカーカバー GF30
2	45761600	ロッカーアームリテイナー（2個/1組） FS26S-120S,70U
3	49464000	ロッカーサポート GF30-40
4	42561100	ロッカーアーム（1個） FSα155,GF30
5	44561200	タペット調整ねじ（1組） FS200S,GF30
6	45560410	コッターピン（2個/1組） FS120S3,SE,GF30
7	49460400	バルブスプリングリテイナー（1個） GF30-40
8	49460200	バルブスプリング（1個） GF30-40
9	44514300	ロッカーカバーガスケット FS200S,GF30
10	4A004100	シリンダーヘッド（ガスケット付） GF30
10-1	44514100	ヘッドガスケット（2枚） FS200S,FI
11	49460100	インテークバルブ（1個） GF30-40
12	49460110	エキゾーストバルブ（1個） GF30-40
13	4A003100	シリンダーライナー GF30
14	44503400	ピストンリング FS200S,GF30
15	4A003200	ピストン GF30
16	28317000	ピストンピンリテイナー（2個） GT33,22,GF30
17	4A006000	ピストンピン GF30
18	4A005000	コンロッド GF30
19	4A001000	クランクケース GF30
20	4A066000	プッシュロッド（2本セット） GF30
21	45566310	プッシュロッドカバー "O"リング（2個）
22	49466100	プッシュロッドカバー（1本） GF30-40
23	44564000	カムフォロア（2個セット） FS200S,GF30
24	28310000	ロックナットセット GT33,GF30
24-1	28309000	プロペラワッシャ GT33,GF30
25	4A008000	ドライブワッシャ GF30
26	45520000	スラストワッシャ FS120S,S2,SE,SP
27	29431000	ボールベアリング（前） 140RX

No.	品名コード	品　　名
28	45231100	カムシャフトベアリング（1個） FS40-120S
29	44562000	カムシャフト FS200S,GF30
30	44501100	カムカバー FS200S,GF30
30-1	44501110	"O"リング FS200S,GF30
31	29701300	クランクケースプラグ GT55,33,22,GF30
31-1	29701310	"O"リング
32	29030001	ボールベアリング（後） 61-91F,FX,FR
33	4A002000	クランクシャフト GF30
34	28152100	クランクピン止めねじ GT22,GF30
35	45508200	ウッドラフキー FS120S3,SE,SP
36	29061410	カバーガスケット FS200S,91SZ,GF30
37	4A007000	カバープレート GF30
38	49407010	PCVバルブ 一式 GF30-40
39	72508100	ポンプユニット PD-08 FS200SP,GF30
39-1	29067130	ポンプ取付ねじ（N.+M3x18）（10本）
40	74002320	回転センサー GT60,33,22,GF30
40-1	74002321	回転センサー取付ねじセット（2個） GT60,33,22
41	4A014110	インテークマニホールドガスケット（2個）
42	4A069400	インテークマニホールド GF30
43	4A082000	キャブレタースロットル (70T) GF30
44	4A069460	サーモインシュレーター（2個） GF30
45	49425000	F-6040サイレンサー 一式 GF30-40
45-1	49425100	サイレンサー本体 GF30-40
45-2	44525110	サイレンサー本体ガスケット（2枚） F-6010
45-3	44525200	エキゾーストマニホールド 一式 FS200,GF30
45-4	44525210	マニホールドナット M16（1個）FS200S,GF30
	74002810	イグナイター (IG-07) GF30
	71669020	スパークプラグ 1/4-32(Rcexl) GF30

GF40

(39400)

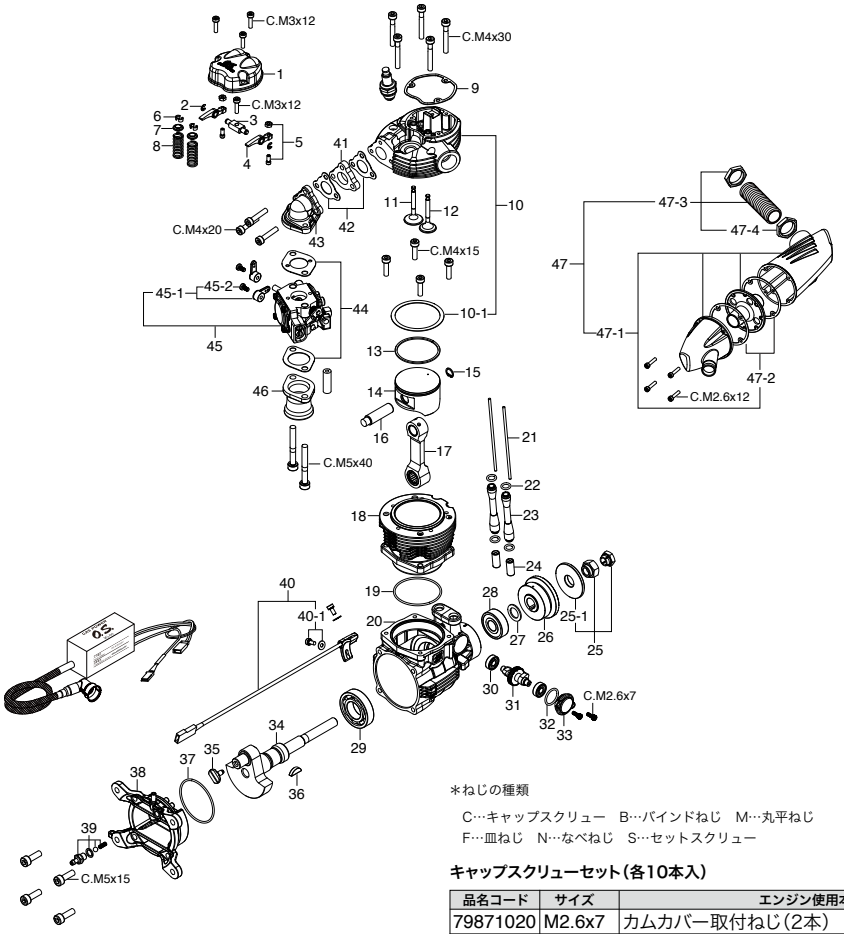

＊ねじの種類

C…キャップスクリュー　B…バインドねじ　M…丸平ねじ
F…皿ねじ　N…なべねじ　S…セットスクリュー

キャップスクリューセット（各10本入）

品名コード	サイズ	エンジン使用本数
79871020	M2.6x7	カムカバー取付ねじ（2本）
79871040	M2.6x12	サイレンサー組立ねじ（4本）
79871140	M3x12	ロッカーカバー&ロッカーサポート取付ねじ（4本）
79871415	M4x15	シリンダー取付ねじ（4本）
79871420	M4x20	インテークマニホールド取付ねじ（3本）
79871430	M4x30	シリンダーヘッド取付ねじ（5本）
79871515	M5x15	カバープレート取付ねじ（4本）
79871540	M5x40	キャブレター取付ねじ（2本）

No.	品名コード	品　　名
1	49404200	ロッカーカバー GF40
2	45761600	ロッカーアームリテイナー（2個/1組） FS26S-120S,70U
3	49464000	ロッカーサポート GF30-40
4	42561100	ロッカーアーム（1個） FSα155,GF30
5	44561200	タペット調整ねじ（1組） FS200S,GF30
6	45560410	コッターピン（2個/1組） FS120S3,SE.GF30
7	49460400	バルブスプリングリテイナー（1個） GF30-40
8	49460200	バルブスプリング（1個） GF30-40
9	49414300	ロッカーカバーガスケット GF40
10	49404100	シリンダーヘッド（ガスケット付） GF40
10-1	49404160	ヘッドガスケット（1枚） GF40
11	49460100	インテークバルブ（1個） GF30-40
12	49460110	エキゾーストバルブ（1個） GF30-40
13	49403400	ピストンリング GF40
14	49403200	ピストン GF40
15	29717000	ピストンピンリテイナー（2個） GT55,60
16	49406010	ピストンピン GF40
17	49405000	コンロッド GF40
18	49403300	シリンダー GF40
19	29122540	シリンダーガスケット E-5020
20	49401000	クランクケース GF40
21	49466000	プッシュロッド（2本セット） GF40
22	45566310	プッシュロッドカバー "O"リング（2個）
23	49466100	プッシュロッドカバー（1本） GF30-40
24	44564000	カムフォロア（2個セット） FS200S,GF30
25	28310000	ロックナットセット GT33,GF30
25-1	28309000	プロペラワッシャ GT33,GF30
26	49408000	ドライブワッシャ GF40
27	45520000	スラストワッシャ FS120S,S2,SE,SP

No.	品名コード	品　　名
28	29431000	ボールベアリング（前） 140RX
29	29030001	ボールベアリング（後） 61-91F,FX,FR
30	45231100	カムシャフトベアリング（1個） FS40-120S
31	49462000	カムシャフト GF40
32	44514110	"O"リング
33	49401100	カムカバー GF40
34	49402000	クランクシャフト GF40
35	49402100	クランクピン止めねじ GF40
36	29208200	ウッドラフキー BGX-1,FT300,IL,FR
37	29122540	カバーガスケット E-5020
38	49407000	カバープレート GF40
39	49407010	PCVバルブ 一式 GF30-40
40	74002320	回転センサー GT33,22,60,GF30
40-1	74002321	回転センサー取付ねじセット（2個）GT33,22,60
41	49469450	サーモインシュレーター GF40
42	49414010	インテークマニホールドガスケット（2枚） GF40
43	49469400	インテークマニホールド GF40
44	49415010	キャブレターガスケットセット GF40
45	49481000	キャブレタースロットル（WT1070） GF40
45-1	29781360	チョークアーム 一式（1個）
45-2	29781350	N4-40x5ねじ（1本）
46	49412000	エアーファンネル GF40
47	49425000	F-6040サイレンサー 一式 GF30-40
47-1	49425100	サイレンサー本体 GF30-40
47-2	44525110	サイレンサー本体ガスケット（2枚） F6010
47-3	44525200	エキゾーストマニホールド 一式 FS200,GF30
47-4	44525210	マニホールドナット M16（1個） FS200,GF30
	74002510	イグナイター (IG-04) GF40
	71669010	スパークプラグ CM-6(Rcexl) GT15,22,33,55,60,GF40,GT15HZ,600

分解図＆部品表

飛行機用
２ストロークエンジン

MAX-11CZ-A

(1BR00)

TYPE 12H

(2BR81000)

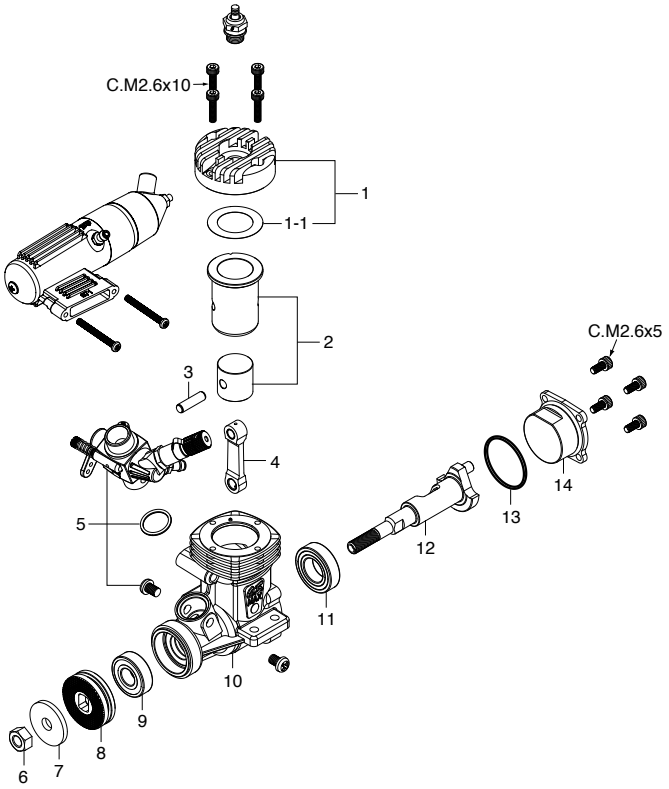

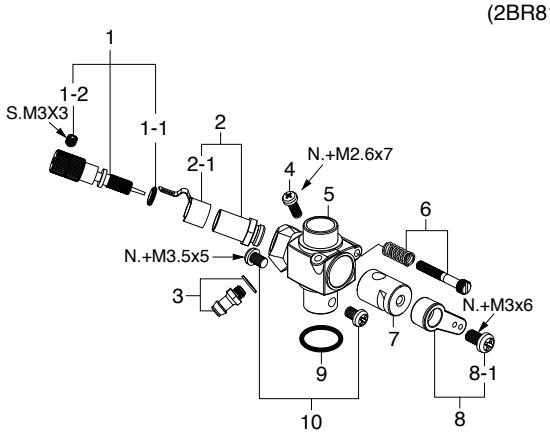

＊ねじの種類

C…キャップスクリュー　B…バインドねじ　M…丸平ねじ
F…皿ねじ　N…なべねじ　S…セットスクリュー

キャップスクリューセット（各10本入）

品名コード	サイズ	エンジン使用本数
79871010	M2.6x5	カバープレート取付ねじ　4本
79871030	M2.6x10	シリンダーヘッド取付ねじ　4本

No.	品名コード	品　　名
1	2BR04000	シリンダーヘッド 11CZ-A
1-1	2BR04160	ヘッドガスケット (0.1mm)　11CZ-A
2	2BR03000	シリンダーピストン　一式 11CZ-A
3	21106003	ピストンピン 10FP,10FSR
4	21205040	コンロッド 15LA,12-15CV,12LD
5	2BR81000	キャブレタースロットル 12H 11CZ-A
6	20810007	プロペラナット (M5) 10-15LA,15CV
7	21109005	プロペラワッシャ 10-15LA,15CV
8	2BR08000	ドライブワッシャ 11CZ-A
9	22631020	ボールベアリング（前）12CV-R,12TR
10	2BR01000	クランクケース 11CZ-A
11	21230020	ボールベアリング（後）12CV-R,15CV-R
12	2BR02000	クランクシャフト 11CZ-A
13	21921800	カバーガスケット (S-16)
14	2BR07000	カバープレート 11CZ-A
	71605300	グロープラグ No.6 (A3)
	21225000	871サイレンサー 一式
	22325300	組立ねじ 842,871
	22681957	プレッシャーニップル（No.7）
	21225400	サイレンサー取付ねじ（M2.6x25）2本

No.	品名コード	品　　名
1	25781970	ニードル 一式 55AX-BE
1-1	24981837	"O" リング（ニードル用）（2個）
1-2	26381501	セットスクリュー
2	27381940	ニードルバルブホルダー 一式　20C,60U,70D,7H
2-1	26711305	ラチェットスプリング No.4
3	22681953	燃料インレット (No.1)
4	22581300	ローターガイドスクリュー 20H 25LA
5	2BR81100	キャブレター本体 12H 11CZ-A
6	22381600	空気調整ねじ FT160-300,2A,3A
7	2BR81200	キャブレターローター 11CZ-A
8	22081408	スロットルアーム 一式 (No.5)
8-1	22081313	アーム取付ねじ 1A-3A
9	21015001	キャブレターガスケット 15LA,RE,1A,15
10	23081706	キャブレター取付ねじ 25-46LA,49PI

MAX-25FXⅡ

(12662)

TYPE 21L

(22582000)

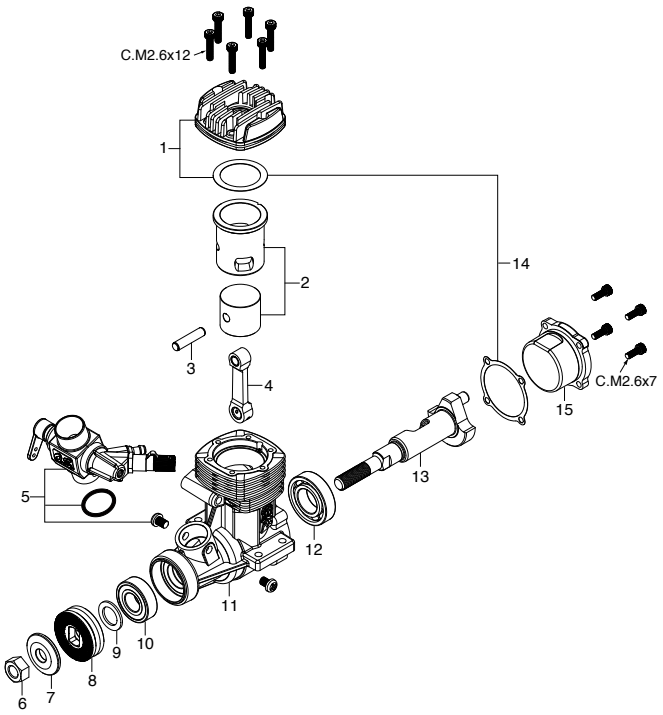

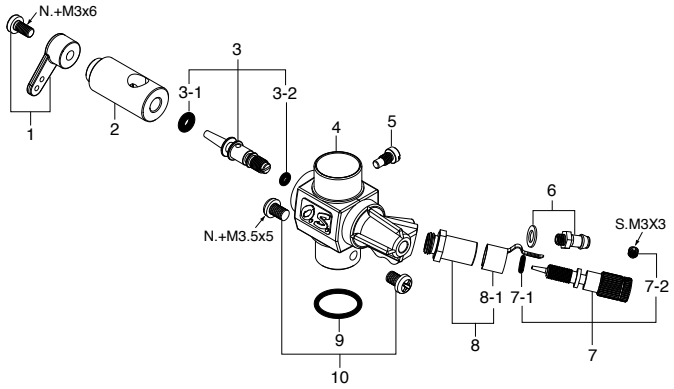

＊ねじの種類

C…キャップスクリュー　B…バインドねじ　M…丸平ねじ
F…皿ねじ　N…なべねじ　S…セットスクリュー

キャップスクリューセット（各10本入）

品名コード	サイズ	エンジン使用本数
79871020	M2.6x7	カバープレート取付ねじ　4本
79871040	M2.6x12	シリンダーヘッド取付ねじ　6本

No.	品名コード	品　　名
1	22604020	シリンダーヘッド 25FX
2	22603040	シリンダーピストン　一式 25FX
3	22606009	ピストンピン 25LA,25FX,25SF ABC
4	22805010	コンロッド 25FX,21RF,SE
5	22582000	キャブレタースロットル (21L) 25AX
6	23210007	プロペラナット(1/4-28) 21-61
7	23009006	プロペラワッシャ 25FX,32SX,FS26S
8	22808000	ドライブワッシャ 25FX,32SX,21RF,SE
9	22620003	スラストワッシャ 37SZ,21-32
10	22831000	ボールベアリング（前）25FX,32SX,37SZ
11	22601050	クランクケース 25FX
12	22630002	ボールベアリング（後）25-32F,FS30,26SC
13	22602030	クランクシャフト 25FX
14	22614010	ガスケットセット 25FX
15	22607020	カバープレート 25FXⅡ
	71608001	グロープラグ No.8
	22628000	サイレンサー892　一式 25FX,SF
	22681957	ニップルNo.7
	23325300	組立ねじ 892,843
	22625404	取付ねじ(N.+M3x27 2本セット) E2030,842,C13

No.	品名コード	品　　名
1	22081408	スロットルアーム　一式 (No.5)
2	22582200	キャブレターローター (21L) 25AX
3	29181620	アイドル調整バルブ　一式 70D
3-1	46066319	"O" リング（大）（2個）P-3
3-2	22781800	"O" リング（小）（2個）10D,10F,1H-3H,20E
4	22582100	キャブレター本体 (21L) 25AX
5	45581820	ローターガイドスクリュー 20C,60MC,70D
6	22681953	燃料インレット No.1
7	44281970	ニードル　一式 40N,40J
7-1	24981837	"O" リング（ニードル用）
7-2	26381501	セットスクリュー
8	27381940	ニードルバルブホルダー　一式 20C,60U,70D,7H
8-1	26711305	ラチェットスプリング No.4
9	22615000	キャブレターガスケット 2A-3A,20C,20D
10	23081706	キャブレター取付ねじ 25-46LA,49PI

MAX-35AX

(13100)

TYPE 21K

(23181000)

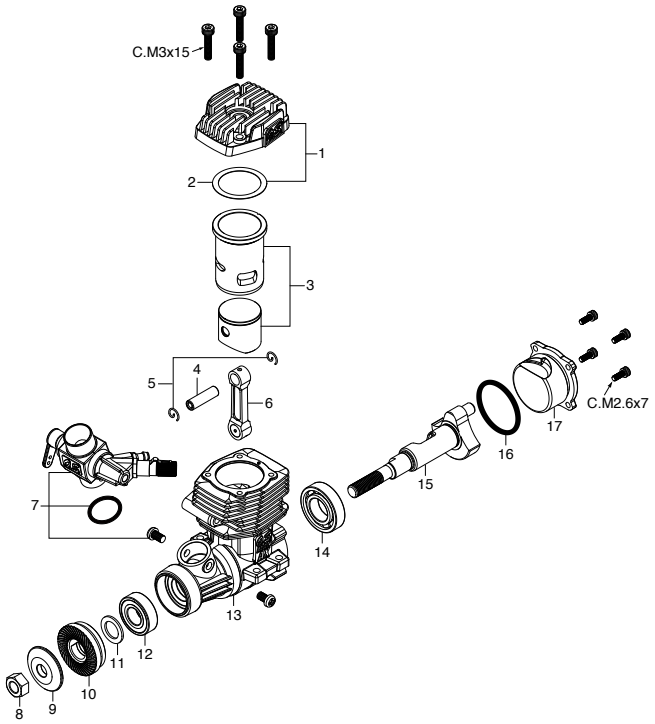

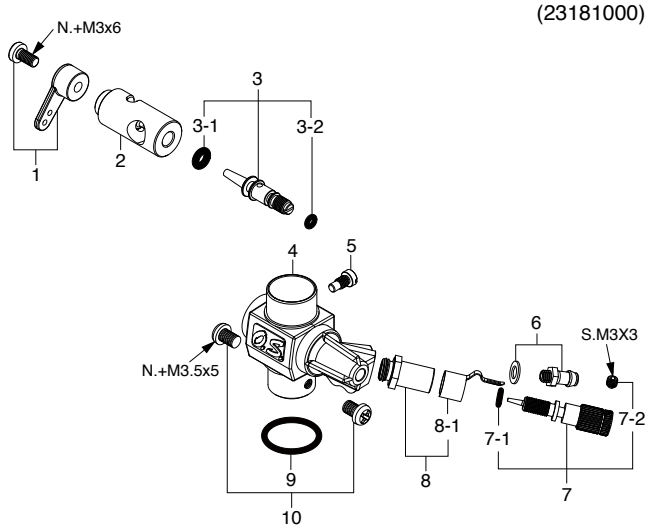

＊ねじの種類

C…キャップスクリュー　B…バインドねじ　M…丸平ねじ
F…皿ねじ　N…なべねじ　S…セットスクリュー

キャップスクリューセット（各10本入）

品名コード	サイズ	エンジン使用本数
79871020	M2.6x7	カバープレート取付ねじ　4本
79871150	M3x15	シリンダーヘッド取付ねじ　4本

No.	品名コード	品　　名
1	23104000	シリンダーヘッド 35AX
2	23104100	ヘッドガスケット 35AX
3	23103000	シリンダーピストン　一式 35AX
4	23106000	ピストンピン 35AX
5	24517000	ピストンピンリテイナー（2個セット） 30VG,37SZ,46VX
6	23105000	コンロッド 35AX,25AX
7	23181000	キャブレタースロットル（21K）35AX
8	23210007	プロペラナット(1/4-28) 21-61
9	23209003	プロペラワッシャ 40-61
10	23108000	ドライブワッシャ 35AX,25AX
11	22620003	スラストワッシャ 37SZ,21-32
12	22831000	クランクシャフトベアリング（前） 25FX,32SX,37SZ
13	23101000	クランクケース 35AX
14	22630002	クランクシャフトベアリング（後） 25-32F,FS30,26SC
15	23102000	クランクシャフト 35AX
16	23107100	カバーガスケット 35AX,25AX
17	23107000	カバープレート 35AX,25AX
	71608001	グロープラグ No.8
	72200080	ニードル延長ワイヤーセット
	23125000	E-3080サイレンサー 一式 25-35AX
	23125540	"O" リング
	23125530	組立ねじ
	22681957	プレッシャーニップル（No.7）
	79871280	サイレンサー取付ねじ（M3x28）10本

No.	品名コード	品　　名
1	22081408	スロットルアーム　一式 (No.5)
2	23181200	キャブレターローター（21K) 35AX
3	29181620	アイドル調整バルブ　一式 70D
3-1	46066319	"O" リング（大）（2個）
3-2	22781800	"O" リング（小）（2個） 10D,10F,1H-3H,20E
4	23181100	キャブレター本体（21K) 35AX
5	45581820	ローターガイドスクリュー 20C,60MC,70D
6	22681953	燃料インレット No.1
7	44281970	ニードル　一式 40N,40J
7-1	24981837	"O" リング
7-2	26381501	セットスクリュー
8	27381940	ニードルバルブホルダー　一式 20C,60U,70D,7H
8-1	26711305	ラチェットスプリング No.4
9	22615000	キャブレターガスケット 2A-3A,20C,20D
10	23081706	キャブレター取付ねじ 25-46LA,49PI

MAX-46AXII

(15490)

TYPE 40K

(24681010)

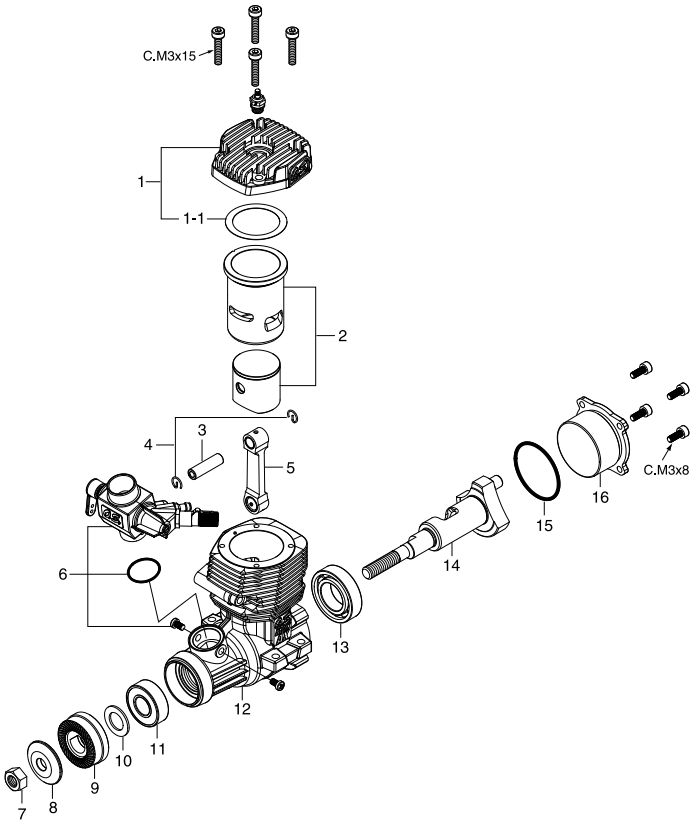

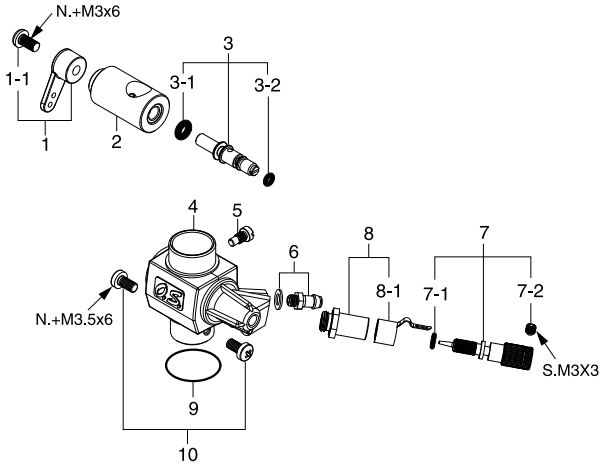

＊ねじの種類

C…キャップスクリュー　B…バインドねじ　M…丸平ねじ
F…皿ねじ　N…なべねじ　S…セットスクリュー

キャップスクリューセット（各10本入）

品名コード	サイズ	エンジン使用本数
79871110	M3x8	カバープレート取付ねじ　4本
79871150	M3x15	シリンダーヘッド取付ねじ　4本

No.	品名コード	品　　名
1	24604010	シリンダーヘッド 46AX2
1-1	24614010	ヘッドガスケット 46AX
2	24603000	シリンダーピストン　一式 46AX
3	24806301	ピストンピン 46AX,FX,FXI,SF
4	24817100	ピストンピンリテイナー（2個セット） 40-46
5	25305002	コンロッド 46AX,40-46FX,FXI,SF,VF
6	24681010	キャブレタースロットル（40K） 46AX2,55AX
7	23210007	プロペラナット(1/4-28) 21-61
8	23209003	プロペラワッシャ 40-61
9	24608020	ドライブワッシャ 46AX2
10	46120000	スラストワッシャ 91FX,SXH,SZ,FT160,FF
11	26731002	クランクシャフトベアリング（前） 40-61,70S,91S
12	24601010	クランクケース 46AX2
13	26730005	クランクシャフトベアリング（後） 46AX,40-46FX
14	24602000	クランクシャフト 46AX
15	25804170	カバーガスケット 55HZ
16	24607010	カバープレート 46AX2
	71605300	グロープラグ No.6
	72200080	ニードル延長ワイヤーセット
	24625211	E-3071サイレンサー 一式 46AX2,55AX,GGT10
	24625125	"O" リング E-3070
	25625300	組立ねじ E-3020 55AX
	22681957	プレッシャーニップル（No.7）
	25425400	サイレンサー取付ねじ（M3x35）2本 E-3020,873

No.	品名コード	品　　名
1	22081408	スロットルアーム　一式 (No.5)
1-1	22081313	アーム取付けねじ 1A-3A
2	24681210	キャブレターローター（40K) 46AX2
3	25781600	アイドル調整バルブ　一式 40J 55AX
3-1	46066319	"O" リング（大）（2個）
3-2	22781800	"O" リング（小）（2個） 10D,10F,1H-3H,20E
4	24681110	キャブレター本体（40K) 46AX2
5	45581820	ローターガイドスクリュー 20C,60MC,70D
6	22681953	燃料インレット No.1
7	44281970	ニードル　一式 40N,40J
7-1	24981837	"O" リング
7-2	26381501	セットスクリュー
8	27381940	ニードルホルダー　一式 20C,60U,70D,7H
8-1	26711305	ラチェットスプリング No.4
9	46215000	キャブレターガスケット 40-61,FT
10	25081700	キャブレター取付ねじ 21-50

MAX-55AX

(15612)

TYPE 40K

(24681010)

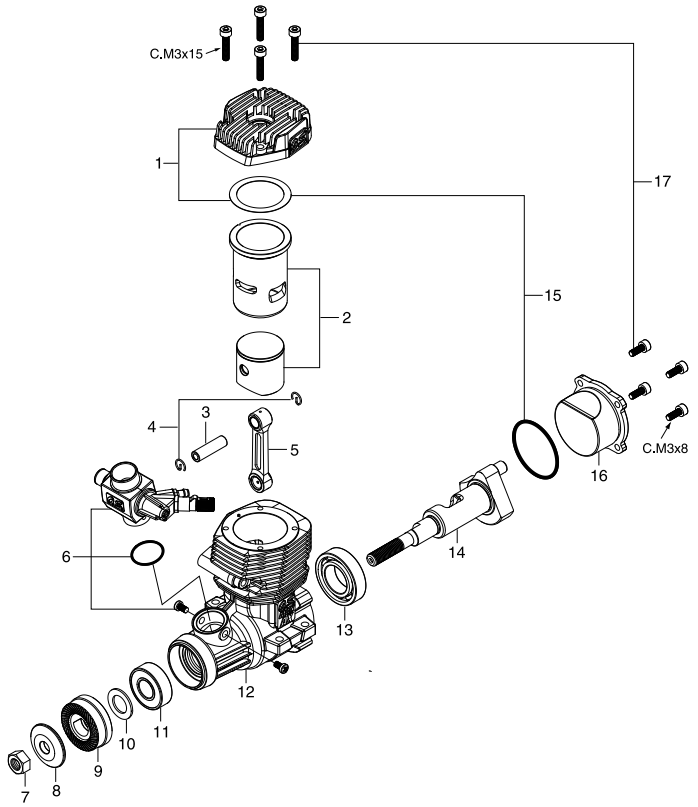

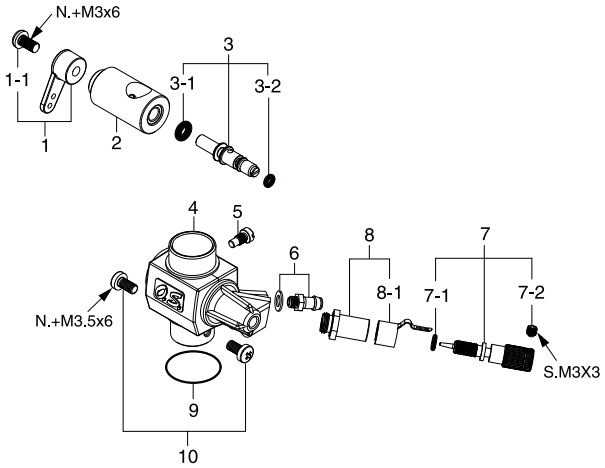

＊ねじの種類

C…キャップスクリュー　B…バインドねじ　M…丸平ねじ
F…皿ねじ　N…なべねじ　S…セットスクリュー

No.	品名コード	品　　名
1	25704000	シリンダーヘッド 55AX
2	25703000	シリンダーピストン　一式 55AX,BE
3	25206000	ピストンピン 50SX-H,HG,55AX,BE
4	25217000	ピストンピンリテイナー（2個セット） 50SX-H,HG,55AX
5	25205000	コンロッド 50SX-H,HG,55AX,BE
6	24681010	キャブレタースロットル（40K） 46AX2,55AX
7	23210007	プロペラナット(1/4-28) 21-61
8	23209003	プロペラワッシャ 40-61
9	24608000	ドライブワッシャ 46AX,55AX
10	46120000	スラストワッシャ 91FX,SXH,SZ,FT160,FF
11	26731002	クランクシャフトベアリング（前） 40-61,70S,91S
12	25701000	クランクケース 55AX,BE
13	25830010	クランクシャフトベアリング（後） 50SX-H,55AX,HZ
14	25702000	クランクシャフト 55AX,BE
15	25714000	ガスケットセット 55AX,BE
16	25707000	カバープレート 55AX,BE
17	24613000	スクリューセット 46AX,55AX,BE
	71608001	グロープラグ No.8
	72200080	ニードル延長ワイヤーセット
	24625211	E-3071サイレンサー 一式 46AX2,55AX
	24625125	"O" リング E-3070
	25625300	組立ねじ E-3020 55AX
	22681957	プレッシャーニップル（No.7）
	25425400	サイレンサー取付ねじ（M3x35）2本 E-3020,873

No.	品名コード	品　　名
1	22081408	スロットルアーム　一式 (No.5)
1-1	22081313	アーム取付けねじ 1A-3A
2	24681210	キャブレターローター（40K) 46AX2
3	25781600	アイドル調整バルブ　一式 40J 55AX
3-1	46066319	"O" リング（大）（2個）
3-2	22781800	"O" リング（小）（2個） 10D,10F,1H-3H,20E
4	24681110	キャブレター本体（40K) 46AX2
5	45581820	ローターガイドスクリュー 20C,60MC,70D
6	22681953	燃料インレット No.1
7	44281970	ニードル　一式 40N,40J
7-1	24981837	"O" リング
7-2	26381501	セットスクリュー
8	27381940	ニードルホルダー　一式 20C,60U,70D,7H
8-1	26711305	ラチェットスプリング No.4
9	46215000	キャブレターガスケット 40-61,FT
10	25081700	キャブレター取付ねじ 21-50

MAX-65AX

E-4050サイレンサー付 (16520)
E-4010Aサイレンサー付 (16521)

TYPE 61D

(26981000)

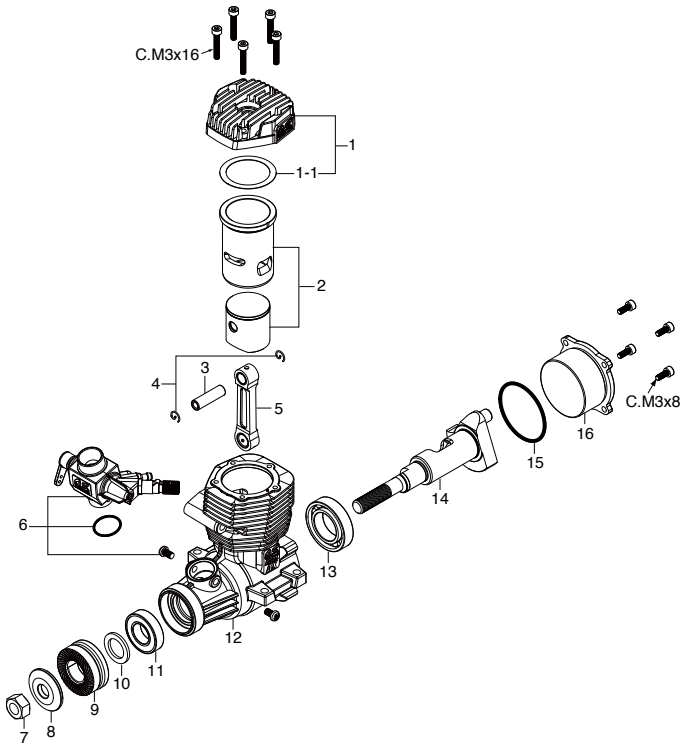

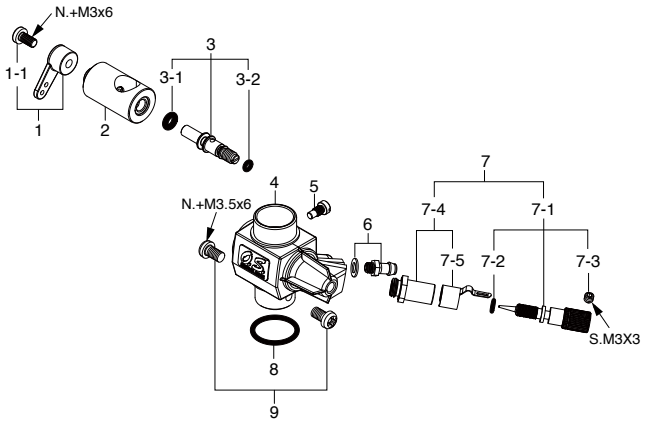

＊ねじの種類

C…キャップスクリュー　B…バインドねじ　M…丸平ねじ
F…皿ねじ　N…なべねじ　S…セットスクリュー

キャップスクリューセット（各10本入）

品名コード	サイズ	エンジン使用本数
79871110	M3x8	カバープレート取付ねじ　4本
79871160	M3x16	シリンダーヘッド取付ねじ　5本

No.	品名コード	品　　名
1	26904000	シリンダーヘッド 65AX
1-1	26904160	ヘッドガスケット 65AX
2	26903000	シリンダーピストン　一式 65AX
3	26606008	ピストンピン 91HZ,61SX-H,61FSR
4	27917000	ピストンピンリテイナー（2個セット） 91FX,SZ,SX-H
5	29115000	コンロッド 95AX
6	26981000	キャブレタースロットル（61D）65AX
7	45010002	プロペラナット(5/16-24) 61-91
8	28009002	プロペラワッシャ 61FX,65LA,91VR-DF
9	26908000	ドライブワッシャ 65AX
10	29320000	スラストワッシャ 61FX,160FX,BGX-1
11	27731000	クランクシャフトベアリング（前）61FX
12	26901000	クランクケース 65AX
13	27130020	クランクシャフトベアリング（後）65AX
14	26902000	クランクシャフト 65AX
15	24625125	カバーガスケット E-3070
16	26907000	カバープレート 65AX
	71608001	グロープラグ No.8
	72200080	ニードル延長ワイヤーセット
	27426000	E-4050サイレンサー 一式 65AX〈インカウル〉
	79871120	組立ねじ（M3x10）10本
	22681957	プレッシャーニップル（No.7）
	26625210	サイレンサー取付ねじ（M4x40）2本 E-4040,4020
	26028050	E-4010Aサイレンサー 一式 65AX
	26028120	組立ねじ E-4010A
	27414020	"O" リング (S36) 75AX
	22681957	プレッシャーニップル（No.7）
	26625210	サイレンサー取付ねじ（M4x40）2本 E-4040,4020

No.	品名コード	品　　名
1	22081408	スロットルアーム　一式 (No.5)
1-1	22081313	アーム取付ねじ 1A-3A
2	26981200	キャブレターローター (61D) 65AX
3	25781600	アイドル調整バルブ　一式 (40J) 55AX
3-1	46066319	"O" リング（大）(2個)
3-2	22781800	"O" リング（小）(2個) 10D,10F,1H-3H,20E
4	26981100	キャブレター本体 (61D) 65AX
5	45581820	ローターガイドスクリュー 20C,60MC,70D
6	22681953	燃料インレット（ニップルNo.1）
7	25581900	ニードルバルブ　一式 40A,60U,70D
7-1	22681980	ニードル 一式 20D,20F,20G,21G,40B,70D
7-2	24981837	"O" リング（2個）
7-3	26381501	セットスクリュー
7-4	27381940	ニードルホルダー　一式 20C,60U,70D,7H
7-5	26711305	ラチェットスプリング No.4
8	46215000	キャブレターガスケット 40-61,FT
9	25081700	キャブレター取付ねじ 21-50

MAX-75AX

(17400)

TYPE 61A

(27482010)

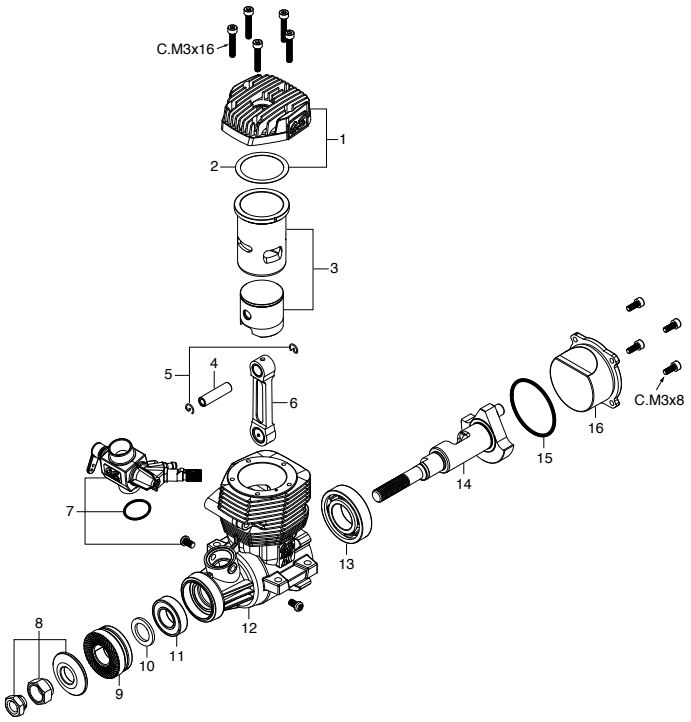

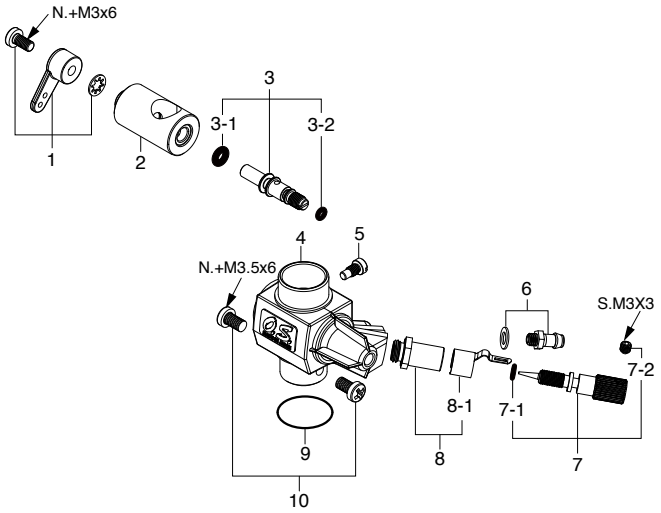

＊ねじの種類

C…キャップスクリュー　B…バインドねじ　M…丸平ねじ
F…皿ねじ　N…なべねじ　S…セットスクリュー

キャップスクリューセット（各10本入）

品名コード	サイズ	エンジン使用本数
79871110	M3x8	カバープレート取付ねじ　4本
79871160	M3x16	シリンダーヘッド取付ねじ　5本

No.	品名コード	品　　名
1	27404000	シリンダーヘッド 75AX
2	27414010	ヘッドガスケット 75AX
3	27403000	シリンダーピストン　一式 75AX
4	27406000	ピストンピン 75AX
5	27917000	ピストンピンリテイナー（2個セット） 91FX,SZ,SXH
6	29115000	コンロッド 95AX
7	27482010	キャブレタースロットル (61A) 75AX
8	45910100	ロックナットセット FS70S2,91S,91FX
9	27408000	ドライブワッシャ 75AX
10	29320000	スラストワッシャ 61FX,160FX,BGX-1
11	27731000	クランクシャフトベアリング（前） 61FX
12	27401000	クランクケース 75AX
13	29030001	クランクシャフトベアリング（後） 61-91F,FX,FR
14	27402000	クランクシャフト 75AX
15	27414020	カバーガスケット 75AX
16	27407000	カバープレート 75AX
	71608001	グロープラグ No.8
	72200080	ニードル延長ワイヤーセット
	27425011	E-4040サイレンサー 一式 75,95AX,GT15
	29122540	"O" リング（2個） E-5020
	27425300	サイレンサー組立ねじ 75AX
	22681957	プレッシャーニップル（No.7）
	26625210	サイレンサー取付ねじ（M4x40）（2本） E-4020

No.	品名コード	品　　名
1	27881400	スロットルアーム　一式 70N,C14,60F,70D
2	27482200	キャブレターローター (61A) 75AX
3	25781600	アイドル調整バルブ　一式 (40J) 55AX
3-1	46066319	"O" リング（大）（2個）
3-2	22781800	"O" リング（小）（2個） 10D,10F,1H-3H,20E
4	27482100	キャブレター本体 (61A) 75AX
5	45581820	ローターガイドスクリュー 20C,60MC, 70D
6	22681953	燃料インレット No.1
7	24081970	ニードル　一式 40LA,75AX,91FX, FS91S2
7-1	24981837	"O" リング
7-2	26381501	セットスクリュー
8	27381940	ニードルバルブホルダー　一式 20C,60U,70D,7H
8-1	26711305	ラチェットスプリング No.4
9	46215000	キャブレターガスケット 40-61,FT
10	25081700	キャブレター取付ねじ 21-50

MAX-95AXRING

(19120)

TYPE 61C

(29087000)

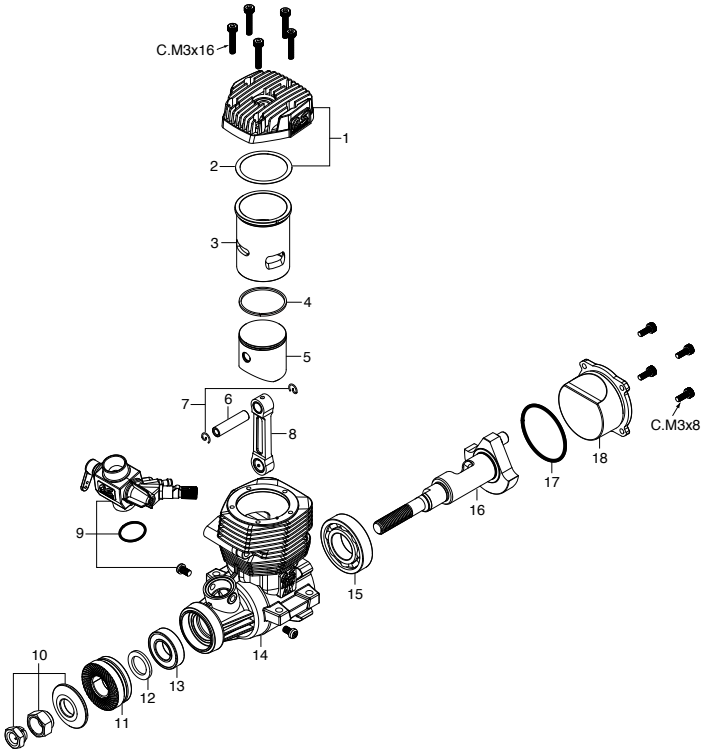

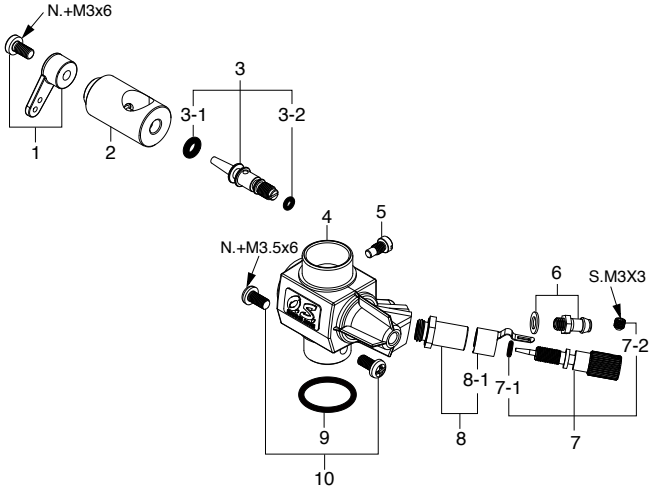

＊ねじの種類

C…キャップスクリュー　B…バインドねじ　M…丸平ねじ
F…皿ねじ　N…なべねじ　S…セットスクリュー

キャップスクリューセット（各10本入）

品名コード	サイズ	エンジン使用本数
79871110	M3x8	カバープレート取付ねじ　4本
79871160	M3x16	シリンダーヘッド取付ねじ　5本

No.	品名コード	品　　名
1	29114000	シリンダーヘッド 95AX
2	44714100	ヘッドガスケット FS70U,FS72-81
3	29113100	シリンダーライナー 95AX
4	29503400	ピストンリング 91FX,91SX,91RZ-H
5	29113200	ピストン 95AX
6	45406000	ピストンピン FS90,FT160,91FX,91SX
7	27917000	ピストンピンリテイナー（2個セット） 91FX,SZ,SXH
8	29115000	コンロッド 95AX
9	29087000	キャブレタースロットル (61C) 95AX
10	45910100	ロックナットセット FS70S2,91S,91FX
11	27408000	ドライブワッシャ 75AX
12	29320000	スラストワッシャ 61FX,160FX,BGX-1
13	27731000	クランクシャフトベアリング（前） 61FX
14	29111000	クランクケース 95AX
15	29030001	クランクシャフトベアリング（後） 61-91F,FX,FR
16	29112000	クランクシャフト 95AX
17	27414020	カバーガスケット 75AX
18	27407000	カバープレート 75AX
	71608001	グロープラグ No.8
	72200080	ニードル延長ワイヤーセット
	27425011	E-4040サイレンサー 一式 75,95AX,GT15
	29122540	"O" リング（2個） E-5020
	27425300	サイレンサー組立ねじ E-4040 75AX
	22681957	プレッシャーニップル（No.7）
	26625210	サイレンサー取付ねじ（M4x40）（2本） E-4020

No.	品名コード	品　　名
1	22081408	スロットルアーム　一式 (No.5)
2	29087200	キャブレターローター (61C) 95AX
3	29181620	アイドル調整バルブ　一式 70D
3-1	46066319	"O" リング（大）（2個）
3-2	22781800	"O" リング（小）（2個） 10D,10F,1H-3H,20E
4	29087100	キャブレター本体 (61C) 95AX
5	45581820	ローターガイドスクリュー 20C,60MC,70D
6	22681953	燃料インレット No.1
7	24081970	ニードル　一式 40LA,75AX,91FX,FS91S2
7-1	24981837	"O" リング
7-2	26381501	セットスクリュー
8	27381940	ニードルバルブホルダー　一式 20C,60U,70D,7H
8-1	26711305	ラチェットスプリング No.4
9	46215000	キャブレターガスケット 40-61,FT
10	25081700	キャブレター取付ねじ 21-50

MAX-120AXRING

(19210)

TYPE 70D

(29182000)

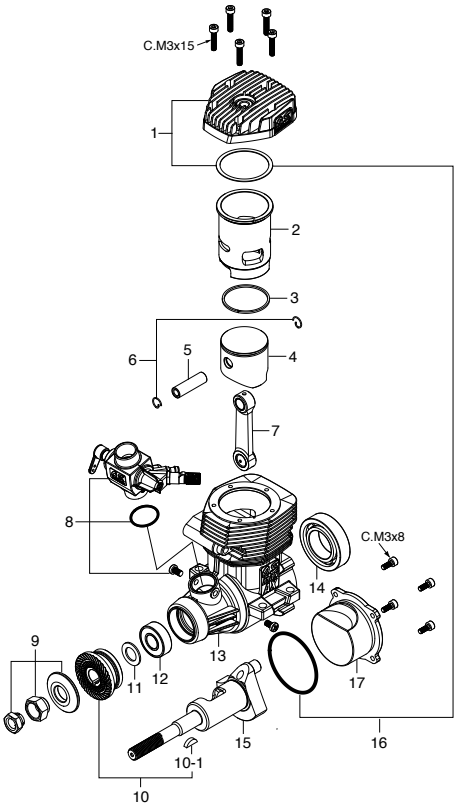

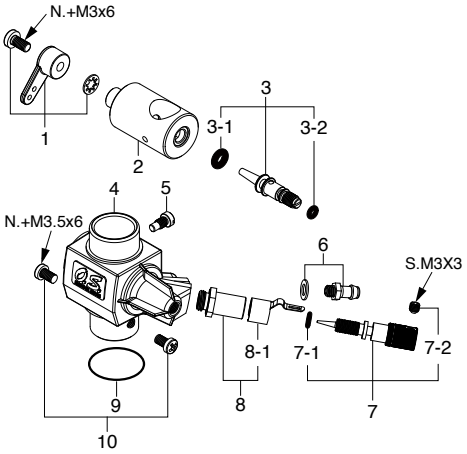

＊ねじの種類

C…キャップスクリュー　B…バインドねじ　M…丸平ねじ
F…皿ねじ　N…なべねじ　S…セットスクリュー

キャップスクリューセット（各10本入）

品名コード	サイズ	エンジン使用本数
79871110	M3x8	カバープレート取付ねじ　4本
79871150	M3x15	シリンダーヘッド取付ねじ　5本

No.	品名コード	品　　名
1	29124000	シリンダーヘッド 120AX
2	29123100	シリンダーライナー 120AX
3	29123400	ピストンリング 120AX
4	29123200	ピストン 120AX
5	29206000	ピストンピン 120AX,108FSR
6	28117000	ピストンピン・リテイナー（2個セット） 120AX,81VR,108F
7	29125000	コンロッド 120AX
8	29182000	キャブレタースロットル (70D) 120AX
9	45910100	ロックナットセットFS70S2,91S,91FX
10	29128000	ドライブワッシャ120AX
10-1	29008219	ウッドラフキー 61,90,91
11	46120000	スラストワッシャ 91FX,SXH,SZ,FT160,FF
12	26731010	クランクシャフトベアリング（前） 120AX
13	29121000	クランクケース 120AX
14	46030008	クランクシャフトベアリング（後） 120AX,FT160,FF
15	29122000	クランクシャフト 120AX
16	29121400	ガスケットセット 120AX
17	29127000	カバープレート 120AX
	71608001	グロープラグ No.8
	72200080	ニードル延長ワイヤーセット
	29122500	E-5020サイレンサー 一式 120AX
	29122540	ガスケット E-5020
	29122530	組立ねじ E-5020
	22681957	プレッシャーニップル（No.7）
	29122520	サイレンサー取付ねじ（M4x45） E-5020
	29122600	E-5020 エクステンションアダプター
	29122610	エクステンションアダプター取付ねじ（M4x90） E-5020
	29122700	E-5020 90°アダプター 120AX
	29122510	90°アダプター取付ねじ（M4x20） E-5020

No.	品名コード	品　　名
1	27881400	スロットルアーム　一式 70N,C14,60F,70D
2	29182200	キャブレターローター (70D) 120AX
3	29181620	アイドル調整バルブ　一式 70D
3-1	46066319	"O" リング（大）（2個）
3-2	22781800	"O" リング（小）（2個） 10D,10F,1H-3H,20E
4	29182100	キャブレター本体 (70D) 120AX
5	45581820	ローターガイドスクリュー 20C,60MC,70D
6	22681953	燃料インレット No.1
7	22681980	ニードル　一式 20D,20F,20G,21G,40B,70D
7-1	24981837	"O" リング
7-2	26381501	セットスクリュー
8	27381940	ニードルバルブホルダー　一式 20C,60U,70D,7H
8-1	26711305	ラチェットスプリング No.4
9	29015019	キャブレターガスケット 20E,60F,60MC,70D
10	25081700	キャブレター取付ねじ 21-50

MAX-15LA

(11532)

TYPE 10G

(21783000)

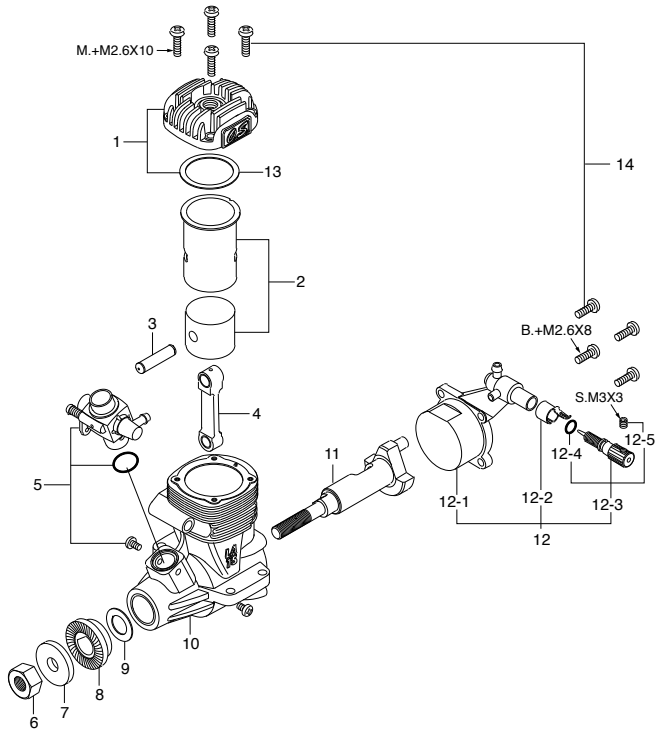

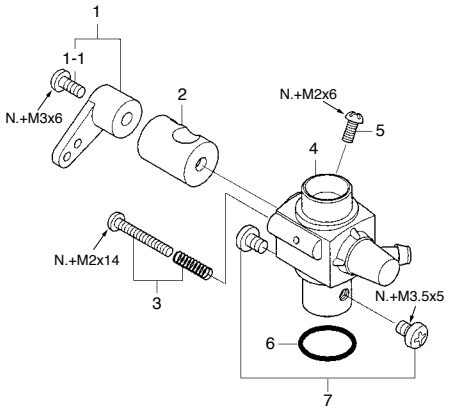

＊ねじの種類

C…キャップスクリュー　B…バインドねじ　M…丸平ねじ
F…皿ねじ　N…なべねじ　S…セットスクリュー

No.	品名コード	品　　名
1	21754010	シリンダーヘッド(シルバー) 15LA
2	21753000	シリンダーピストン　一式 15LA
3	21706000	ピストンピン 15LA,FP,CV,LD
4	21205040	コンロッド 15LA,12-15CV,12LD
5	21783000	キャブレタースロットル (10G) 15LA
6	20810007	プロペラナット(M5) 10-15LA,15CV
7	21109005	プロペラワッシャ 10-15LA,15CV
8	21758000	ドライブワッシャ 15LA
9	21620006	スラストワッシャ 10-15LA,10-15FP
10	21751010	クランクケース(シルバー) 15LA
11	21752000	クランクシャフト 15LA
12	21757000	カバープレート　一式 15LA
12-1	21757100	カバープレート 15LA
12-2	26711305	ラチェットスプリング No.4
12-3	21781970	ニードル　一式 10LA,15LA
12-4	24981837	"O" リング
12-5	26381501	セットスクリュー
13	21714100	ヘッドガスケット 15LA
14	21713000	スクリューセット 15LA
	71605300	グロープラグ No.6(旧称A3)
	21225000	871サイレンサー　一式
	22681957	プレッシャーフィッティング No.7
	22325300	組立ねじ 842,871
	21225400	取付ねじ(N.+2.6x25 2本セット) 871

No.	品名コード	品　　名
1	22081408	スロットルアーム　一式 (No.5)
1-1	22081313	アーム取付ねじ 1A-3A
2	21781200	キャブレターローター 15LA,FS26S-C
3	21783600	空気調整ねじ(10G)15LA
4	21783100	キャブレター本体(10G) 15LA
5	21783300	ローターガイドスクリュー(10G) 15LA
6	21015001	キャブレターガスケット 15LA,RE,1A.15
7	23081706	キャブレター取付けねじ 25-46LA,49PI

MAX-25LAⅡ

(12354)

TYPE 22F

(22381010)

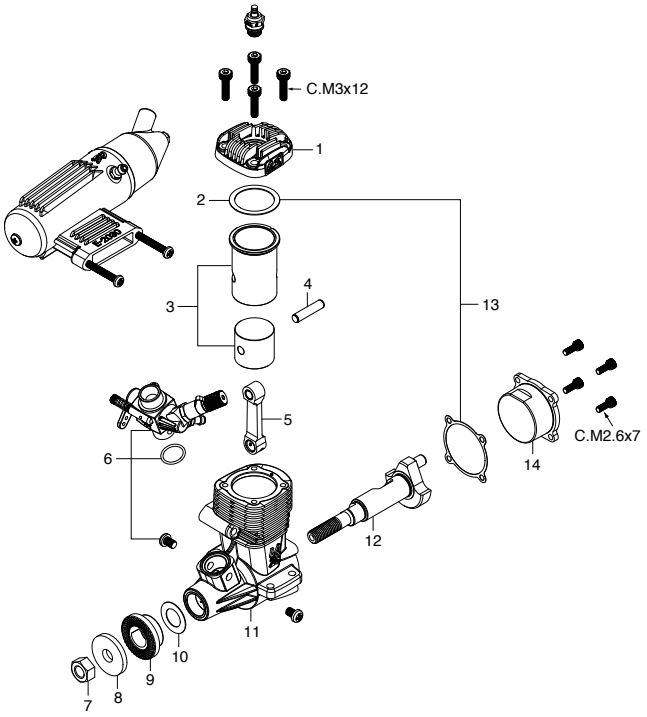

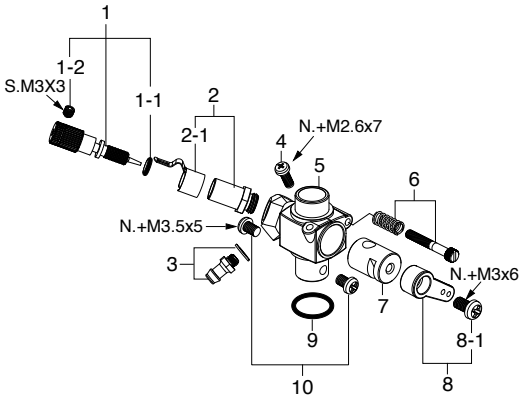

＊ねじの種類

C…キャップスクリュー　B…バインドねじ　M…丸平ねじ
F…皿ねじ　N…なべねじ　S…セットスクリュー

キャップスクリューセット（各10本入）

品名コード	サイズ	エンジン使用本数
79871020	M2.6x7	カバープレート取付ねじ　4本
79871140	M3x12	シリンダーヘッド取付ねじ　4本

No.	品名コード	品　　名
1	22554010	シリンダーヘッド 25LA SILVER
2	22564000	ヘッドガスケット (0.4mm) 25LA
3	22553000	シリンダーピストン 一式 25LA
4	22606009	ピストンピン 25LA,25FX,25SFABC
5	22405013	コンロッド 25LA,20-25FP,21-28F
6	22381010	キャブレタースロットル 22F 25LAⅡ
7	23210007	プロペラナット (1/4-28) 21-61
8	24009000	プロペラワッシャ 25LA-46LA
9	22558000	ドライブワッシャ 25LA
10	22020001	スラストワッシャ 25LA-46LA,20-40FP
11	22551010	クランクケース 25LA SILVER
12	22302000	クランクシャフト 25LA,20-25FP
13	22364000	ガスケットセット 25FP
14	22307000	カバープレート 20-25FP
	71605300	グロープラグ No.6 (A3)
	22325020	E-2030サイレンサー 一式 25LA,20-25FP
	22325310	組立ねじ E-2030
	22681957	プレッシャーニップル（No.7）
	22625404	サイレンサー取付ねじ（M3x27）2本 E-2030,842,C13

No.	品名コード	品　　名
1	44281970	ニードル 一式 40N,40J
1-1	24981837	"O" リング（ニードル用）（2個）
1-2	26381501	セットスクリュー
2	27381940	ニードルバルブホルダー 一式 20C,60U,70D,7H
2-1	26711305	ラチェットスプリング No.4
3	22681953	燃料インレット (No.1)
4	22581300	ローターガイドスクリュー 20H 25LA
5	22381110	キャブレター本体 22F 25LAⅡ
6	22381600	空気調整ねじ FT160-300,2A,3A
7	22381200	キャブレターローター 20H,2A
8	22081408	スロットルアーム 一式 (No.5)
8-1	22081313	アーム取付ねじ 1A-3A
9	22615000	キャブレターガスケット 2A-3A,20C,20D
10	23081706	キャブレター取付ねじ 25-46LA,49PI

MAX-15LA-S

(11536)

MAX-25LA-S

生産中止機種（12361）

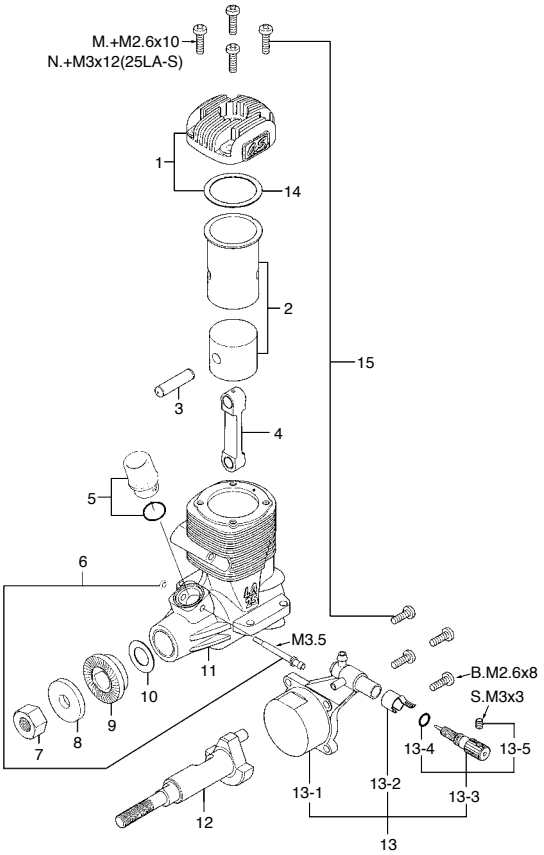

＊ねじの種類

C…キャップスクリュー　B…バインドねじ　M…丸平ねじ
F…皿ねじ　N…なべねじ　T…タッピンねじなべ　S…セットスクリュー

MAX-15LA-S

No.	品名コード	品　　名
1	21754010	シリンダーヘッド(シルバー)15LA
2	21753000	シリンダーピストン　一式 15LA
3	21706000	ピストンピン 15LA,FP,CV,LD
4	21205040	コンロッド 15LA,12-15CV,12LD
5	21712010	ベンチュリー 15LA-S,FP-S
6	21381970	リモート用ノズル 15LA-S,FP-S
7	20810007	プロペラナット (M5) 10-15LA,15CV
8	21109005	プロペラワッシャ 10-15LA,15CV
9	21758000	ドライブワッシャ 15LA
10	21620006	スラストワッシャ 10-15LA,10-15FP
11	21751010	クランクケース(シルバー) 15LA
12	21752000	クランクシャフト 15LA
13	21757000	カバープレート　一式 15LA
13-1	21757100	カバープレート 15LA
13-2	26711305	ラチェットスプリング No.4
13-3	21781970	ニードル　一式 10LA,15LA
13-4	24981837	"O" リング
13-5	26381501	セットスクリュー
14	21714100	ヘッドガスケット 15LA
15	21713000	スクリューセット 15LA
	71605300	グロープラグ　No.6(旧称A3)
	21225000	871サイレンサー　一式
	22681957	プレッシャーフィッティング No.7
	22325300	組立ねじ 842,871
	21225400	取付ねじ(N.+2.6X25　2本セット) 871

MAX-25LA-S

No.	品名コード	品　　名
1	22554010	シリンダーヘッド(シルバー) 25LA
2	22553000	シリンダーピストン　一式 25LA
3	22606009	ピストンピン 25LA,25FX,25FABC
4	22405013	コンロッド 25LA,20-25FP,21-28F
5	22312000	ベンチュリー 25LA-S,20-25FP-S
6	21381980	リモート用ノズル 25LA-S
7	23210007	プロペラナット (1/4-28) 21-61
8	24009000	プロペラワッシャ 25LA-46LA
9	22558000	ドライブワッシャ 25LA
10	22020001	スラストワッシャ 25-46LA,20-40FP
11	22551010	クランクケース(シルバー) 25LA
12	22302000	クランクシャフト 25LA,20-25FP
13	22557000	カバープレート　一式 25LA
13-1	22557100	カバープレート 25LA
13-2	26711305	ラチェットスプリング No.4
13-3	24081970	ニードル　一式 40LA,75AX,91FX,FS91S2
13-4	24981837	"O" リング
13-5	26381501	セットスクリュー
14	22564000	ヘッドガスケット 25LA
15	22563000	スクリューセット 25LA
	71605300	グロープラグ　No.6(旧称A3)
	22325020	E-2030サイレンサー　一式 20-25FP,25LA
	22681957	プレッシャーフィッティング No.7
	22325310	組立ねじ E-2030
	22625404	取付ねじ(N.+3X27　2本セット) E-2030,842,C13

MAX-46LA-S

(13411)

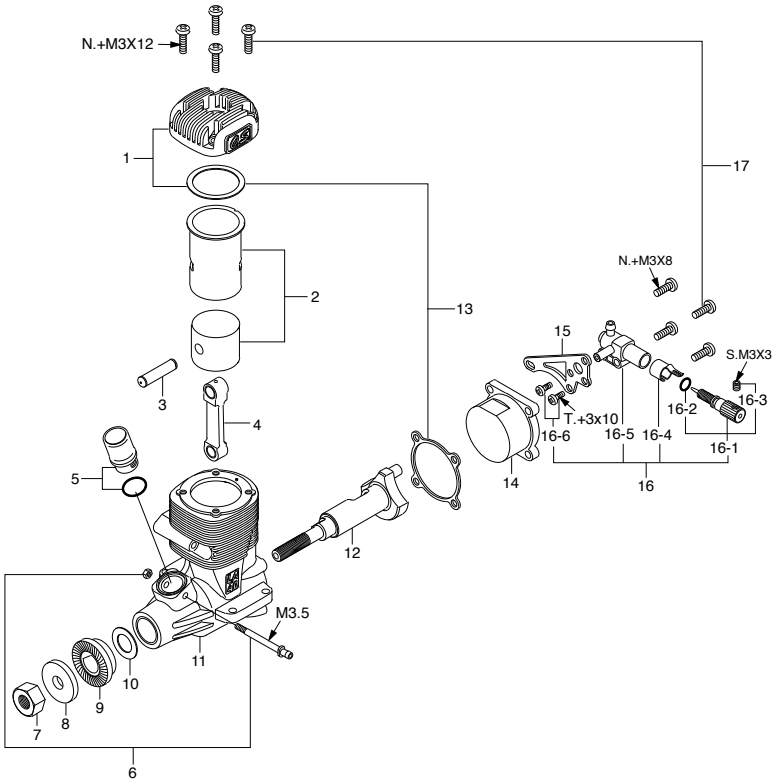

＊ねじの種類

C…キャップスクリュー　B…バインドねじ　M…丸平ねじ
F…皿ねじ　N…なべねじ　T…タッピンねじなべ　S…セットスクリュー

No.	品名コード	品　　名
1	24004110	シリンダーヘッド(シルバー) 46LA
2	24003100	シリンダーピストン　一式 46LA
3	45806000	ピストンピン 46LA,FS48S,52S
4	24005000	コンロッド 40-46LA
5	23312000	ベンチュリー(L) 40-46LA-S,40FP-S
6	21381980	リモート用ノズル 25LA-S
7	23210007	プロペラナット(1/4-28) 21-61
8	24009000	プロペラワッシャ 25LA-46LA
9	24008000	ドライブワッシャ 40-46LA
10	22020001	スラストワッシャ 25-46LA,20-40FP
11	24001110	クランクケース(シルバー) 46LA
12	23302000	クランクシャフト 40-46LA,35-40FP
13	24014100	ガスケットセット 46LA
14	24007110	カバープレート 40,46LA
15	24007120	ニードルステー 40,46LA
16	26582900	ニードルバルブユニット　一式 40,46,65LA
16-1	24081970	ニードル　一式 40LA,75AX,91FX,FS91S2
16-2	24981837	"O" リング(2個)
16-3	26381501	セットスクリュー
16-4	26711305	ラチェットスプリング No.4
16-5	26582910	ニードルバルブユニット本体 65LA
16-6	26582920	ニードルバルブユニット取付ねじ 65LA
17	24013000	スクリューセット 40-46LA
	71605300	グロープラグ　No.6(旧称A3)
	23325020	E-3030サイレンサー　一式 32SX,40-46LA
	22681957	プレッシャーフィッティング No.7
	23325320	組立ねじ E-3030
	23325400	取付ねじ(N.+3X30　2本セット) 843,E-3030

分解図＆部品表

飛行機用
４ストロークエンジン

FSα-56II

(34330)

TYPE 40NA

(44681000)

＊ねじの種類

C…キャップスクリュー　B…バインドねじ　M…丸平ねじ
F…皿ねじ　N…なべねじ　S…セットスクリュー

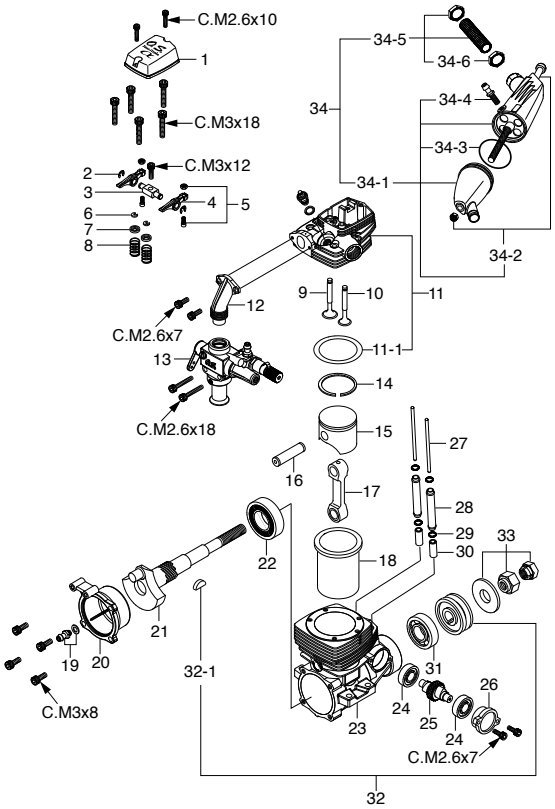

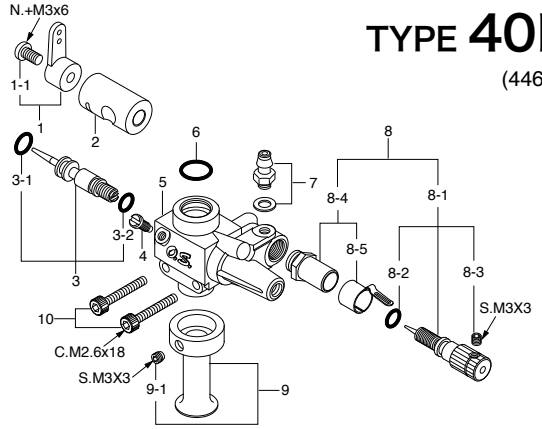

キャップスクリューセット（各10本入）

品名コード	サイズ	エンジン使用本数
79871020	M2.6x7	カムカバー取付ねじ　2本 インテークマニホールド取付ねじ　2本
79871030	M2.6x10	ロッカーカバー取付ねじ　2本
79871055	M2.6x18	キャブレター取付ねじ　2本
79871110	M3x8	カバー取付ねじ　4本
79871140	M3x12	ロッカーサポート取付ねじ　1本
79871180	M3x18	シリンダーヘッド取付ねじ　5本

No.	品名コード	品　　名
1	22081408	スロットルアーム　一式(No.5)
1-1	22081313	アーム取付ねじ 1A-3A
2	44681200	キャブレターローター(40N) FSα-56
3	44681600	アイドル調整ノズル　一式(40NA) FSα-56
3-1	46066319	"O" リング(大)(2個)
3-2	24881824	"O" リング(小)(2個) 7B
4	21285220	ローターガイドスクリュー 10C,10F,60U
5	44281100	キャブレター本体(40N) FS52S
6	45115000	キャブレターガスケット(1個) FS52S,FR
7	22681953	燃料インレット(No.1)
8	44281900	ニードルバルブ　一式 40N,40J
8-1	44281970	ニードル　一式 40N,40J
8-2	24981837	"O" リング(2個)
8-3	26381501	セットスクリュー
8-4	27381940	ニードルバルブホルダー　一式 20C,60U,70D,7H
8-5	26711305	ラチェットスプリング No.4
9	44681300	エアーファンネル FSα-56
9-1	26381501	セットスクリュー
10	79871055	キャブレター取付ねじ(10本)

No.	品名コード	品　　名
1	44604220	ロッカーカバー(黒) FSα-56II
2	45761600	ロッカーアームリテイナー(2個) FS26S-120S,70U
3	45261410	ロッカーサポート(1個) FS40S,48S,52S
4	45261110	ロッカーアーム(1個) FS40S,48S,52S
5	45761200	タペット調整ねじ(1組) FS26-56,FS200
6	46160400	バルブスプリングリテイナー(2個) FS,FT,FR,IL
7	44660300	バルブスプリングシート(2個) FSα-56
8	44660200	バルブスプリング(1個) FSα-56
9	44650000	インテークバルブ(1個) FSα-56
10	44651000	エキゾーストバルブ(1個) FSα-56
11	44604110	シリンダーヘッド(ガスケット付) FSα-56II
11-1	44614100	ヘッドガスケット FSα-56
12	44669400	インテークマニホールド(1個) FSα-56
13	44681000	キャブレタースロットル(40NA) FSα-56
14	44603400	ピストンリング FSα-56
15	44603200	ピストン FSα-56
16	44606000	ピストンピン(ピストンピンパッド付) FSα-56
17	44605000	コンロッド FSα-56
18	44603100	シリンダーライナー FSα-56
19	22681953	ニップルNo.1
20	44607010	カバープレート FSα-56II
21	44602000	クランクシャフト FSα-56
22	44230000	クランクシャフトベアリング(後)FS56,52S,70U
23	44601000	クランクケース FSα-56
24	45231100	カムシャフトベアリング(1個) FS40-120S
25	45262010	カムシャフト FS40S,48S
26	44601100	カムカバー FSα-56
27	44666000	プッシュロッド(2本セット) FSα-56
28	44666100	プッシュロッドカバー(1本) FSα-56

No.	品名コード	品　　名
29	27881840	プッシュロッドカバー "O" リング(2個)
30	45664000	カムフォロア(2本セット) FS48S,52S,61,FS70U
31	26531005	クランクシャフトベアリング(前) FS52S
32	45808000	ドライブワッシャ FS56,52S,48S
32-1	27708200	ウッドラフキー 50-61,91SX,SZ,RZ-H
33	45810100	ロックナットセット FS30S-56,FS70U
34	44625000	F-4040サイレンサー　一式 FSα-56
34-1	44625100	サイレンサー本体 FSα-56
34-2	44625400	サイレンサー組立ねじ(M3.5ナット付) F4040
34-3	44625410	サイレンサー本体ガスケット(1個) F4040,F5030
34-4	22681957	プレッシャーニップル(No.7)
34-5	44625200	エキゾーストマニホールド　一式 FSα-56
34-6	45626010	M10エキゾーストマニホールドナット(1個) FS40S-52S
	71615009	グロープラグ タイプF

FSα-56

(34300)

TYPE 40NA

(44681000)

＊ねじの種類
C…キャップスクリュー　B…バインドねじ　M…丸平ねじ
F…皿ねじ　N…なべねじ　S…セットスクリュー

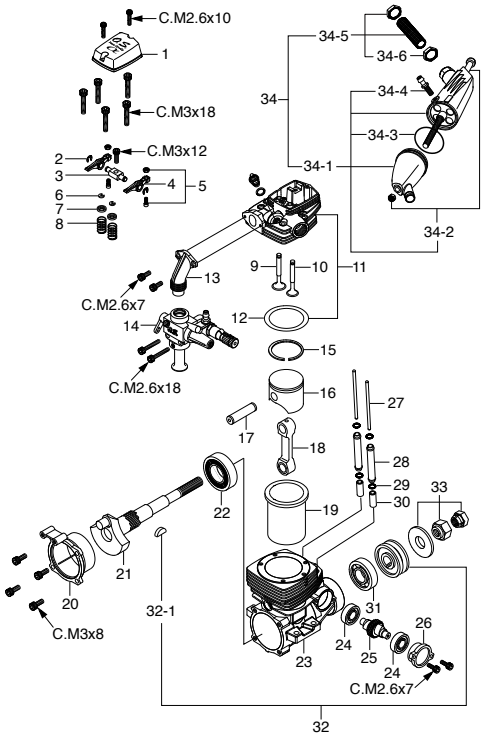

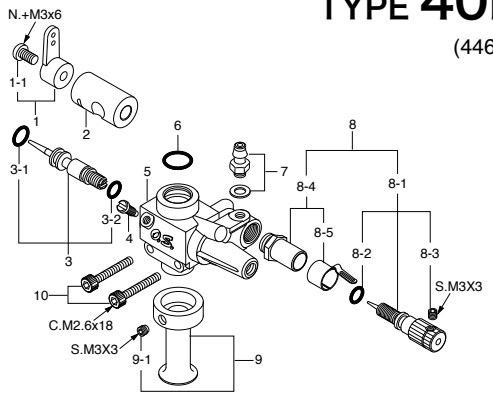

キャップスクリューセット（各10本入）

品名コード	サイズ	エンジン使用本数
79871020	M2.6x7	カムカバー取付ねじ　2本 インテークマニホールド取付ねじ　2本
79871030	M2.6x10	ロッカーカバー取付ねじ　2本
79871055	M2.6x18	キャブレター取付ねじ　2本
79871110	M3x8	カバー取付ねじ　4本
79871140	M3x12	ロッカーサポート取付ねじ　1本
79871180	M3x18	シリンダーヘッド取付ねじ　5本

No.	品名コード	品　　名
1	22081408	スロットルアーム　一式（No.5）
1-1	22081313	アーム取付ねじ 1A-3A
2	44681200	キャブレターローター（40N） FSα-56
3	44681600	アイドル調整ノズル　一式（40NA） FSα-56
3-1	46066319	"O" リング（大）（2個）
3-2	24881824	"O" リング（小）（2個） 7B
4	21285220	ローターガイドスクリュー 10C,10F,60U
5	44281100	キャブレター本体（40N） FS52S
6	45115000	キャブレターガスケット（1個） FS52S,FR
7	22681953	燃料インレット（No.1）
8	44281900	ニードルバルブ　一式 40N,40J
8-1	44281970	ニードル　一式 40N,40J
8-2	24981837	"O" リング（2個）
8-3	26381501	セットスクリュー
8-4	27381940	ニードルバルブホルダー　一式 20C,60U,70D,7H
8-5	26711305	ラチェットスプリング No.4
9	44681300	エアーファンネル FSα-56
9-1	26381501	セットスクリュー
10	79871055	キャブレター取付ねじ（10本）

No.	品名コード	品　　名
1	44604200	ロッカーカバー（ブルー） FSα-56
2	45761600	ロッカーアームリテイナー（2個） FS26S-120S,70U
3	45261410	ロッカーサポート（1個） FS40S,48S,52S
4	45261110	ロッカーアーム（1個） FS40S,48S,52S
5	45761200	タペット調整ねじ（1組） FS26-56,FS200
6	46160400	バルブスプリングリテイナー（2個） FS,FT,FR,IL
7	44660300	バルブスプリングシート（2個） FSα-56
8	44660200	バルブスプリング（1個） FSα-56
9	44650000	インテークバルブ（1個） FSα-56
10	44651000	エキゾーストバルブ（1個） FSα-56
11	44604100	シリンダーヘッド（ガスケット付） FSα-56
12	44614100	シリンダーヘッドガスケット FSα-56
13	44669400	インテークマニホールド（1個） FSα-56
14	44681000	キャブレタースロットル（40NA） FSα-56
15	44603400	ピストンリング FSα-56
16	44603200	ピストン FSα-56
17	44606000	ピストンピン（ピストンピンパッド付） FSα-56
18	44605000	コンロッド FSα-56
19	44603100	シリンダーライナー FSα-56
20	44607000	カバープレート FSα-56
21	44602000	クランクシャフト FSα-56
22	44230000	クランクシャフトベアリング（後）FS56,52S,70U
23	44601000	クランクケース FSα-56
24	45231100	カムシャフトベアリング（1個） FS40-120S
25	45262010	カムシャフト FS40S,48S
26	44601100	カムカバー FSα-56
27	44666000	プッシュロッド（2本セット） FSα-56
28	44666100	プッシュロッドカバー（1本） FSα-56
29	27881840	プッシュロッドカバー "O" リング（2個）

No.	品名コード	品　　名
30	45664000	カムフォロア（2本セット） FS48S,52S,61,FS70U
31	26531005	クランクシャフトベアリング（前） FS52S
32	45808000	ドライブワッシャ FS56,52S,48S
32-1	27708200	ウッドラフキー 50-61,91SX,SZ,RZ-H
33	45810100	ロックナットセット FS30S-56,FS70U
34	44625000	F-4040サイレンサー　一式 FSα-56
34-1	44625100	サイレンサー本体 FSα-56
34-2	44625400	サイレンサー組立ねじ（M3.5ナット付） F4040
34-3	44625410	サイレンサー本体ガスケット（1個） F4040,F5030
34-4	22681957	プレッシャーニップル（No.7）
34-5	44625200	エキゾーストマニホールド　一式 FSα-56
34-6	45626010	M10エキゾーストマニホールドナット（1個） FS40S-52S
	71615009	グロープラグ タイプF

＊ねじの種類

C…キャップスクリュー　B…バインドねじ　M…丸平ねじ
F…皿ねじ　N…なべねじ　S…セットスクリュー

FS-62V

(30600)

TYPE 61T

(40681000)

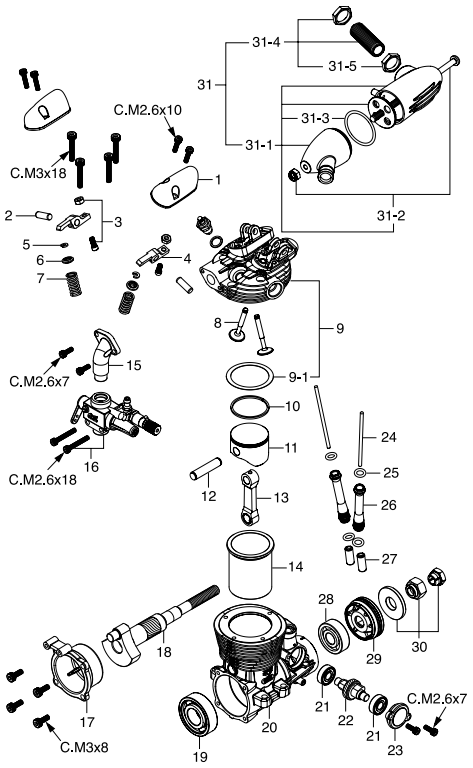

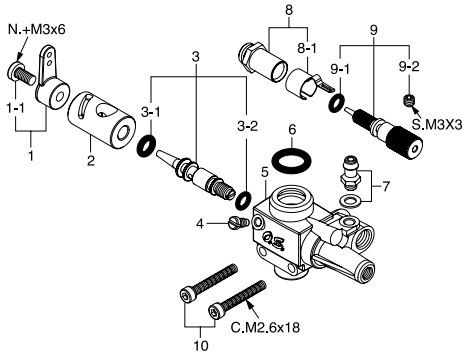

キャップスクリューセット（各10本入）

品名コード	サイズ	エンジン使用本数
79871020	M2.6x7	カムカバー取付ねじ　2本 インテークマニホールド取付ねじ　2本
79871030	M2.6x10	ロッカーカバー取付ねじ　4本
79871110	M3x8	カバー取付ねじ　4本
79871180	M3x18	シリンダーヘッド取付ねじ　4本

No.	品名コード	品　　名
1	22081408	スロットルアーム　一式（No.5）
1-1	22081313	アーム取付ねじ 1A-3A
2	40681200	キャブレターローター（61T）FS-62V
3	44681600	アイドル調整バルブ　一式（40NA）FSα-56
3-1	46066319	"O" リング（大）（2個）
3-2	24881824	"O" リング（小）（2個）7B
4	21285220	ローターガイドスクリュー 10C,10F,60U
5	40681100	キャブレター本体（61T）FS-62V
6	45115000	キャブレターガスケット（1個）FS52S,FR
7	22681953	燃料インレット（No.1）
8	27381940	ニードルバルブホルダー　一式 20C,60U,70D,7H
8-1	26711305	ラチェットスプリング No.4
9	44881970	ニードル　一式（60RA）FSα-81
9-1	24981837	"O" リング（2個）
9-2	26381501	セットスクリュー
10	79871055	キャブレター取付ねじ（10本）

No.	品名コード	品　　名
1	47104200	ロッカーカバー（1個）FR7-420
2	40964000	ロッカーアームシャフト（1個）FS-95V
3	44561200	タペット調整ねじ（1組）FS200S,GF30
4	40661100	ロッカーアーム（1個）FS-62V
5	46160400	バルブスプリングリテイナー（2個）FS,FT,FR,IL
6	40960300	バルブスプリングシート（1個）FS-95V
7	45960210	バルブスプリング（1個）FS70S2,91S2,70U
8	40660100	バルブ（1個）FS-62V
9	40604100	シリンダーヘッド（ガスケット付）FS-62V
9-1	40614000	ヘッドガスケット（1枚）FS-62V
10	40603400	ピストンリング FS-62V
11	40603200	ピストン FS-62V
12	40606000	ピストンピン FS-62V
13	44605000	コンロッド FSα-56
14	40603100	シリンダーライナー FS-62V
15	40669400	インテークマニホールド FS-62V
16	40681000	キャブレタースロットル（61T）FS-62V
17	40607000	カバープレート FS-62V
18	40602000	クランクシャフト FS-62V
19	40630000	クランクシャフトベアリング（後）FS-62V
20	40601000	クランクケース FS-62V
21	45231100	カムシャフトベアリング（1個）FS40-120S
22	45262010	カムシャフト FS40S,48S
23	40601100	カムカバー FS-62V
24	40604160	プッシュロッド（2本セット）FS-62V
25	45566310	プッシュロッドカバー "O" リング（2個）
26	40666100	プッシュロッドカバー（1本）FS-62V
27	45664000	カムフォロア（2本セット）FS48S,52S,61,FS70U
28	26531005	クランクシャフトベアリング（前）FS-52S

No.	品名コード	品　　名
29	40608000	ドライブワッシャ FS-62V
30	45810100	ロックナットセット FS30S-56,FS70U
31	40625000	F-4050サイレンサー　一式 FS-62V
31-1	40625100	サイレンサー本体 FS-62V
31-2	40625400	サイレンサー組立ねじ（M4ナット付）F-4050
31-3	44625410	サイレンサー本体ガスケット（1個）F4040,F5030
31-4	40626000	エキゾーストマニホールド　一式 F-4050
31-5	45626010	M10エキゾーストマニホールドナット（1個）FS40S-52S
	71615009	グロープラグ タイプF

FSα-72II

(34721)

TYPE 61N

(44381000)

＊ねじの種類

C…キャップスクリュー　B…バインドねじ　M…丸平ねじ
F…皿ねじ　N…なべねじ　S…セットスクリュー

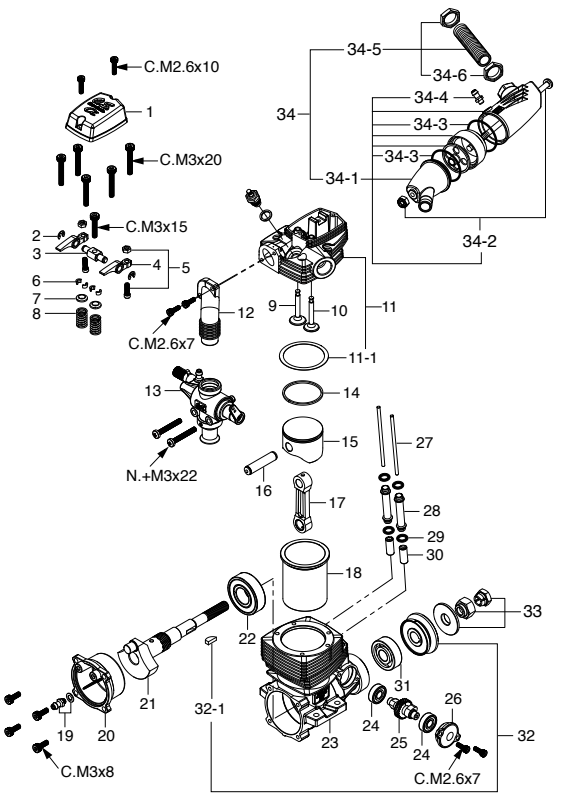

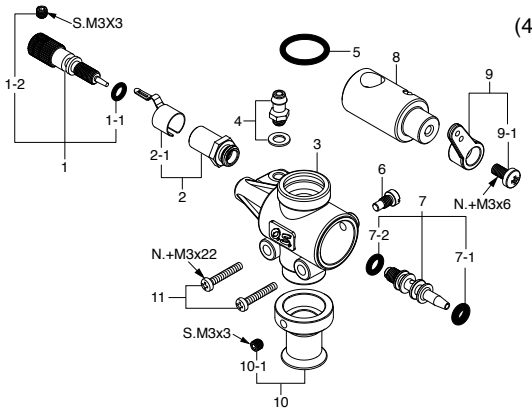

No.	品名コード	品　　名
1	44881970	ニードル　一式(60RA) FSα81
1-1	24981837	"O" リング(2個)
1-2	26381501	セットスクリュー
2	27381940	ニードルバルブホルダー　一式 20C,60U,70D,7H
2-1	26711305	ラチェットスプリング N0.4
3	44381100	キャブレター本体(61N) FSα72
4	22681953	燃料インレット(No.1)
5	46115000	キャブレターガスケット(1個)
6	45581820	ローターガイドスクリュー 20C,60MC,70D
7	45582300	アイドル調整バルブ　一式 70N,60F
7-1	46066319	"O" リング(大)(2個)
7-2	24881824	"O" リング(小)(2個) 7B
8	44381200	キャブレターローター(61N) FSα72
9	22081408	スロットルアーム　一式(No.5)
9-1	22081313	アーム取付ねじ 1A-3A
10	44381300	エアーファンネル(61N) FSα72,81P
10-1	26381501	セットスクリュー
11	45581700	キャブレター取付ねじ(2本) FS70S-120S

キャップスクリューセット(各10本入)

品名コード	サイズ	エンジン使用本数
79871020	M2.6x7	カムカバー取付ねじ　2本 インテークマニホールド取付ねじ　2本
79871030	M2.6x10	ロッカーカバー取付ねじ　2本
79871110	M3x8	カバー取付ねじ　4本
79871150	M3x15	ロッカーサポート取付ねじ　1本
79871200	M3x20	シリンダーヘッド取付ねじ　5本

No.	品名コード	品　　名
1	44304210	ロッカーカバー(黒) FSα72II
2	45761600	ロッカーアームリテイナー(2個) FS26-120S,70U
3	45961410	ロッカーサポート(1個) α81,FS70S,91S
4	44861000	ロッカーアーム(1個) FSα81
5	45061202	タペット調整ねじ(1組) FS,FT,FF,FR,IL
6	45960400	コッターピン(2個) FS70S,70S2,70U,91S2
7	45960310	バルブスプリングリテイナー(1個)FS70S2,91S2
8	45960210	バルブスプリング(1個) FS70S2,91S2,70U
9	44750100	インテークバルブ(1個) FS70U
10	44751100	エキゾーストバルブ(1個) FS70U
11	44304110	シリンダーヘッド(ガスケット付) FSα72II
11-1	44714100	ヘッドガスケット(1枚) FS70U,FS72-81
12	44369400	インテークマニホールド(1個) FSα72
13	44381000	キャブレタースロットル(61N)　FSα72
14	44303400	ピストンリング FSα72
15	44303200	ピストン FSα72
16	44306000	ピストンピン FSα72
17	44305000	コンロッド FSα72
18	44303100	シリンダーライナー FSα72
19	22681953	ニップルNo.1
20	44307010	カバープレート FSα72II
21	44302000	クランクシャフト FSα72
22	44230000	クランクシャフトベアリング(後) FS56,52S,70U
23	44301000	クランクケース FSα72
24	45231100	カムシャフトベアリング(1個) FS40-120S
25	44362000	カムシャフト FSα72
26	44301100	カムカバー FSα72
27	44366000	プッシュロッド(2本セット) FSα72
28	44366100	プッシュロッドカバー(1本) FSα72

No.	品名コード	品　　名
29	27881840	プッシュロッドカバー "O" リング(2個)
30	45664000	カムフォロア(2本セット) FS48S,52S,61,FS70U
31	26531005	クランクシャフトベアリング(前) FS52S
32	44308000	ドライブワッシャ FSα72
32-1	27708200	ウッドラフキー 50-61,91SX,SZ,RZ-H
33	45810100	ロックナットセット FS30S-56,FS70U
34	44825000	F-5030サイレンサー　一式 FSα81
34-1	44825100	サイレンサー本体 F-5030 FSα81
34-2	44825400	サイレンサー組立ねじ(M4ナット付)F-5030
34-3	44625410	サイレンサー本体ガスケット(1個) F4040,F5030
34-4	22681957	プレッシャーニップル(No.7)
34-5	44825200	エキゾーストマニホールド　一式 F-5030,FSα81
34-6	45626030	M11エキゾーストマニホールドナット(1個) FS70S-91S2
	71615009	グロープラグ タイプF

＊ねじの種類
C…キャップスクリュー　B…バインドねじ　M…丸平ねじ
F…皿ねじ　N…なべねじ　S…セットスクリュー

FSα-72
(34720)

TYPE 61N
(44381000)

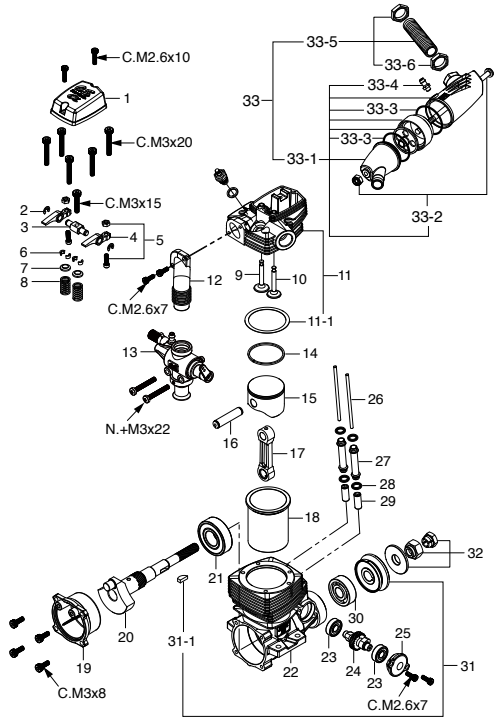

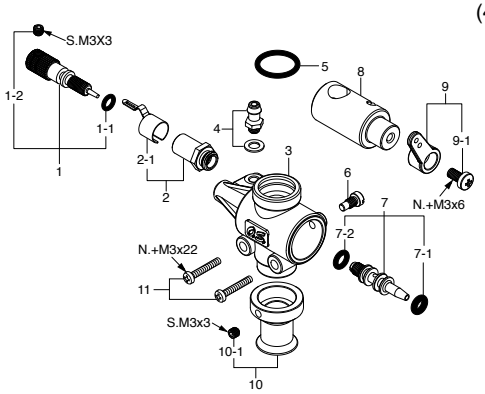

No.	品名コード	品　　名
1	44881970	ニードル　一式(60RA) FSα81
1-1	24981837	"O" リング(2個)
1-2	26381501	セットスクリュー
2	27381940	ニードルバルブホルダー　一式 20C,60U,70D,7H
2-1	26711305	ラチェットスプリング N0.4
3	44381100	キャブレター本体(61N) FSα72
4	22681953	燃料インレット(No.1)
5	46115000	キャブレターガスケット(1個)
6	45581820	ローターガイドスクリュー 20C,60MC,70D
7	45582300	アイドル調整バルブ　一式 70N,60F
7-1	46066319	"O" リング(大)(2個)
7-2	24881824	"O" リング(小)(2個) 7B
8	44381200	キャブレターローター(61N) FSα72
9	22081408	スロットルアーム　一式(No.5)
9-1	22081313	アーム取付ねじ 1A-3A
10	44381300	エアーファンネル(61N) FSα72,81P
10-1	26381501	セットスクリュー
11	45581700	キャブレター取付ねじ(2本) FS70S-120S

キャップスクリューセット(各10本入)

品名コード	サイズ	エンジン使用本数
79871020	M2.6x7	カムカバー取付ねじ　2本 インテークマニホールド取付ねじ　2本
79871030	M2.6x10	ロッカーカバー取付ねじ　2本
79871110	M3x8	カバー取付ねじ　4本
79871150	M3x15	ロッカーサポート取付ねじ　1本
79871200	M3x20	シリンダーヘッド取付ねじ　5本

No.	品名コード	品　　名
1	44304200	ロッカーカバー FSα72
2	45761600	ロッカーアームリテイナー(2個) FS26-120S,70U
3	45961410	ロッカーサポート(1個) α81,FS70S,91S
4	47161100	ロッカーアーム(1個) FSα81
5	45061202	タペット調整ねじ(1組) FS,FT,FF,FR,IL
6	45960400	コッターピン(2個) FS70S,70S2,70U,91S2
7	45960310	バルブスプリングリテイナー(1個)FS70S2,91S2
8	45960210	バルブスプリング(1個) FS70S2,91S2,70U
9	44750100	インテークバルブ(1個) FS70U
10	44751100	エキゾーストバルブ(1個) FS70U
11	44304100	シリンダーヘッド(ガスケット付) FSα72
11-1	44714100	ヘッドガスケット(1枚) FS70U,FS72-81
12	44369400	インテークマニホールド(1個) FSα72
13	44381000	キャブレタースロットル(61N)　FSα72
14	44303400	ピストンリング FSα72
15	44303200	ピストン FSα72
16	44306000	ピストンピン FSα72
17	44305000	コンロッド FSα72
18	44303100	シリンダーライナー FSα72
19	44307000	カバープレート FSα72
20	44302000	クランクシャフト FSα72
21	44230000	クランクシャフトベアリング(後) FS56,52S,70U
22	44301000	クランクケース FSα72
23	45231100	カムシャフトベアリング(1個) FS40-120S
24	44362000	カムシャフト FSα72
25	44301100	カムカバー FSα72
26	44366000	プッシュロッド(2本セット) FSα72
27	44366100	プッシュロッドカバー(1本) FSα72
28	27881840	プッシュロッドカバー "O" リング(2個)

No.	品名コード	品　　名
29	45664000	カムフォロア(2本セット) FS48S,52S,61,FS70U
30	26531005	クランクシャフトベアリング(前) FS52S
31	44308000	ドライブワッシャ FSα72
31-1	27708200	ウッドラフキー 50-61,91SX,SZ,RZ-H
32	45810100	ロックナットセット FS30S-56,FS70U
33	44825000	F-5030サイレンサー　一式 FSα81
33-1	44825100	サイレンサー本体 F-5030 FSα81
33-2	44825400	サイレンサー組立ねじ(M4ナット付)F-5030
33-3	44625410	サイレンサー本体ガスケット(1個) F4040,F5030
33-4	22681957	プレッシャーニップル(No.7)
33-5	44825200	エキゾーストマニホールド　一式 F-5030,FSα81
33-6	45626030	M11エキゾーストマニホールドナット(1個) FS70S-91S2
	71615009	グロープラグ タイプF

＊ねじの種類
C…キャップスクリュー　B…バインドねじ　M…丸平ねじ
F…皿ねじ　N…なべねじ　S…セットスクリュー

FSα-81-P
(34820)

TYPE 61R
(44882000)

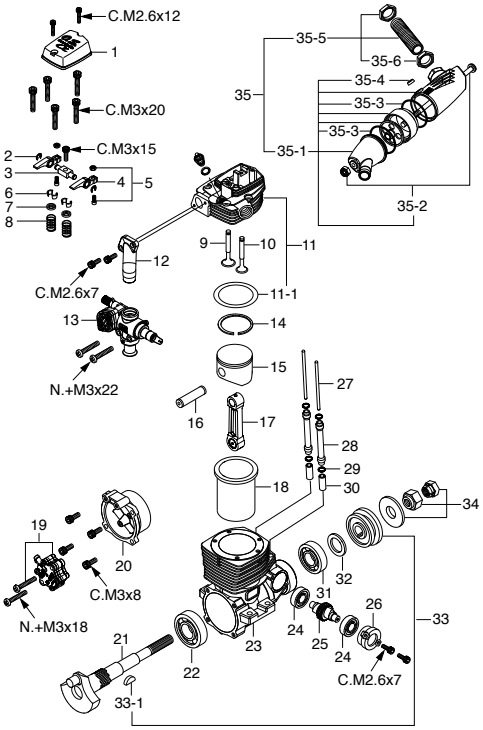

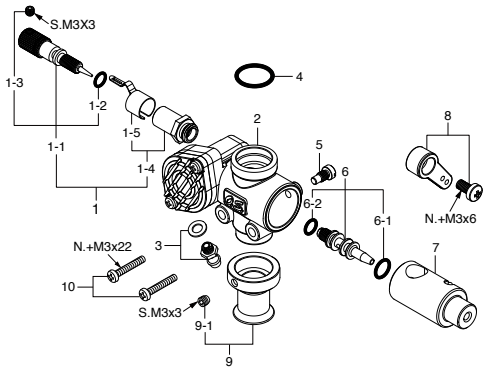

キャップスクリューセット（各10本入）

品名コード	サイズ	エンジン使用本数
79871020	M2.6x7	カムカバー取付ねじ　2本 インテークマニホールド取付ねじ　2本
79871040	M2.6x12	ロッカーカバー取付ねじ　2本
79871110	M3x8	カバー取付ねじ　4本
79871150	M3x15	ロッカーサポート取付ねじ　1本
79871200	M3x20	シリンダーヘッド取付ねじ　5本

No.	品名コード	品　　名
1	29481900	ニードルバルブ　一式 140RX
1-1	29481970	ニードル　一式 140RX
1-2	24981837	"O" リング（2個）
1-3	26381501	セットスクリュー
1-4	27381940	ニードルバルブホルダー　一式 20C,60U,70D,7H
1-5	26711305	ラチェットスプリング No.4
2	44882100	キャブレター本体（61R）FSα81-P
3	22681953	燃料インレット（No.1）
4	46115000	キャブレターガスケット（1個）
5	45581820	ローターガイドスクリュー 20C,60MC,70D
6	45582300	アイドル調整バルブ　一式 70N,60F
6-1	46066319	"O" リング（大）（2個）P-3
6-2	24881824	"O" リング（小）（2個）7B
7	44882200	キャブレターローター（61R）FSα81-P
8	22081408	スロットルアーム　一式　No.5
9	44381300	エアーファンネル（61N）FSα72,81P
9-1	26381501	セットスクリュー
10	45581700	キャブレター取付ねじ（2本）FS70S-120S

No.	品名コード	品　　名
1	44804200	ロッカーカバー FSα81
2	45761600	ロッカーアームリテイナー（2個）FS26S-120S,70U
3	45961410	ロッカーサポート（1個）FSα81,FS70S,91S
4	47161100	ロッカーアーム（1個）FSα81
5	45061202	タペット調整ねじ（1組）FS,FT,FF,FR,IL
6	45960400	コッターピン（2個）FS70S,70S2,70U,91S2
7	45960310	バルブスプリングリテイナー（1個）FS70S2,91S2
8	45960210	バルブスプリング（1個）FS70S2,91S2,70U
9	44850000	インテークバルブ（1個）FSα81
10	44851000	エキゾーストバルブ（1個）FSα81
11	44804100	シリンダーヘッド（ガスケット付）FSα81
11-1	44714100	ヘッドガスケット（1枚）FS70U,FS72-81
12	44868000	インテークマニホールド（1個）FSα81
13	44882000	キャブレタースロットル（61R）FSα81-P
14	45903400	ピストンリング FSα81,FS91S2-P
15	45903200	ピストン FSα81,FS91S2,91S,FT160
16	45906000	ピストンピン FSα81,FS91S,FT160
17	44805000	コンロッド FSα81
18	46103100	シリンダーライナー FS91S2,91S,FT160
19	72508100	ポンプユニットPD-08 FS200SP,GF30
20	44807030	カバープレート FSα81-P
21	44802000	クランクシャフト FSα81
22	45630000	クランクシャフトベアリング（後）FSα81,FS70S,S2
23	44801000	クランクケース FSα81
24	45231100	カムシャフトベアリング（1個）FS40-120S
25	45962000	カムシャフト FSα81,FS70S,91S
26	44801100	カムカバー FSα81
27	44066000	プッシュロッド（2本セット）FS70S,S2
28	44866100	プッシュロッドカバー（1本）FSα81

No.	品名コード	品　　名
29	24881824	プッシュロッドカバー "O" リング（2個）7B
30	45564000	カムフォロア（2本セット）FS70S-120S,FT,FF
31	26731002	クランクシャフトベアリング（前）40-61,70S,91S
32	46120000	スラストワッシャ 91FX,SXH,SZ,FT160,FF
33	44808000	ドライブワッシャ FSα81
33-1	29008219	ウッドラフキー 61,90,91
34	45910100	ロックナットセット FS70S2,91S,91FX
35	44825000	F-5030サイレンサー　一式 FSα81
35-1	44825100	サイレンサー本体 F-5030 FSα81
35-2	44825400	サイレンサー組立ねじ（M4ナット付）F-5030
35-3	44625410	サイレンサー本体ガスケット（1個）F4040,F5030
35-4	23081706	プラグスクリュー 25-46LA,49PI
35-5	44825200	エキゾーストマニホールド　一式 F-5030,FSα81
35-6	45626030	M11エキゾーストマニホールドナット（1個）FS70S-91S2
	71615009	グロープラグ タイプF

＊ねじの種類
C…キャップスクリュー　B…バインドねじ　M…丸平ねじ
F…皿ねじ　N…なべねじ　S…セットスクリュー

FS-91SⅡ-P

(35910)

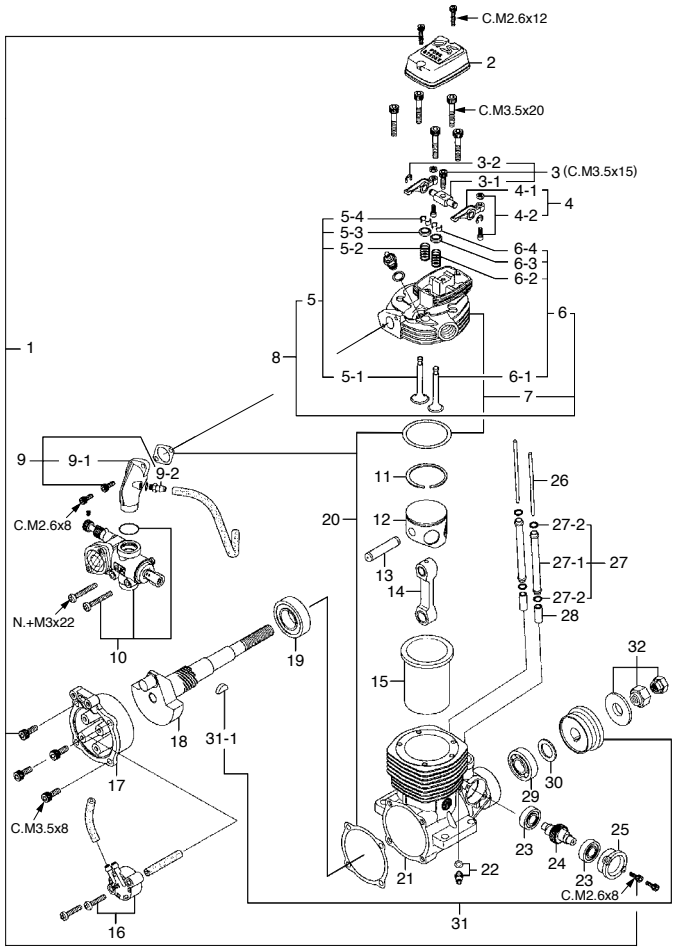

TYPE 60N

(45983000)

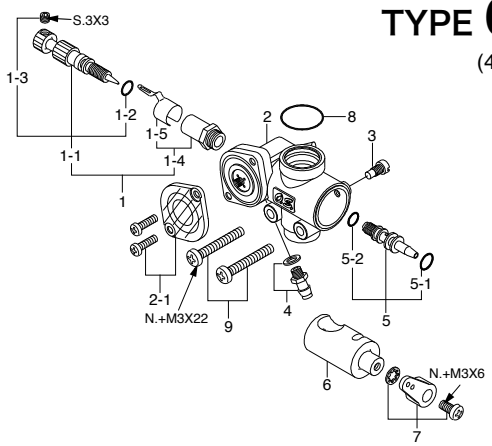

No.	品名コード	品　　名
1	27681900	ニードルバルブ　一式 20C,46,86,91S
1-1	27681970	ニードル　一式 20C,46,86,91S,C13
1-2	24981837	"O"リング(2個)
1-3	26381501	セットスクリュー
1-4	27381940	ニードルバルブホルダー　一式 20C,60U,70D,7H
1-5	26711305	ラチェットスプリング No.4
2	45983100	キャブレター本体(60N) FS91S2-P
2-1	45582400	60Nレギュレーターカバー 70N,120Ⅲ
3	45581820	ローターガイドスクリュー 20C,60MC,70D
4	22681953	燃料インレット(No.1)
5	45582300	アイドル調整バルブ　一式 70N,60F
5-1	46066319	"O"リング(大)(2個) P-3
5-2	24881824	"O"リング(小)(2個) 7B
6	45983200	キャブレターローター(60N) FS91S2-P
7	27881400	スロットルアーム　一式 70N,C14,60F,70D
8	46115000	キャブレターガスケット(S-11.2)
9	45581700	キャブレター取付ねじ FS70S-120S

No.	品名コード	品　　名
1	45913000	スクリューセット FS70S,S2,91S,S2
2	45904210	ロッカーカバー(黒) FS70S2,91S2-P
3	45961400	ロッカーサポート　一式 FSα81,FS70-91S
3-1	45961410	ロツカーサポート FSα81,FS70,91S
3-2	45761600	ロッカーアームリテイナー(2個/1組)FS26S-120S,70U
4	45361000	ロッカーアーム　一式(1組) FS70S,91S2,FR
4-1	45361100	ロッカーアーム(1個) FS70S,91S2,FF,FR
4-2	45061202	タペット調整ねじ FS,FT,FF,FR,IL
5	45960001	インテークバルブ　一式(1組) FS70S2,91S2
5-1	45960100	インテークバルブ(1個) FS70S2,91S2
5-2	45960210	バルブスプリング(1個) FS70S2,91S2,70U
5-3	45960310	バルブスプリングリテイナー(1個) FS70S2,91S2
5-4	45960400	コッターピン(2個/1組) FS70S,70S2,70U,91S2
6	45960011	エキゾーストバルブ　一式(1組) FS70S2,91S2
6-1	45960110	エキゾーストバルブ(1個) FS70S2,91S2
6-2	45960210	バルブスプリング(1個) FS70S2,91S2,70U
6-3	45960310	バルブスプリングリテイナー(1個) FS70S2,91S2
6-4	45960400	コッターピン(2個/1組) FS70S,S2,70U,91S2
7	45904110	シリンダーヘッド FS91S2-P
8	45904011	シリンダーヘッド(バルブ　一式付) FS91S2,S2-P
9	45968000	インテークマニホールド　一式 FS91S2-P
9-1	45968100	インテークマニホールド FS91S2-P
9-2	45771000	ブリーザニップル(No.5)
10	45983000	キャブレタースロットル(60N) FS91S2-P
11	45903400	ピストンリング FSα81,FS91S2-P
12	45903200	ピストン FSα81,FS91S2,91S,FT160
13	45906000	ピストンピン FSα81,FS91S,FT160
14	45605000	コンロッド FS70S,S2,91S
15	46103100	シリンダーライナー FS91S2,91S,FT160

No.	品名コード	品　　名
16	72508001	ポンプユニットPD-07 FS91S2-P-120S3
17	45907010	カバープレート FS91S2-P
18	45902010	クランクシャフト FS91S2-P
19	45530030	クランクシャフトベアリング(後) FS91S2-120S3
20	45914010	ガスケットセット FS91S2-P
21	45901010	クランクケース FS91S2,S2-P
22	45771000	ブリーザニップル(No.5)
23	45231100	カムシャフトベアリング(1個) FS40-120S
24	45962010	カムシャフト FS70S2,91S2,91S2-P
25	45901110	カムカバー FS91S2-P
26	45966000	プッシュロッド(2本セット) FS91S2,S2-P,91S
27	45966100	プッシュロッドカバー　一式(2本セット) FS91S2,91S
27-1	45966110	プッシュロッドカバー(1本) FS91S2,91S
27-2	24881824	プッシュロッドカバー "O" リング(2個)7B
28	45564000	カムフォロア(2個セット) FS70S-120S,FT,FF
29	26731002	クランクシャフトベアリング(前) 40-61,70S,91S
30	46120000	スラストワッシャ 91FX,SXH,SZ,FT160,FF
31	45908000	ドライブワッシャFS-91S2,S2-P,91S
31-1	29008219	ウッドラフキー 61,90,91
32	45910100	ロックナットセットFS70S2,91S,91FX
	45925010	F−4020サイレンサー　一式 FS70S2,91S2-P
	45925100	サイレンサー本体 F-4020 FS91S2
	45926000	エキゾーストマニホールド　一式 FS91S,S2
	71615009	グロープラグ　タイプF

＊ねじの種類

C…キャップスクリュー　B…バインドねじ　M…丸平ねじ
F…皿ねじ　N…なべねじ　S…セットスクリュー

FS-95V

(30900)

TYPE 60PA

(40981000)

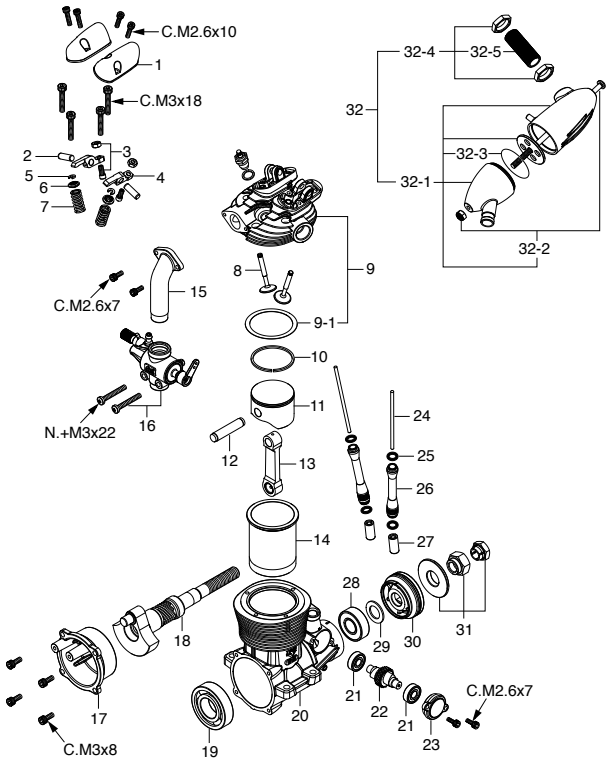

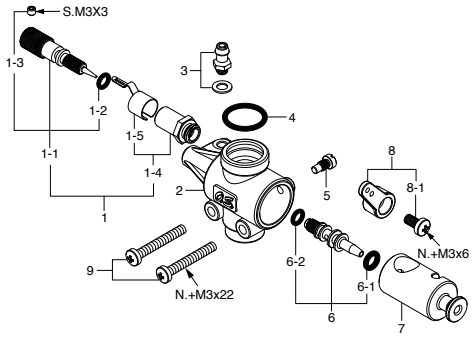

キャップスクリューセット（各10本入）

品名コード	サイズ	エンジン使用本数
79871020	M2.6x7	カムカバー取付ねじ　2本 インテークマニホールド取付ねじ　2本
79871030	M2.6x10	ロッカーカバー取付ねじ　4本
79871110	M3x8	カバー取付ねじ　4本
79871180	M3x18	シリンダーヘッド取付ねじ　4本

No.	品名コード	品　　名
1	25581900	ニードルバルブ　一式 40A,60U,70D
1-1	22681980	ニードル　一式 20D,20F,20G,21G,40B,70D
1-2	24981837	"O" リング（2個）
1-3	26381501	セットスクリュー
1-4	27381940	ニードルバルブホルダー　一式 20C,60U,70D,7H
1-5	26711305	ラチェットスプリング No.4
2	45984100	キャブレター本体（60P）FS91S2
3	22681953	燃料インレット（No.1）
4	46115000	キャブレターガスケット（1個）S-11.2
5	45581820	ローターガイドスクリュー 20C,60MC,70D
6	45582300	アイドル調整バルブ　一式 70N,60F
6-1	46066319	"O" リング（大）（2個）P-3
6-2	24881824	"O" リング（小）（2個）7B
7	40981200	キャブレターローター（60PA）FS-95V
8	22081408	スロットルアーム　一式 No.5
8-1	22081313	アーム取付ねじ 1A-3A
9	45581700	キャブレター取付ねじ（2本）FS70S-120S

No.	品名コード	品　　名
1	47104200	ロッカーカバー（1個）FR7-420
2	40964000	ロッカーアームシャフト（1個）FS-95V
3	44561200	タペット調整ねじ（1組）FS200S,GF30
4	40961110	ロッカーアーム（1個）FS-95V
5	46160400	バルブスプリングリテイナー（2個）FS,FT, FR,IL
6	40960300	バルブスプリングシート（1個）FS-95V
7	45960210	バルブスプリング（1個）FS70S2,91S2,70U
8	40960100	バルブ（1個）FS-95V
9	40904100	シリンダーヘッド（ガスケット付）FS-95V
9-1	40914000	ヘッドガスケット（1枚）FS-95V
10	40903400	ピストンリング FS-95V
11	40903200	ピストン FS-95V
12	40906000	ピストンピン FS-95V
13	40905000	コンロッド FS-95V
14	40903100	シリンダーライナー FS-95V
15	40969400	インテークマニホールド FS-95V
16	40981000	キャブレタースロットル（60PA）FS-95V
17	40907000	カバープレート FS-95V
18	40902000	クランクシャフト FS-95V
19	45630000	クランクシャフトベアリング（後）FSα81,FS70S,S2
20	40901000	クランクケース FS-95V
21	45231100	カムシャフトベアリング（1個）FS40-120S
22	45962000	カムシャフト FSα81,FS70S,91S
23	40901100	カムカバー FS-95V
24	40904160	プッシュロッド（2本セット）FS-95V
25	45566310	プッシュロッドカバー "O" リング（2個）S-5
26	40966100	プッシュロッドカバー（1本）FS-95V
27	45564000	カムフォロア（2本セット）FS70S-120S,FT,FF
28	26731010	クランクシャフトベアリング（前）120AX

No.	品名コード	品　　名
29	46120000	スラストワッシャ 91FX,SXH,SZ,FT160,FF
30	40908000	ドライブワッシャ FS-95V
31	45910100	ロックナットセット FS70S2,91S,91FX
32	40925000	F-5050サイレンサー　一式 FS-95V
32-1	40925100	サイレンサー本体 F-5050 FS-95V
32-2	40925400	サイレンサー組立ねじ（M4ナット付）F-5050
32-3	44925310	サイレンサー本体ガスケット（1個）S-25
32-4	40926000	エキゾーストマニホールド　一式 F-5050 FS-95V
32-5	45626030	M11エキゾーストマニホールドナット（1個）FS70S-91S2
	71615009	グロープラグ タイプF

FSα-110

(35410)

TYPE 60Y

(44981000)

＊ねじの種類
C…キャップスクリュー　B…バインドねじ　M…丸平ねじ
F…皿ねじ　N…なべねじ　S…セットスクリュー

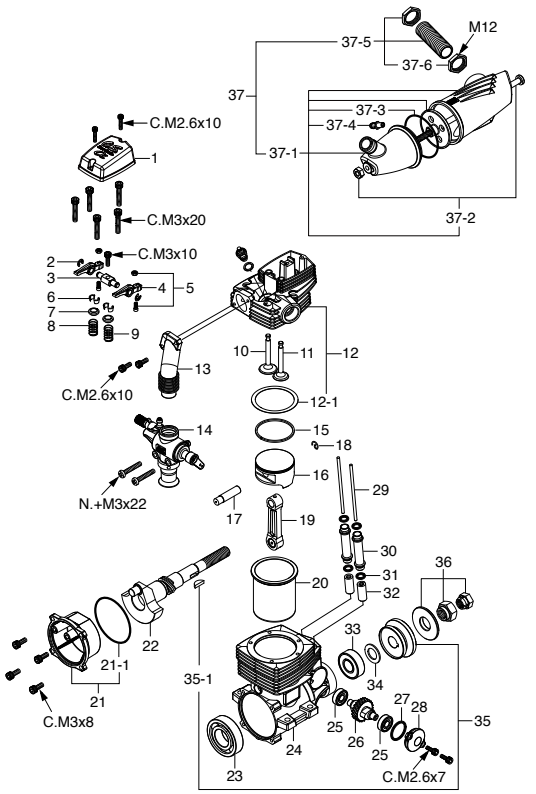

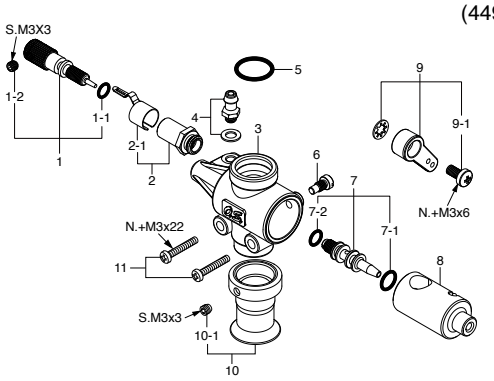

キャップスクリューセット（各10本入）

品名コード	サイズ	エンジン使用本数
79871020	M2.6x7	カムカバー取付ねじ　2本
79871030	M2.6x10	ロッカーカバー取付ねじ　2本 インテークマニホールド取付ねじ　2本
79871110	M3x8	カバー取付ねじ　4本
79871120	M3x10	ロッカーサポート取付ねじ　1本
79871200	M3x20	シリンダーヘッド取付ねじ　5本

No.	品名コード	品　　名
1	24081970	ニードル　一式 40LA,75AX,91FX,FS91S2
1-1	24981837	"O" リング（2個）
1-2	26381501	セットスクリュー
2	27381940	ニードルバルブホルダー　一式 20C,60U,70D,7H
2-1	26711305	ラチェットスプリング No.4
3	44981100	キャブレター本体（60Y） FSα110
4	22681953	燃料インレット（No.1）
5	46115000	キャブレターガスケット（1個） S-11.2
6	45581820	ローターガイドスクリュー 20C,60MC,70D
7	45582300	アイドル調整バルブ　一式 70N,60F
7-1	46066319	"O" リング（大）（2個） P-3
7-2	24881824	"O" リング（小）（2個） 7B
8	44981200	キャブレターローター（60Y） FSα110
9	27881400	スロットルアーム　一式 70N,C14,60F,70D
9-1	22081313	アーム取付ねじ 1A-3A
10	44881300	エアーファンネル FSα81,110,110-P
10-1	26381501	セットスクリュー
11	45581700	キャブレター取付ねじ（2本） FS70S-120S

No.	品名コード	品　　名
1	44904200	ロッカーカバー FSα110
2	45761600	ロッカーアームリテイナー（2個） FS26S-120S,70U
3	44961400	ロッカーサポート（1個） FSα110
4	45561110	ロッカーアーム（1個） FS120S3,FT300
5	45061202	タペット調整ねじ（1組） FS,FT,FF,FR,IL
6	45560410	コッターピン（2個） FS120S3,SE,GF30
7	45560310	バルブスプリングリテイナー（1個） FS120S3,SE
8	45560210	バルブスプリング（1個） FS120S3,SE
9	45560220	エキゾーストバルブスプリング（1個） FS120S3,SE
10	45560130	インテークバルブ（1個） FS120S3,SE
11	45560140	エキゾーストバルブ（1個） FS120S3,SE
12	44904100	シリンダーヘッド（ガスケット付） FSα110
12-1	44901460	ヘッドガスケット（1枚） FSα110
13	44969400	インテークマニホールド（1個） FSα110
14	44981000	キャブレタースロットル（60Y） FSα110
15	44903400	ピストンリング FSα110
16	44903200	ピストン FSα110
17	44906000	ピストンピン FSα110
18	27917000	ピストンピンリテイナー（2個） 91FX,91SZ,91SXH
19	44805000	コンロッド FSα81
20	44903100	シリンダーライナー FSα110
21	44907000	カバープレート FSα110
21-1	29061410	カバーガスケット FS200S,91SZ,GF30
22	44902000	クランクシャフト FSα110
23	45630000	クランクシャフトベアリング（後） FSα81,FS70S,S2
24	44901000	クランクケース FSα110
25	45231100	カムシャフトベアリング（1個） FS40-120S
26	44962000	カムシャフト FSα110
27	44514110	"O" リング S-14

No.	品名コード	品　　名
28	44901100	カムカバー FSα110
29	44966000	プッシュロッド（2本セット） FSα110
30	44966100	プッシュロッドカバー（1本） FSα110
31	45566310	プッシュロッドカバー "O" リング（2個） S-5
32	44564000	カムフォロア（2本セット） FS200S,GF30
33	26731010	クランクシャフトベアリング（前） 120AX
34	46120000	スラストワッシャ 91FX,SXH,SZ,FT160,FF
35	44908000	ドライブワッシャ FSα110
35-1	29008219	ウッドラフキー 61,90,91
36	45910100	ロックナットセット FS70S2,91S,91FX
37	44925000	F-5040サイレンサー　一式 FSα110
37-1	44925100	サイレンサー本体 F-5040
37-2	44925300	サイレンサー組立ねじ（M4ナット付）F-5040
37-3	44925310	サイレンサー本体ガスケット（1個） S-25
37-4	22681957	プレッシャーニップル（No.7）
37-5	44926000	エキゾーストマニホールド　一式 F-5040
37-6	45526400	M12マニホールドナット（1個） FS120SE,110
	72200080	ニードル延長ワイヤーセット
	71615009	グロープラグ タイプF

FSα-110-P

(35420)

TYPE 61P

(44982000)

＊ねじの種類
C…キャップスクリュー　B…バインドねじ　M…丸平ねじ
F…皿ねじ　N…なべねじ　S…セットスクリュー

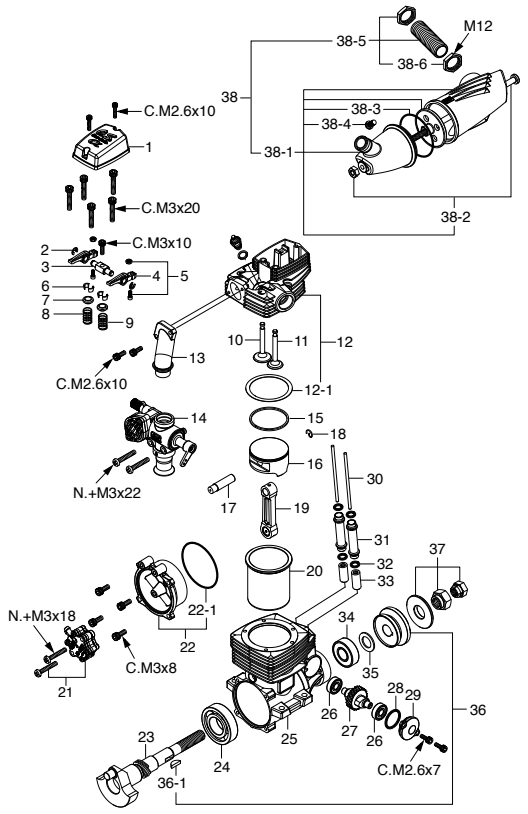

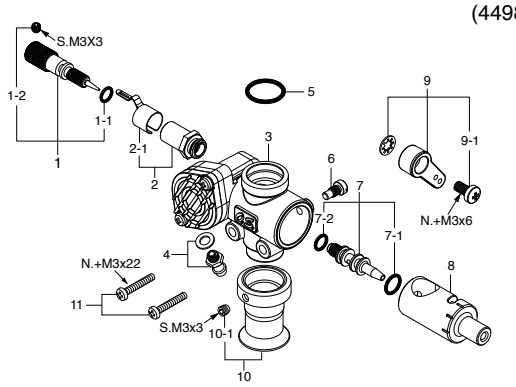

キャップスクリューセット（各10本入）

品名コード	サイズ	エンジン使用本数
79871020	M2.6x7	カムカバー取付ねじ　2本
79871030	M2.6x10	ロッカーカバー取付ねじ　2本 インテークマニホールド取付ねじ　2本
79871110	M3x8	カバー取付ねじ　4本
79871120	M3x10	ロッカーサポート取付ねじ　1本
79871200	M3x20	シリンダーヘッド取付ねじ　5本

No.	品名コード	品　　名
1	24081970	ニードル　一式 40LA,75AX,91FX,FS91S2
1-1	24981837	"O" リング（2個）
1-2	26381501	セットスクリュー
2	27381940	ニードルバルブホルダー　一式 20C,60U,70D,7H
2-1	26711305	ラチェットスプリング No.4
3	44982100	キャブレター本体（61P）FSα110-P
4	22681953	燃料インレット（No.1）
5	46115000	キャブレターガスケット（1個）S-11.2
6	45581820	ローターガイドスクリュー 20C,60MC,70D
7	45582300	アイドル調整バルブ　一式 70N,60F
7-1	46066319	"O" リング（大）（2個）P-3
7-2	24881824	"O" リング（小）（2個）7B
8	44982200	キャブレターローター（61P）FSα110-P
9	27881400	スロットルアーム　一式 70N,C14,60F,70D
9-1	22081313	アーム取付ねじ 1A-3A
10	44881300	エアーファンネル FSα81,110,110-P
10-1	26381501	セットスクリュー
11	45581700	キャブレター取付ねじ（2本）FS70S-120S

No.	品名コード	品　　名
1	44904200	ロッカーカバー FSα110
2	45761600	ロッカーアームリテイナー（2個）FS26S-120S,70U
3	44961400	ロッカーサポート（1個）FSα110
4	45561110	ロッカーアーム（1個）FS120S3,FT300
5	45061202	タペット調整ねじ（1組）FS,FT,FF,FR,IL
6	45560410	コッターピン（2個）FS120S3,SE,GF30
7	45560310	バルブスプリングリテイナー（1個）FS120S3,SE
8	45560210	バルブスプリング（1個）FS120S3,SE
9	45560220	バルブスプリング（1個）FS120S3,SE
10	45560130	インテークバルブ（1個）FS120S3,SE
11	45560140	エキゾーストバルブ（1個）FS120S3,SE
12	44904100	シリンダーヘッド（ガスケット付）FSα110
12-1	44901460	ヘッドガスケット（1枚）FSα110
13	44969430	インテークマニホールド（1個）FSα110-P
14	44982000	キャブレタースロットル（61P）FSα110-P
15	44903400	ピストンリング FSα110
16	44903200	ピストン FSα110
17	44906000	ピストンピン FSα110
18	27917000	ピストンピンリテイナー（2個）91FX,91SZ,91SXH
19	44805000	コンロッド FSα81
20	44903100	シリンダーライナー FSα110
21	72508100	ポンプユニットPD-08 FS200SP,GF30
22	44907030	カバープレート FSα110-P
22-1	29061410	カバーガスケット FS200S,91SZ,GF30
23	44902000	クランクシャフト FSα110
24	45630000	クランクシャフトベアリング（後）FSα81,FS70S,S2
25	44901000	クランクケース FSα110
26	45231100	カムシャフトベアリング（1個）FS40-120S
27	44962000	カムシャフト FSα110

No.	品名コード	品　　名
28	44514110	"O" リング S-14
29	44901100	カムカバー FSα110
30	44966000	プッシュロッド（2本セット）FSα110
31	44966100	プッシュロッドカバー（1本）FSα110
32	45566310	プッシュロッドカバー "O" リング（2個）S-5
33	44564000	カムフォロア（2本セット）FS200S,GF30
34	26731010	クランクシャフトベアリング（前）120AX
35	46120000	スラストワッシャ 91FX,SXH,SZ,FT160,FF
36	44908000	ドライブワッシャ FSα110
36-1	29008219	ウッドラフキー 61,90,91
37	45910100	ロックナットセット FS70S2,91S,91FX
38	44925000	F-5040サイレンサー　一式 FSα110
38-1	44925100	サイレンサー本体 F-5040
38-2	44925300	サイレンサー組立ねじ（M4ナット付）F-5040
38-3	44925310	サイレンサー本体ガスケット（1個）S-25
38-4	23081706	プラグスクリュー 25-46LA,49PI
38-5	44926000	エキゾーストマニホールド　一式 F-5040
38-6	45526400	M12マニホールドナット（1個）FS120SE,110
	72200080	ニードル延長ワイヤーセット
	71615009	グロープラグ タイプF

FSα-155-P

(35430)

TYPE 70R

(42581000)

＊ねじの種類

C…キャップスクリュー　B…バインドねじ　M…丸平ねじ
F…皿ねじ　N…なべねじ　S…セットスクリュー

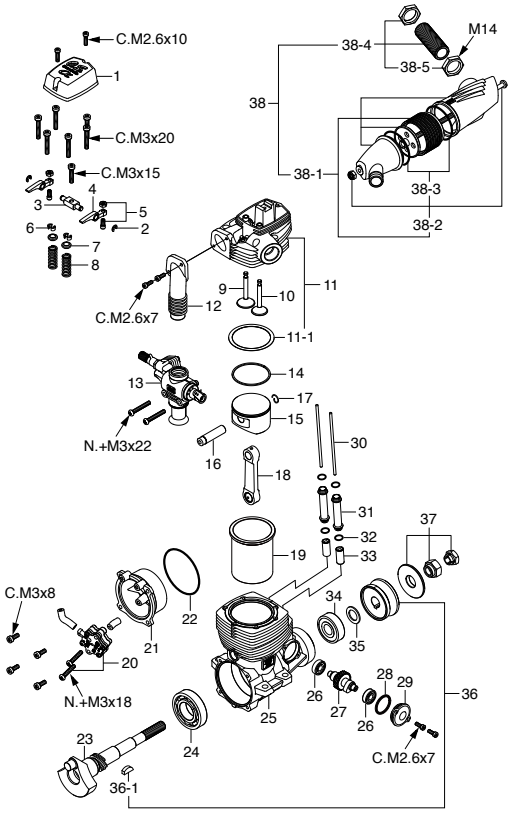

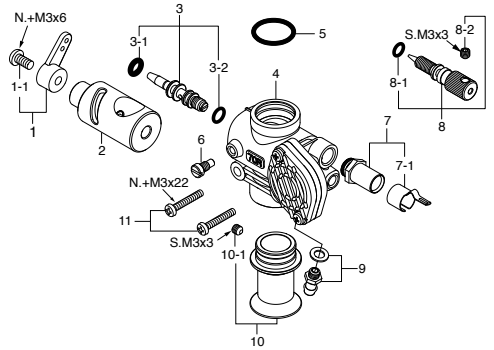

No.	品名コード	品　　名
1	22081408	スロットルアーム　一式 No.5
1-1	22081313	アーム取付ねじ 1A-3A
2	42581200	キャブレターローター(70R) FSα155-P
3	44581600	アイドル調整バルブ　一式 80N
3-1	46066319	"O" リング(大)(2個) P-3
3-2	24881824	"O" リング(小)(2個) 7B
4	42581100	キャブレター本体(レギュレーター付)70R FSα155-P
5	46215000	キャブレターガスケット(1個)S-12.5 40-61,FT
6	45581820	ローターガイドスクリュー 20C,60MC,70D
7	27381940	ニードルバルブホルダー　一式 20C,60U,70D,7H
7-1	26711305	ラチェットスプリング No.4
8	29481970	ニードル　一式 140RX
8-1	24981837	"O" リング(2個)
8-2	26381501	セットスクリュー
9	22681953	燃料インレット(No.1)
10	42581300	エアーファンネル 70R FSα155-P
10-1	26381501	セットスクリュー
11	45581700	キャブレター取付ねじ(2本) FS70S-120S

キャップスクリューセット(各10本入)

品名コード	サイズ	エンジン使用本数
79871020	M2.6x7	カムカバー取付ねじ　2本 インテークマニホールド取付ねじ　2本
79871030	M2.6x10	ロッカーカバー取付ねじ　2本
79871110	M3x8	カバー取付ねじ　4本
79871150	M3x15	ロッカーサポート取付ねじ　1本
79871200	M3x20	シリンダーヘッド取付ねじ　6本

No.	品名コード	品　　名
1	42504210	ロッカーカバー FSα155
2	45761600	ロッカーアームリテイナー(2個) FS26S-120S,70U
3	42561400	ロッカーサポート(1個) FSα155
4	42561100	ロッカーアーム(1個) FSα155,GF30
5	44561200	タペット調整ねじ(1組) FS200S,GF30
6	45560410	コッターピン(2個) FS120S3,SE,GF30
7	45560310	バルブスプリングリテイナー(1個) FS120S3,SE
8	42560200	バルブスプリング(1個) FSα155
9	45560130	インテークバルブ(1個) FS120S3,SE
10	44551000	エキゾーストバルブ(1個) FS200S
11	42504100	シリンダーヘッド(ガスケット付) FSα155
11-1	42501460	ヘッドガスケット(1枚) FSα155
12	42569400	インテークマニホールド(1個) FSα155-P
13	42581000	キャブレタースロットル(70R) FSα155-P
14	42503400	ピストンリング FSα155
15	42503200	ピストン FSα155
16	42506000	ピストンピン FSα155
17	28117000	ピストンピンリテイナー(2個) 120AX,81VR,108F
18	42505000	コンロッド FSα155
19	42503100	シリンダーライナー FSα155
20	72508100	ポンプユニットPD-08 FS200S-P,GF30
21	42507000	カバープレート FSα155-P
22	29061410	カバーガスケット FS200S,91SZ,GF30
23	42502000	クランクシャフト FSα155
24	27930000	クランクシャフトベアリング(後)91SX,SZ,61SXH
25	42501000	クランクケース FSα155
26	45231100	カムシャフトベアリング(1個) FS40-120S
27	42562000	カムシャフト FSα155
28	21921800	"O" リング S-16

No.	品名コード	品　　名
29	42501100	カムカバー FSα155
30	46166000	プッシュロッド(2本セット) FS120S-SP,FT160
31	42566100	プッシュロッドカバー(1本) FSα155
32	45566310	プッシュロッドカバー "O" リング(2個) S-5
33	44564000	カムフォロア(2本セット) FS200S,GF30
34	29431000	クランクシャフトベアリング(前) 140RX
35	45520000	スラストワッシャ FS120S,S2,SE,SP
36	42508000	ドライブワッシャ FSα155
36-1	45508200	ウッドラフキー FS120S3,SE,SP
37	45910100	ロックナットセット FS70S2,91S,91FX
38	42525000	F-6020サイレンサー　一式 FSα155-P
38-1	42525100	サイレンサー本体 F-6020 FSα155-P
38-2	42525300	サイレンサー組立ねじ(M4ナット付) F-6020
38-3	42525310	"O" リング(2個) S-25
38-4	42526000	エキゾーストマニホールド　一式 F-6020
38-5	45526032	M14エキゾーストマニホールドナット(1個) F-5020
	72200080	ニードル延長ワイヤーセット
	71615009	グロープラグ タイプF

FS-120SⅢ

(35540)

TYPE 70N

(45582000)

＊ねじの種類

C…キャップスクリュー　B…バインドねじ　M…丸平ねじ
F…皿ねじ　N…なべねじ　S…セットスクリュー

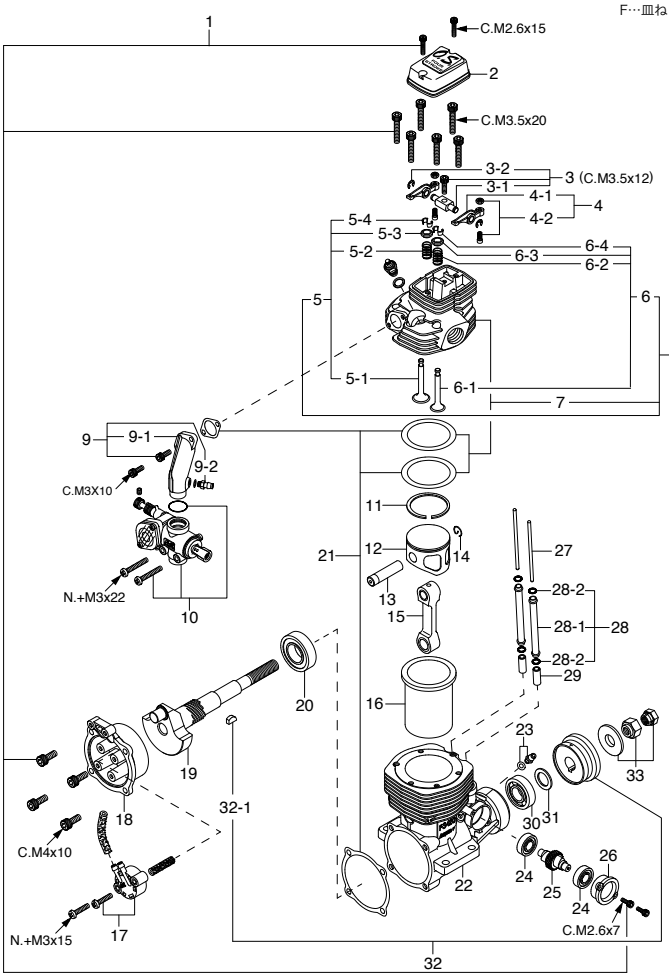

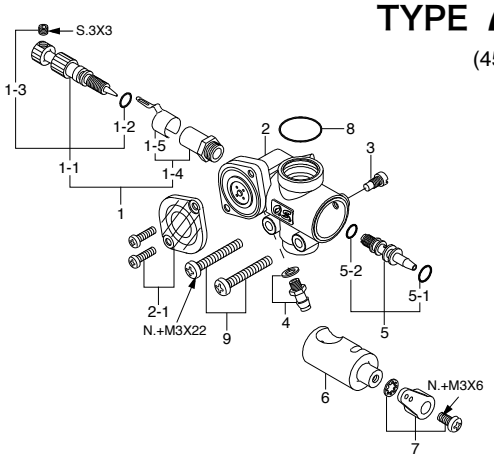

No.	品名コード	品　　名
1	27381900	ニードルバルブ　一式 6H,7H,8B,C14
1-1	29081952	ニードル　一式 6H,7H,8B,6P,FT,FF,FR
1-2	24981837	"O"リング(2個)
1-3	26381501	セットスクリュー
1-4	27381940	ニードルバルブホルダー　一式 20C,60U,70D,7H
1-5	26711305	ラチェットスプリング No.4
2	45582100	キャブレター本体(70N) FS120S3
2-1	45582400	70Nレギュレーターカバー 60N,70N,120S
3	45581820	ローターガイドスクリュー 20C,60MC,70D
4	22681953	燃料インレット(No.1)
5	45582300	アイドル調整バルブ　一式 70N,60F
5-1	46066319	"O"リング(大)(2個) P-3
5-2	24881824	"O"リング(小)(2個) 7B
6	45582200	キャブレターローター(70N) FS120S3
7	27881400	スロットルアーム　一式 70N,C14,60F,70D
8	46115000	キャブレターガスケット S-11.2
9	45581700	キャブレター取付ねじ FS70S-120S

No.	品名コード	品　　名
1	45513010	スクリューセット FS120S.S2.SE
2	45504230	ロッカーカバー FS120S3
3	45561401	ロッカーサポート　一式 FS120S3,SE
3-1	45561410	ロッカサポート FS120S3,SE
3-2	45761600	ロッカーアームリテイナー(2個/1組)FS26S-120S,70U
4	45561010	ロッカーアーム　一式(1組) FS120S3,FT300
4-1	45561110	ロッカーアーム(1個) FS120S3,FT300
4-2	45061202	タペット調整ねじ FS,FT,FF,FR,IL
5	45560030	インテークバルブ　一式(1組) FS120S3,SE
5-1	45560130	インテークバルブ(1個) FS120S3,SE
5-2	45560210	バルブスプリング(1個)FS120S3,SE
5-3	45560310	バルブスプリングリテイナー(1個) FS120S3,SE
5-4	45560410	コッターピン(2個/1組) FS120S3,SE,GF30
6	45560040	エキゾーストバルブ　一式(1組) FS120S3
6-1	45560140	エキゾーストバルブ(1個) FS120S3,SE
6-2	45560220	バルブスプリング(1個) FS120S3,SE
6-3	45560310	バルブスプリングリテイナー(1個) FS120S3,SE
6-4	45560410	コッターピン(2個/1組) FS120S3,SE,GF30
7	45504130	シリンダーヘッド FS120S3
8	45504030	シリンダーヘッド(バルブ　一式付) FS120S3
9	45569030	インテークマニホールド　一式 FS120S3
9-1	45569031	インテークマニホールド FS120S3
9-2	45771000	ブリーザニップル(No.5)
10	45582000	キャブレタースロットル(70N) FS120S3
11	45503410	ピストンリング FS120S3
12	45503210	ピストン FS120S,S2,S3,SE,SP
13	45506010	ピストンピン FS120S3,S2,SE
14	28117000	ピストンピンリテイナー 120AX,81VR,108F
15	45505020	コンロッド FS120S3,S-SP

No.	品名コード	品　　名
16	45503100	シリンダーライナー FS120S,S2,S3,SP
17	72508001	ポンプユニットPD-07 FS91S2P-120S3
18	45507030	カバープレート FS120S3
19	45502040	クランクシャフト FS120S3,FS120SE
20	45530030	クランクシャフトベアリング(後) FS91S2-120S3
21	45514030	ガスケットセット FS120S3,S2
22	45501050	クランクケース FS120S3
23	45771000	ブリーザニップル(No.5)
24	45231100	カムシャフトベアリング(1個) FS40-120S
25	45562030	カムシャフト FS120S3
26	45501130	カムカバー FS120S3
27	45566000	プッシュロッド(2本セット) FS120S2,SE,IL300
28	45566101	プッシュロッドカバー　一式(2本セット)FS120S3,S2
28-1	45566111	プッシュロッドカバー(1本) FS120S3,SE,SP
28-2	45566310	プッシュロッドカバー "O" リング(2個) S-5
29	45564000	カムフォロア(2個セット) FS70S-120S,FT,FF
30	29031009	クランクシャフトベアリング(前) 108F,120S,FR
31	45520000	スラストワッシャ FS120S,S2,SE,SP
32	45508030	ドライブワッシャ FS120S3,SE
32-1	45508200	ウッドラフキー FS120S3,SE,SP
33	45910100	ロックナットセット FS70S2,91S,91FX
	45525030	F-5020サイレンサー　一式 FS120S3
	45525031	サイレンサー本体 F-5020 FS120S3
	45526030	エキゾーストマニホールド　一式 F-5020
	45526032	マニホールドナット(M14)(1個) F-5020
	71615009	グロープラグ　タイプF
	45581970	ニードル 7L,7M,70S,120SE,FT160
	72200060	タペット調整キット FS,FT,FR

分解図＆部品表

飛行機用
４ストローク
マルチシリンダーエンジン

FT-160
(Gemini-160)

(36108)

＊ねじの種類

C…キャップスクリュー　B…バインドねじ　M…丸平ねじ
F…皿ねじ　N…なべねじ　S…セットスクリュー

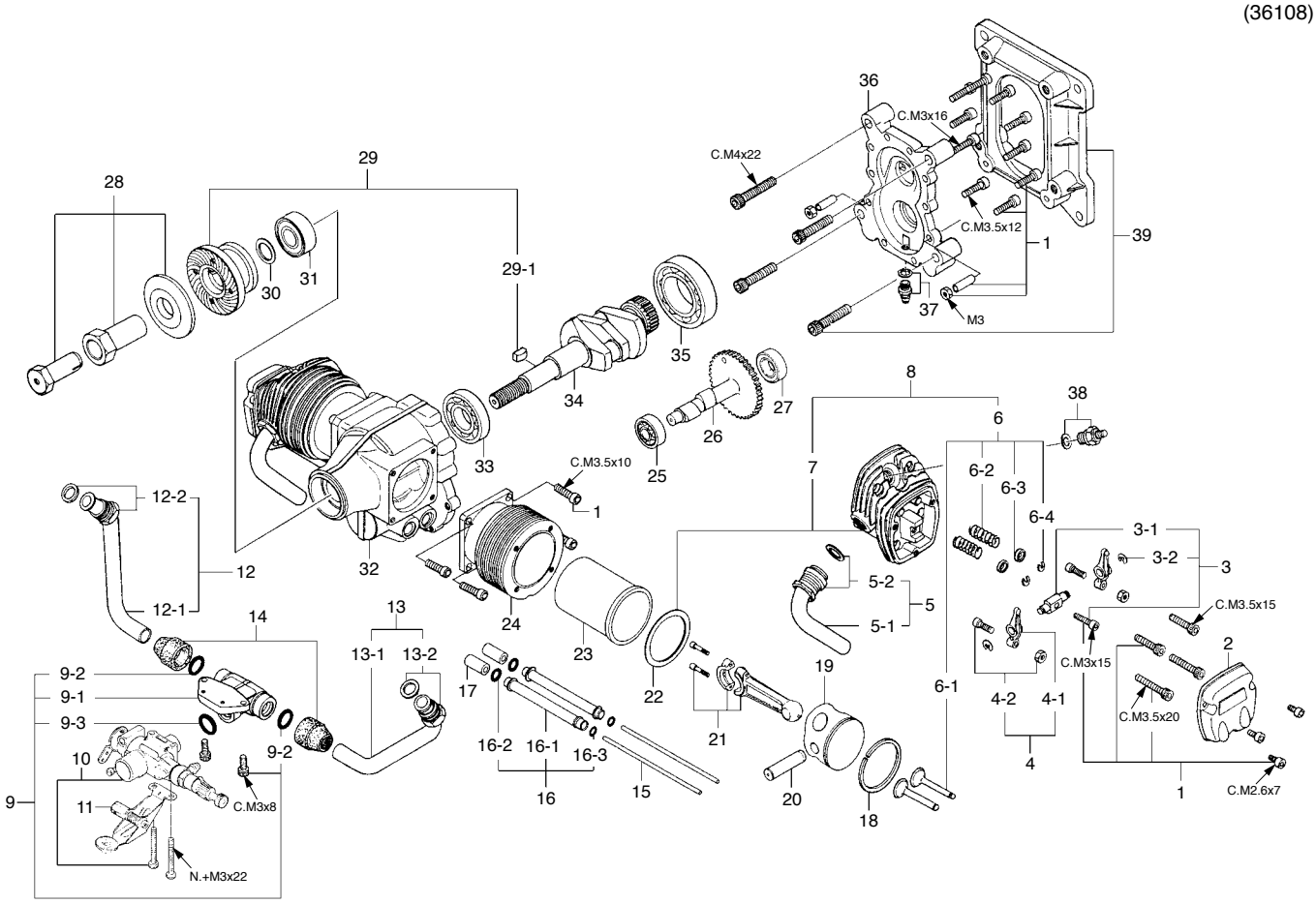

No.	品名コード	品　　名
1	46013002	スクリューセット FT160,FT120-2
2	46104200	ロッカーカバー FT160
3	45961400	ロッカーサポート　一式 FSα81,FS70-91S
3-1	45961410	ロッカーサポート FSα81,FS70,91S
3-2	45761600	ロッカーアーム･リテイナー(2個) FS26S-120S,70U
4	45361000	ロッカーアーム　一式(1組) FS70S,91S2,FR
4-1	45361100	ロッカーアーム(1個) FS70S,91S2,FF,FR
4-2	45061202	タペット調整ねじ FS,FT,FF,FR,IL
5	46169000	エキゾーストパイプ　一式 FT160
5-1	46169100	エキゾーストパイプ FT160
5-2	45169200	パイプロックナット FT160,FT120-2
6	46160000	バルブ　一式(1組) FS90,FT160,FF,IL
6-1	46160100	バルブ(1個) FS90,FT160,FF,IL
6-2	45460200	バルブスプリング(1個) FT160,IL300
6-3	45060309	スプリングシート(1個) FS,FT,FR,IL
6-4	46160400	バルブスプリングリテイナー(2個) FS,FT,FR,IL
7	46104110	シリンダーヘッド FT160
8	46104020	シリンダーヘッド(バルブ　一式付) FT160
9	46168000	インテークマニホールド　一式 FT160
9-1	46168010	インテークマニホールド FT160
9-2	45115000	インテークパイプ "O" リング(2個)P-8 FS52S,FR
9-3	46115000	キャブレターガスケット S-11.2
10	46481000	キャブレタースロットル FF320,FT160
11	46184000	チョークバルブ　一式 FT,FF
12	46168100	インテークパイプ(右)一式 FT160
12-1	46168110	インテークパイプ(右) FT160
12-2	45169200	パイプロックナット FT160,FT120-2
13	46168200	インテークパイプ(左)一式 FT160
13-1	46168210	インテークパイプ(左) FT160
13-2	45169200	パイプロックナット FT160,FT120-2
14	46168500	マニホールドブーツ(2個) FT160
15	46166000	プッシュロッド(2本セット) FS120S-SP,FT160

No.	品名コード	品　　名
16	45566100	プッシュロッドカバー　一式(2本セット) FT160,120-2
16-1	45566110	プッシュロッドカバー(1本) FT160,120-2
16-2	45566300	プッシュロッドカバー "O" リング(大)(2個) P-4
16-3	24881824	プッシュロッドカバー "O" リング(小)(2個) 7B
17	45564000	カムフォロア(2本セット) FS70S-120S,FT,FF
18	45403400	ピストンリング FS91S,FT160
19	45903200	ピストン FSα81,FS91S2,91S,FT160
20	45906000	ピストンピン FSα81,FS91S,FT160
21	46105000	コンロッド　一式 FT160,FT120-2
22	46114000	ヘッドガスケットセット(2枚) FT160
23	46103100	シリンダーライナー FS91S2,91S,FT160
24	46103300	シリンダージャケット FT160
25	46031005	カムシャフトベアリング(前) FT,FF,IL
26	46162000	カムシャフト FT160,FT120-2
27	22631019	カムシャフトベアリング(後) CZ,FT,FF,IL
28	46110100	ロックナットセット FT160,FT120-2
29	46108000	ドライブワッシャ FT160,FT120-2
29-1	45508200	ウッドラフキー FS120S3,SE,SP
30	46120000	スラストワッシャ 91FX,SXH,SZ,FT160,FF
31	26731002	クランクシャフトベアリング(前) 40-61,70S,91S
32	46101000	クランクケース FT160
33	22130004	クランクシャフトベアリング(中) FT160,120-2,FF
34	46102000	クランクシャフト FT160,FT120-2
35	46030008	クランクシャフトベアリング(後) 120AX,FT160,FF
36	46101800	リヤーハウジング FT160
37	45471000	ブリーザニップル No.4
38	71615009	プラグ　タイプ F
39	71910000	ラジアルマウントセット FT160,FT120-2
	72200170	プラグコードセット
	72200171	プラグコード
	72200190	プラグターミナル(シリコンパイプ付)
	72200180	アースコード∅5
	72200060	タペット調整キット FS,FT,FR

＊ねじの種類
C…キャップスクリュー　B…バインドねじ　M…丸平ねじ
F…皿ねじ　N…なべねじ　S…セットスクリュー

FOR FT-160 FF-320

(46481000)

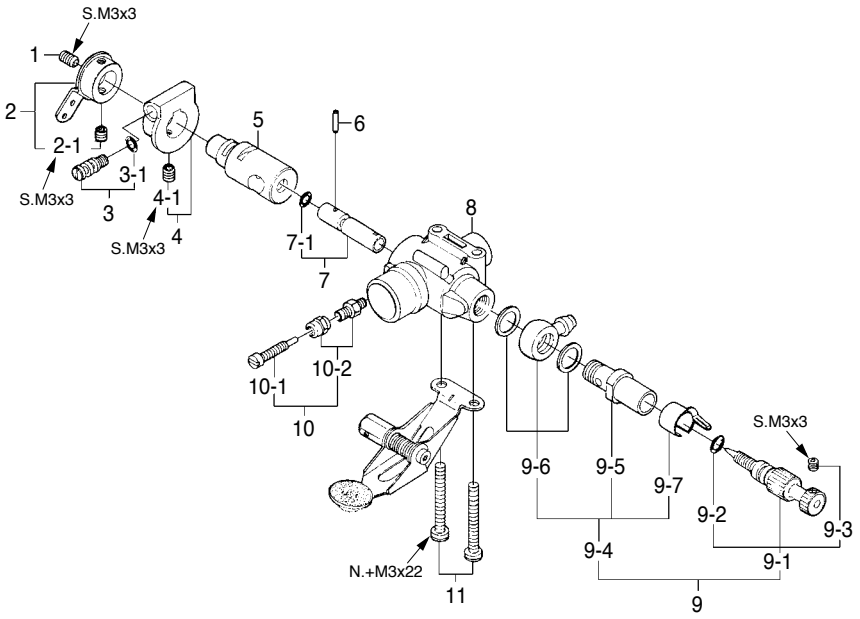

注：キャブレター　一式にはチョークバルブは含まれません。

No.	品名コード	品　　名
1	26381501	セットスクリュー
2	24981405	スロットルアーム　一式 4BK-4E,20J,FF
2-1	26381501	セットスクリュー
3	46481320	アイドル調整ねじ　一式 FF,FR,FT160
3-1	22781800	"O"リング（2個）(S) 10D,10F,1H-3H,20E
4	46481330	アイドル調整ねじホルダー　一式 FF,FR
4-1	26381501	セットスクリュー
5	46481200	キャブレターローター FF320,FT160
6	46281340	アイドルバルブピン FT160-300,FR5
7	46481310	アイドル調整バルブ　一式 FF,FR,FT160
7-1	22781800	"O"リング（2個）(S) 10D,10F,1H-3H,20E
8	46481100	キャブレター本体 FF320,FT160
9	46281900	ニードルバルブ　一式 FT,FF,FR
9-1	29081952	ニードル 6H,7H,8B,6P,FT,FF,FR
9-2	24981837	"O"リング（2個）
9-3	26381501	セットスクリュー
9-4	46181940	ニードルバルブホルダー　一式 FT,FF
9-5	46181941	ニードルバルブホルダー FT,FF,FR,91FX
9-6	46181950	燃料インレット 20M,FT,FF,FR,91FX
9-7	26711305	ラチェットスプリング No.4
10	26781619	ローターストッパー　一式 FT,FF,4D,46
10-1	26681305	ローターストッパー 2D-7B
10-2	26681803	ローターストッパーホルダー 2D-7B
11	45581700	キャブレター取付ねじ FS70S-120S

FF-320
(Pegasus)
(36410)

＊ねじの種類
C…キャップスクリュー　B…バインドねじ　M…丸平ねじ
F…皿ねじ　N…なべねじ　S…セットスクリュー

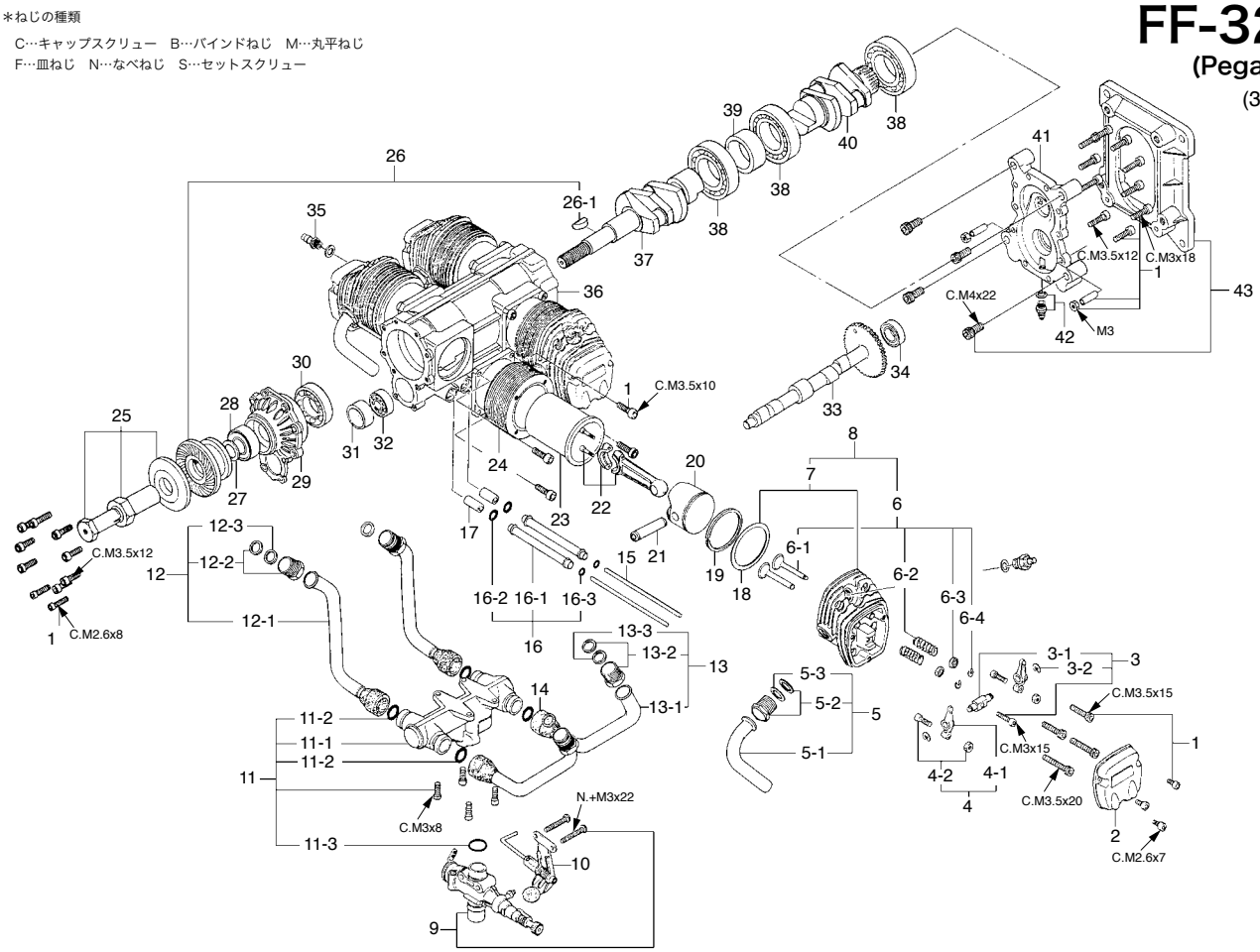

No.	品名コード	品　　名
1	46413001	スクリューセット FF320
2	46404200	ロッカーカバー FF320
3	45961400	ロッカーサポート　一式 FSα81,FS70-91S
3-1	45961410	ロッカーサポート FSα81,FS70,91S
3-2	45761600	ロッカーアームリテイナー(2個) FS26-120S,70U
4	45361000	ロッカーアーム　一式(1組) FS70S,91S2,FR
4-1	45361100	ロッカーアーム(1個) FS70S,91S2,FF,FR
4-2	45061202	タペット調整ねじ FS,FT,FF,FR,IL
5	46469000	エキゾーストパイプ　一式(1組) FF320
5-1	46169100	エキゾーストパイプ FT160
5-2	45169200	パイプロックナット FT120-2,160
5-3	46468300	パイプワッシャ(1個) FF320
6	46160000	バルブ　一式(1組) FS90,FT160,FF,IL
6-1	46160100	バルブ(1個) FS90,FT160,FF,IL
6-2	45460200	バルブスプリング(1個) FT160,IL300
6-3	45060309	スプリングシート(1個) FS,FT,FR,IL
6-4	46160400	バルブスプリングリテイナー(2個) FS,FT,FR,IL
7	46404120	シリンダーヘッド FF320
8	46404030	シリンダーヘッド(バルブ　一式付) FF320
9	46481000	キャブレタースロットル FF320,FT160
10	46184000	チョークバルブ　一式 FT,FF
11	46468000	インテークマニホールド　一式 FF320
11-1	46468010	インテークマニホールド FF320
11-2	45115000	インテークパイプ "O"リング(2個)P-8 FS52S,FR
11-3	46115000	キャブレターガスケット (S-11.2)
12	46468100	インテークパイプ(右)一式(1組) FF320
12-1	46168110	インテークパイプ(右) FT160
12-2	45169200	パイプロックナット FT120-2,160
12-3	46468300	パイプワッシャ(1個) FF320
13	46468200	インテークパイプ(左)一式(1組) FF320
13-1	46168210	インテークパイプ(左) FT160
13-2	45169200	パイプロックナット FT120-2,160
13-3	46468300	パイプワッシャ(1個) FF320
14	46168500	インテークブーツ(2個) FT160
15	45566000	プッシュロッド(2本セット) FS120S2,SE,IL300
16	45566100	プッシュロッドカバー　一式(2本セット) FT160,120-2
16-1	45566110	プッシュロッドカバー(1本) FT160,120-2

No.	品名コード	品　　名
16-2	45566300	プッシュロッドカバー "O"リング(大)(2個) P-4
16-3	24881824	プッシュロッドカバー "O"リング(小)(2個) 7B
17	45564000	カムフォロア(2本セット) FS70S-120S,FT,FF
18	46414010	ヘッドガスケットセット FF320
19	45403400	ピストンリング FS91S,FT160
20	45903200	ピストン FSα81,FS91S2,91S,FT160
21	45906000	ピストンピン FSα81,FS91S,FT160
22	46105000	コンロッド　一式 FT160,FT120-2
23	46103100	シリンダーライナー FS91S2,91S,FT160
24	46103300	シリンダージャケット FT160
25	46410100	ロックナットセット 5/16-24 FF320
26	46408000	ドライブワッシャ FF320
26-1	45508200	ウッドラフキー FS120S3,SE,SP
27	46120000	スラストワッシャ 91FX,SXH,SZ,FT160,FF
28	26731002	クランクシャフトベアリング(1) 40-61,70S,91S
29	46401610	フロントハウジング FF320
30	22130004	クランクシャフトベアリング(2) FT120-2,160,FF
31	46431100	カムシャフトベアリングスペーサー FF320
32	46031005	カムシャフトベアリング(前) FT,FF,IL
33	46462000	カムシャフト FF320
34	22631019	カムシャフトベアリング(後) CZ,FT,FF,IL
35	22681953	ブリーザニップル(No.1)
36	46401000	クランクケース FF320
37	46402100	クランクシャフト(1) FF320
38	46030008	クランクシャフトベアリング(3) 120AX,FT160,FF
39	46402300	カップリングカラー FF320
40	46402200	クランクシャフト(2) FF320
41	46401810	リアハウジング FF320
42	24025923	ドレンニップル(No.2)5.0mm
43	71910000	エンジンマウントセット FT120-2,160
	71615009	プラグ　タイプ F
	72200170	プラグコードセット
	72200171	プラグコード
	72200190	プラグターミナル(シリコンパイプ付)
	72200180	アースコード ∅5
	72200060	タペット調整キット FS,FT,FR
	46471000	ドレンプラグ FF,FR

＊ねじの種類
C…キャップスクリュー　B…バインドねじ　M…丸平ねじ
F…皿ねじ　N…なべねじ　S…セットスクリュー

FOR FT-160 FF-320

(46481000)

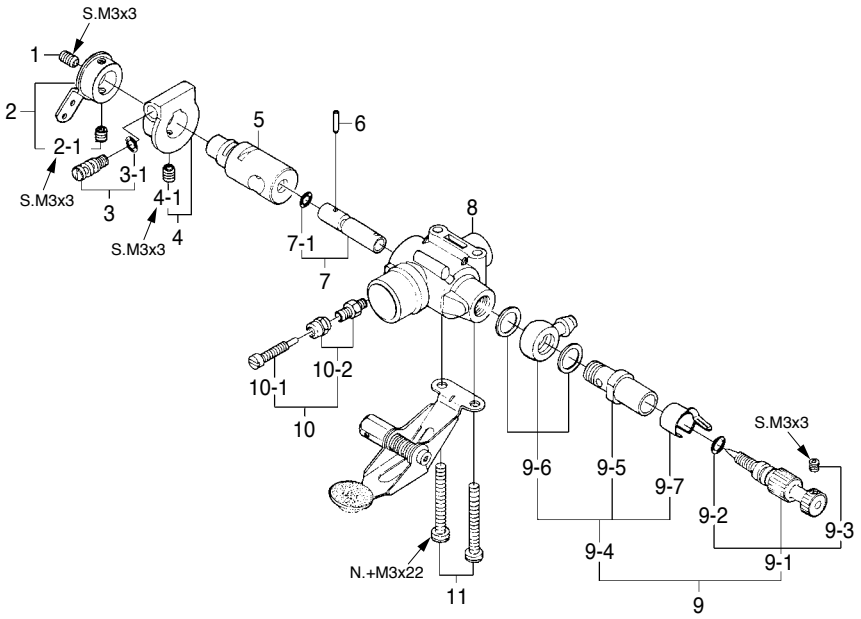

注：キャブレター　一式にはチョークバルブは含まれません。

No.	品名コード	品　　名
1	26381501	セットスクリュー
2	24981405	スロットルアーム　一式 4BK-4E,20J,FF
2-1	26381501	セットスクリュー
3	46481320	アイドル調整ねじ　一式 FF,FR,FT160
3-1	22781800	"O"リング（2個）(S) 10D,10F,1H-3H,20E
4	46481330	アイドル調整ねじホルダー　一式 FF,FR
4-1	26381501	セットスクリュー
5	46481200	キャブレターローター FF320,FT160
6	46281340	アイドルバルブピン FT160-300,FR5
7	46481310	アイドル調整バルブ　一式 FF,FR,FT160
7-1	22781800	"O"リング（2個）(S) 10D,10F,1H-3H,20E
8	46481100	キャブレター本体 FF320,FT160
9	46281900	ニードルバルブ　一式 FT,FF,FR
9-1	29081952	ニードル 6H,7H,8B,6P,FT,FF,FR
9-2	24981837	"O"リング（2個）
9-3	26381501	セットスクリュー
9-4	46181940	ニードルバルブホルダー　一式 FT,FF
9-5	46181941	ニードルバルブホルダー FT,FF,FR,91FX
9-6	46181950	燃料インレット 20M,FT,FF,FR,91FX
9-7	26711305	ラチェットスプリング No.4
10	26781619	ローターストッパー　一式 FT,FF,4D,46
10-1	26681305	ローターストッパー 2D-7B
10-2	26681803	ローターストッパーホルダー 2D-7B
11	45581700	キャブレター取付ねじ FS70S-120S

FR7-420
(Sirius7)
(37010)

＊ねじの種類
C…キャップスクリュー　B…バインドねじ　M…丸平ねじ
F…皿ねじ　N…なべねじ　S…セットスクリュー

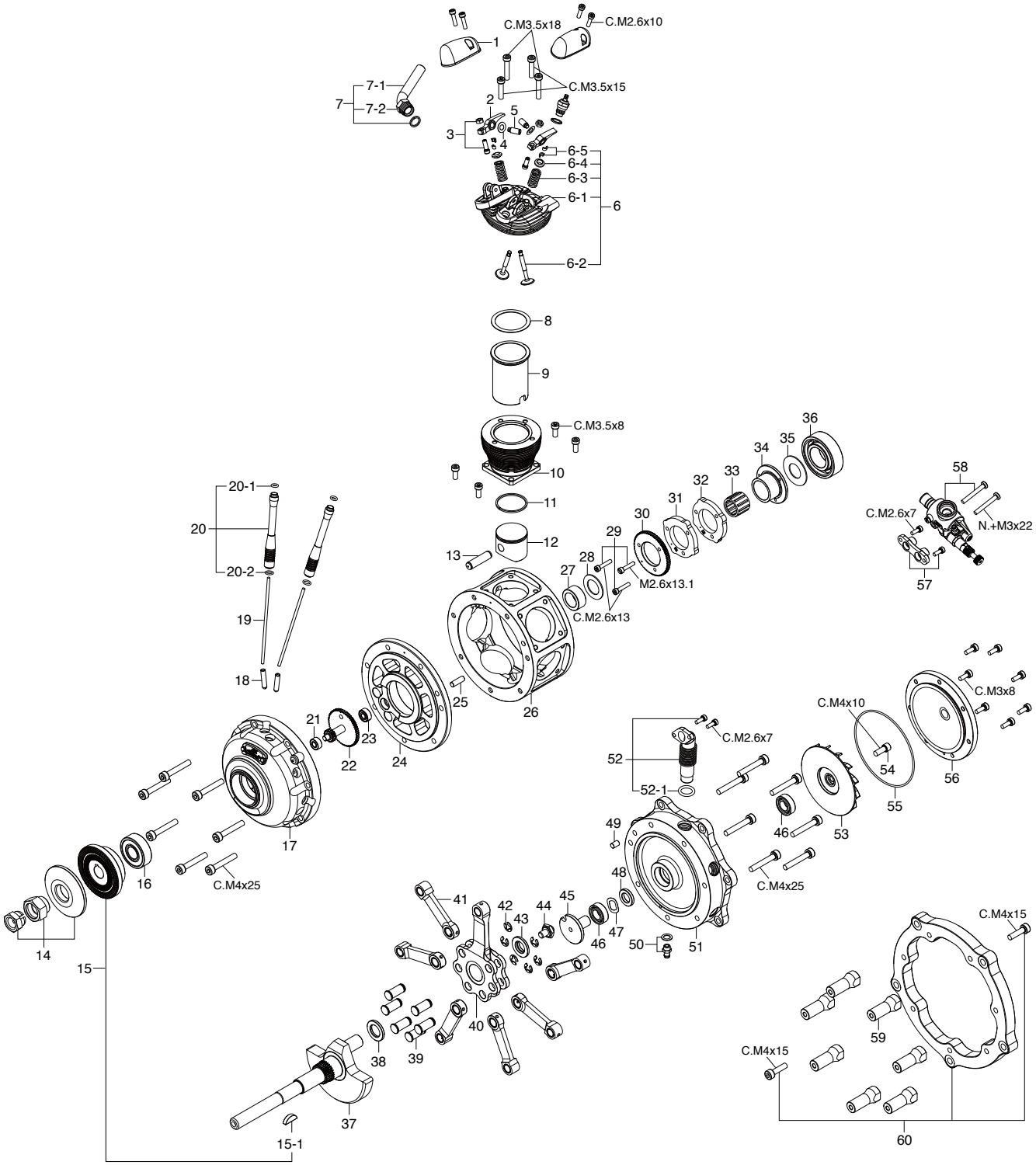

キャップスクリューセット（各10本入）

品名コード	サイズ	品名コード	サイズ
79871020	M2.6x7	79871090	M3.5x15
79871030	M2.6x10	79871098	M3.5x18
79871110	M3x8	79871415	M4x15
79871060	M3.5x8	79871425	M4x25

No.	品名コード	品　　名
1	47104200	ロッカーカバー FR7-420
2	47161100	ロッカーアーム FSα-81
3	45061202	タペット調整ねじ FS,FT,FF,FR,IL
4	47161120	ロッカーアームスラストワッシャ(2枚) FR7-420
5	47161500	ロッカーアームシャフト FR7-420
6	47104000	シリンダーヘッド(バルブ　一式付) FR7-420
6-1	47104100	シリンダーヘッド FR7-420
6-2	44851000	バルブ FSα-81
6-3	45960210	バルブスプリング FS70S2,91S2,70U
6-4	45960310	バルブスプリングリテイナー FS70S2,91S2
6-5	45960400	コッターピン(2個) FS70S,70S2,70U,91S2
7	45269000	エキゾーストパイプ　一式 (60°) FR5-300
7-1	45269100	エキゾーストパイプ (60°) FR5-300
7-2	45069200	マニホールドナット FS,FT,FR
8	47114010	ヘッドガスケット (AL0.4) FR7-420
9	47003100	シリンダーライナー FR5,FR7
10	47103300	シリンダージャケット FR7-420
11	44603400	ピストンリング FSα-56
12	45603200	ピストン FR5,FR7,FT120-2
13	45606000	ピストンピン 65LA,FR5,FT120-2
14	29310100	ロックナットセット 3/8-24 BGX-1,FR7
15	47108000	ドライブワッシャ FR7-420
15-1	29208200	ウッドラフキー BGX-1,FT300,IL,FR
16	29031009	ボールベアリング(前) 108F,120S,FR
17	47101600	フロントハウジング FR7-420
18	47164000	カムフォロア(2本セット) FR7,FR5
19	47066000	プッシュロッドセット(S.L各1本) FR5-300
20	47166100	プッシュロッドカバーセット(S.L各1本) FR7-420
20-1	24881824	"O"リング(2個) (7B)
20-2	47166210	"O"リング(2個) (SS-5)
21	47031000	リダクションギアベアリング(前) FR5,FR7
22	47162700	リダクションギア FR7-420
23	47131000	リダクションギアベアリング(後) FR7-420
24	47101610	フロントプレート FR7-420
25	47101100	クランクケース位置決めピン FR7-420
26	47101000	クランクケース FR7-420
27	47102100	クランクシャフトスペーサー FR7-420
28	47062300	カムスラストワッシャ(B) FR5,FR7
29	47162600	カム組立ねじ(3本セット) FR7-420
30	47162500	カムギア FR7-420
31	47162000	インテークカム FR7-420
32	47162100	エキゾーストカム FR7-420

No.	品名コード	品　　名
33	47030000	カムホルダーベアリング FR5,FR7
34	47162400	カムホルダー FR7,FR5
35	47062200	カムスラストワッシャ(A) FR5,FR7
36	47130000	ボールベアリング(後) FR7-420
37	47102000	クランクシャフト FR7-420
38	47002300	クランクピンスペーサー FR5,FR7
39	47105400	リンクピン FR7-420
40	47105000	マスターロッドセット FR7-420
41	47005300	リンクロッド FR5,FR7
42	47105410	リンクピン Eリング FR7-420
43	47002200	クランクピンワッシャ FR5,FR7
44	47102310	クランクピン止めねじ FR7-420
45	47102400	ドライブシャフト FR7-420
46	47131100	ドライブシャフトベアリング FR7-420
47	47109500	ウェーブワッシャ(8mm) FR7-420
48	47109400	ドライブシャフトスペーサー FR7-420
49	47101810	バックプレート平行ピン FR7-420
50	24025923	ニップル No.2(5mm)
51	47101800	バックプレート FR7-420
52	47168000	インテークマニホールドセット FR7-420
52-1	45515000	"O" リング(2個) P-9
53	47107100	インペラー FR7-420
54	44516110	ドライブシャフト取付ねじ(逆ねじ) FR7-420
55	29714200	"O" リング(1.2x54)
56	47101700	リアカバー FR7-420
57	47181140	キャブレタースペーサー FR7-420
58	47181000	キャブレタースロットル(80T) FR7-420
59	71912110	ラジアルマウントスタンドオフ(1個) FR7-420
60	71912100	ラジアルマウント FR7-420
	71615009	プラグ　タイプ F
	46471000	ドレンプラグ FF,FR
	72200060	タペット調整キット FS,FT,FR
	72200170	プラグコードセット
	72200171	プラグコード
	72200190	プラグターミナル(シリコンパイプ付)
	72200180	アースコード ∅5
	47181210	キャブレターインサート(80T) FR7-420
	72200080	ニードル延長ワイヤーセット
	71912150	ラジアルマウント取付ねじセット(スプリングワッシャ付) FR7-420
	79870050	爪付ナット M5(10個)
	79871525	キャップスクリュー M5x25(10本)

TYPE 80T

(47181000)

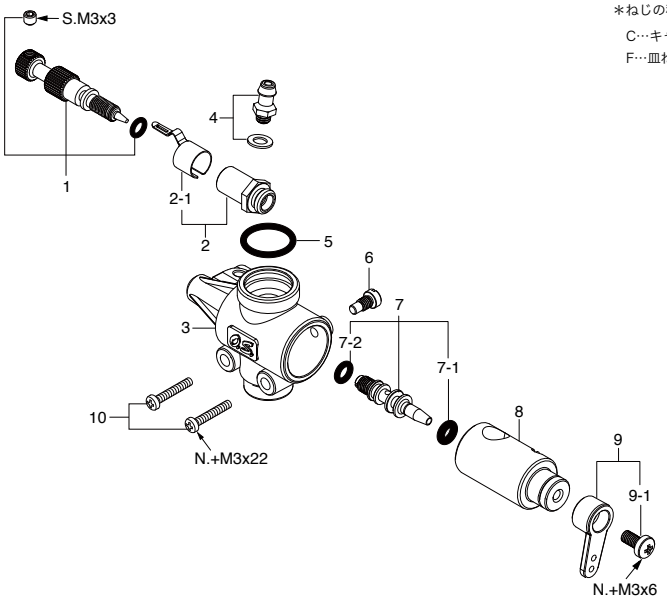

＊ねじの種類

C…キャップスクリュー　B…バインドねじ　M…丸平ねじ
F…皿ねじ　N…なべねじ　S…セットスクリュー

No.	品名コード	品　　名
1	47181970	ニードル 一式(80T) FR7-420
2	27381940	ニードルホルダー　一式 20C,60U,70D,7H
2-1	26711305	ラチェットスプリング No.4
3	47181100	キャブレター本体(80T) FR7-420
4	22681953	燃料インレット(No.1)
5	46115000	キャブレターガスケット S-11.2
6	45581820	ローターガイドスクリュー 20C,60MC,70D
7	47181600	アイドル調整バルブ　一式(80T) FR7-420
7-1	46066319	"O" リング(大)(2個) P-3
7-2	24881824	"O" リング(小)(2個) 7B
8	47181200	キャブレターローター(80T) FR7-420
9	22081408	スロットルアーム　一式 No.5
9-1	22081313	アーム取付ねじ 1A-3A
10	45581700	キャブレター取付ねじ(2本) FS70S-120S

分解図＆部品表

ヘリコプター用
２ストロークガソリンエンジン

GT15HZⅡ

サイレンサー無
(38156)
パワーブーストパイプ付
(38157)

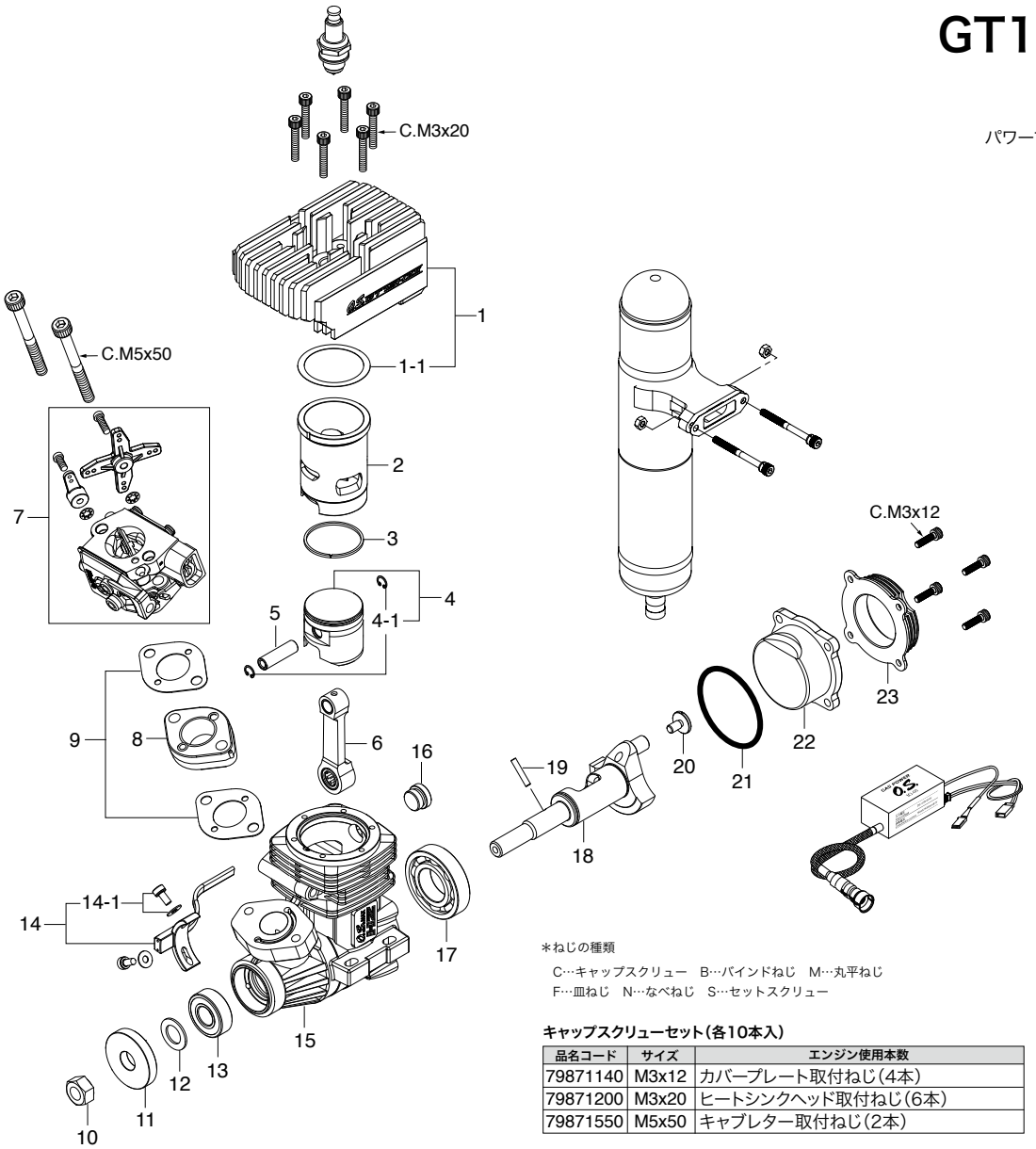

＊ねじの種類
C…キャップスクリュー　B…バインドねじ　M…丸平ねじ
F…皿ねじ　N…なべねじ　S…セットスクリュー

キャップスクリューセット（各10本入）

品名コード	サイズ	エンジン使用本数
79871140	M3x12	カバープレート取付ねじ（4本）
79871200	M3x20	ヒートシンクヘッド取付ねじ（6本）
79871550	M5x50	キャブレター取付ねじ（2本）

No.	品名コード	品　　名
1	28154010	ヒートシンクヘッド GT15HZ2
1-1	29061406	ヘッドガスケット（0.2mm） 91HZ
2	28153100	シリンダーライナー GT15HZ
3	28153400	ピストンリング GT15HZ
4	28153202	ピストン GT15HZ
4-1	28117030	ピストンピンリテイナー（2個） GT15HZ
5	26606008	ピストンピン 91HZ,61SX-H,61FSR
6	28155000	コンロッド GT15HZ
7	28181000	キャブレタースロットル（WT-1067) GT15HZ
8	28169450	サーモインシュレーター GT15HZ
9	49415000	キャブレターガスケット（2枚） GT15HZ
10	45010002	プロペラナット (5/16-24) 61-91
11	28158000	ドライブワッシャ GT15HZ
12	46120000	スラストワッシャ 91FX,SXH,SZ,FT160,FF
13	26731010	ボールベアリング（F） 120AX
14	74002320	回転センサー GT33,GT22,GT60,GF30
14-1	74002321	回転センサー取付ねじセット（2個） GT33,22,60
15	28151000	クランクケース GT15HZ
16	28151300	クランクケースプラグ GT15HZ
17	29030001	ボールベアリング（R） 61-91F,FX,FR
18	28152000	クランクシャフト GT15HZ
19	44408100	ドライブピン FL70
20	28152100	クランクピン止めねじ GT22,GF30
21	27414020	カバーガスケット(S36) 75AX
22	28157000	カバープレート GT15HZ
23	29077100	クランクケース ヒートシンクケース 91HZ

No.	品名コード	品　　名
	74002610	イグナイター（IG-05) GT15HZ
	29781375	スロットルバルブアーム 一式（ワッシャ付） GT15HZ
	29781355	WLA-2 N4-40x9取付ねじ 96-603
	29781360	WLA-2 チョークバルブアーム 一式
	29781350	WLA-2 N4-40x5取付ねじ 96-156
	72148000	パワーブーストパイプ GT15HZ
	29122520	サイレンサー取付ねじ M4x45（2本） E-5020
	72145010	排気チューブ（結束バンド付） PBP90
	72145020	エキゾーストガスケット（2枚）91HZ PBP90
	71669010	スパークプラグ CM-6(Rcexl) GT15,22,33,55,60,GF40,GT15HZ,600

GT15HZ

サイレンサー無
(38150)

パワーブーストパイプ付
(38153)

E-4051サイレンサー付
(38154)

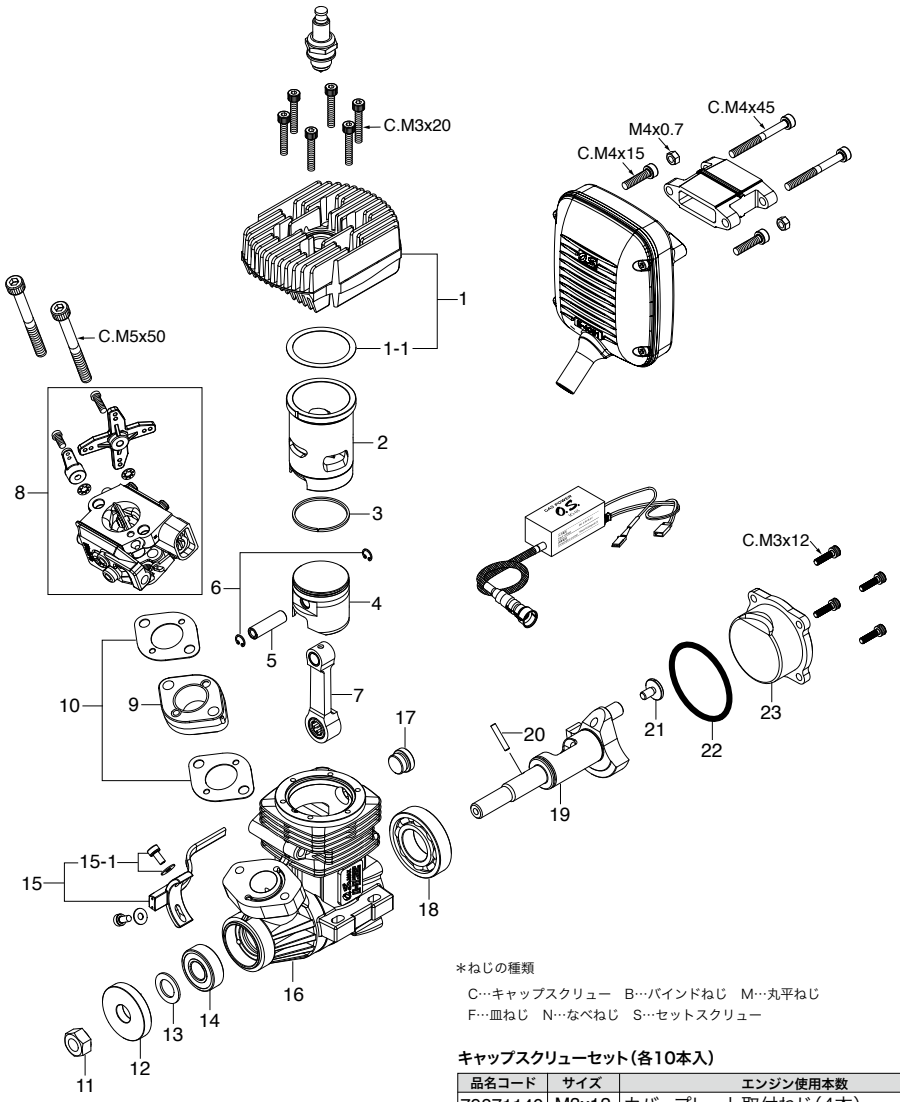

＊ねじの種類

C…キャップスクリュー　B…バインドねじ　M…丸平ねじ
F…皿ねじ　N…なべねじ　S…セットスクリュー

キャップスクリューセット（各10本入）

品名コード	サイズ	エンジン使用本数
79871140	M3x12	カバープレート取付ねじ（4本）
79871200	M3x20	ヒートシンクヘッド取付ねじ（6本）
79871550	M5x50	キャブレター取付ねじ（2本）

No.	品名コード	品　　名
1	28154000	ヒートシンクヘッド GT15HZ
1-1	29061406	ヘッドガスケット（0.2mm） 91HZ
2	28153100	シリンダーライナー GT15HZ
3	28153400	ピストンリング GT15HZ
4	28153201	ピストン GT15HZ
5	26606008	ピストンピン 91HZ,61SX-H,61FSR
6	28117020	ピストンピンリテイナー GT15HZ
7	28155000	コンロッド GT15HZ
8	28181000	キャブレタースロットル（WT-1067) GT15HZ
9	28169450	サーモインシュレーター GT15HZ
10	49415000	キャブレターガスケット（2枚） GT15HZ
11	45010002	プロペラナット (5/16-24) 61-91
12	28158000	ドライブワッシャ GT15HZ
13	46120000	スラストワッシャ 91FX,SXH,SZ,FT160,FF
14	26731010	ボールベアリング（F） 120AX
15	74002320	回転センサー GT33,GT22,GT60,GF30
15-1	74002321	回転センサー取付ねじセット（2個） GT33,22,60
16	28151000	クランクケース GT15HZ
17	28151300	クランクケースプラグ GT15HZ
18	29030001	ボールベアリング（R） 61-91F,FX,FR
19	28152000	クランクシャフト GT15HZ
20	44408100	ドライブピン FL70
21	28152100	クランクピン止めねじ GT22,GF30
22	27414020	カバーガスケット(S36) 75AX
23	28157000	カバープレート GT15HZ

No.	品名コード	品　　名
	74002610	イグナイター（IG-05) GT15HZ
	29781375	スロットルバルブアーム 一式（ワッシャ付） GT15HZ
	29781355	WLA-2 N4-40x9取付ねじ 96-603
	29781360	WLA-2 チョークバルブアーム 一式
	29781350	WLA-2 N4-40x5取付ねじ 96-156
	27426010	E-4051サイレンサー 一式 GT15HZ
	26625510	E-4011エクステンションアダプター
	27426210	サイレンサー取付ねじセット E-4051 GT15HZ
	72148000	パワーブーストパイプ GT15HZ
	29122520	サイレンサー取付ねじ M4x45（2本） E-5020
	72145010	排気チューブ（結束バンド付） PBP90
	72145020	エキゾーストガスケット（2枚）91HZ PBP90
	71669010	スパークプラグ CM-6(Rcexl) GT15,22,33,55,60,GF40,GT15HZ,600

分解図＆部品表

ヘリコプター用
２ストロークエンジン

MAX-32SX-HRING

(12956)

TYPE 20C

(23481000)

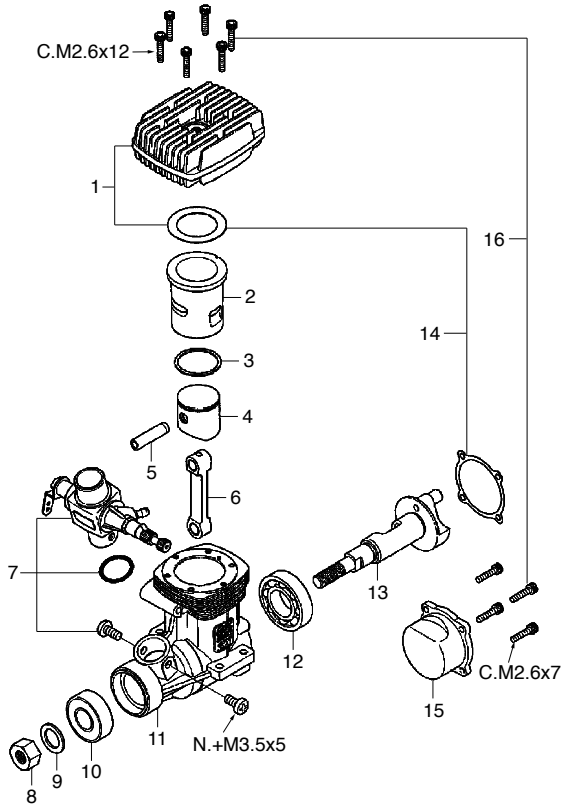

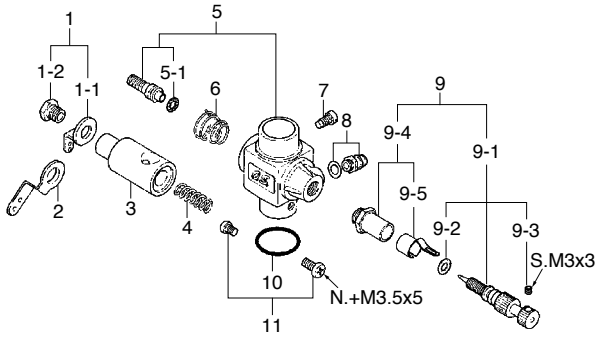

＊ねじの種類

C…キャップスクリュー　B…バインドねじ　M…丸平ねじ
F…皿ねじ　N…なべねじ　S…セットスクリュー

No.	品名コード	品　　名
1	23404000	ヒートシンクヘッド 32SX-H
2	23403100	シリンダーライナー 32SX-HX
3	22903400	ピストンリング 32SX-H,F-H
4	23403200	ピストン 32SX-HX
5	23406000	ピストンピン(リテイナー組込み) 37SZ-H,32SX,SX-H
6	23405000	コンロッド 32SX,SX-H
7	23481000	キャブレタースロットル (20C) 32SX-H
8	23210007	プロペラナット (1/4-28) 21-61
9	22620003	スラストワッシャ 37SZ,21-32
10	22831000	クランクシャフトベアリング(前) 25FX,32SX,37SZ
11	23401000	クランクケース 32SX,SX-H
12	23430000	クランクシャフトベアリング(後) 32SX-H,21VG
13	23402000	クランクシャフト 32SX-H
14	23414000	ガスケットセット 32SX,SX-H
15	22907000	カバープレート 32SX-H,F-H
16	22413009	スクリューセット 25FX,32SX,21RZ,32F
	71605300	グロープラグNo.6(旧称A3)

No.	品名コード	品　　名
1	23481400	スロットルアーム 一式 20C
1-1	22781410	スロットルアーム(鉄) 1H,2H,20C
1-2	22781420	アーム固定ねじ 2CK,2H,3H,20C
2	22781411	スロットルアーム(標準付属) 80N,2CK,20C,40B
3	23481200	キャブレターローター 20C,20F
4	23481650	アイドルバルブスプリング 20C
5	23481100	キャブレター本体 (20C) 32SX-H
5-1	24881824	"O" リング(2個) (7B)
6	26781506	ロータースプリング 2D-7B,20C,40B,60C
7	45581820	ローターガイドスクリュー 20C,60MC,70D
8	22681953	燃料インレット(No.1)
9	27681900	ニードルバルブ 一式 20C,46,86,91S
9-1	27681970	ニードル　一式 20C,46,86,91S,C13
9-2	24981837	"O" リング(2個)(ニードル用)
9-3	26381501	セットスクリュー
9-4	27381940	ニードルバルブホルダー 一式 20C,60U,70D,7H
9-5	26711305	ラチェットスプリング No.4
10	22615000	キャブレターガスケット 2A-3A,20C,20D
11	23081706	キャブレター取付ねじ 25-46LA,49PI

MAX-37SZ-HRING

(14000)

TYPE 20M

(23483000)

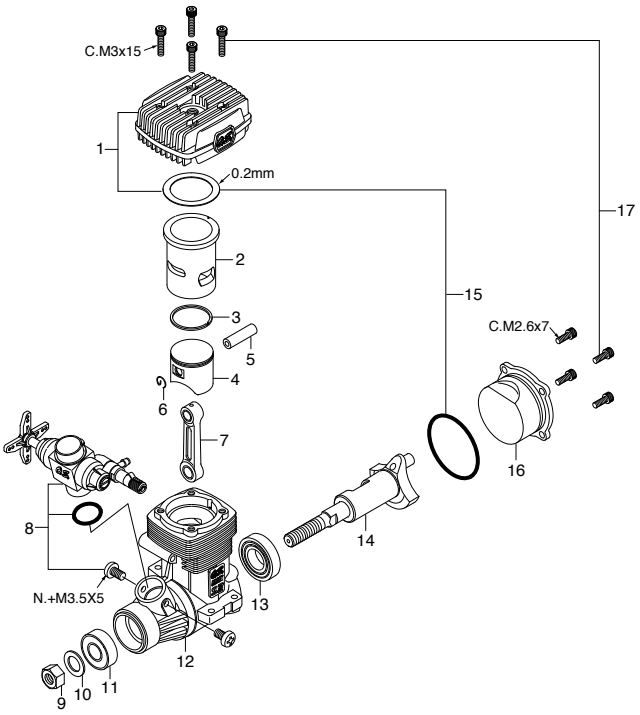

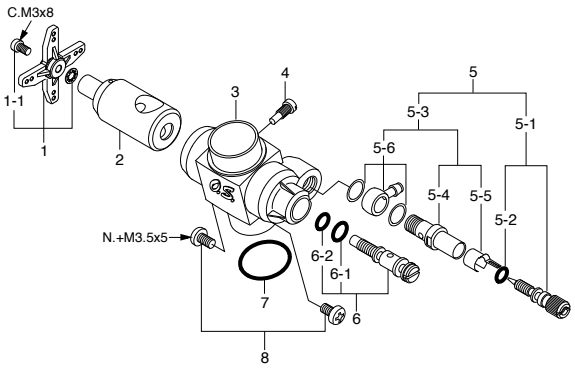

＊ねじの種類

C…キャップスクリュー　B…バインドねじ　M…丸平ねじ
F…皿ねじ　N…なべねじ　S…セットスクリュー

キャップスクリューセット（各10本入）

品名コード	サイズ	エンジン使用本数
79871020	M2.6x7	カバープレート取付ねじ　4本
79871110	M3x8	スロットルアーム取付ねじ　1本
79871150	M3x15	シリンダーヘッド取付ねじ　4本

No.	品名コード	品　　名
1	23414300	ヒートシンクヘッド 37SZ-H
2	23413100	シリンダーライナー 37SZ-H
3	25403400	ピストンリング 37SZ-H,40SF
4	23413200	ピストン 37SZ-H
5	23406000	ピストンピン 37SZ-H,32SX,SX-H
6	24517000	ピストンピンリテイナー（2個/1組） 30VG,37SZ,46VX
7	23415000	コンロッド 37SZ-H
8	23483000	キャブレタースロットル（20M） 37SZ-H
9	23210007	プロペラナット（1/4-28） 21-61
10	22620003	スラストワッシャ 37SZ,21-32
11	22831000	クランクシャフトベアリング（前） 25FX,32SX,37SZ
12	23411000	クランクケース 37SZ-H
13	23730000	クランクシャフトベアリング（後） 37SZ,21RZ
14	23412000	クランクシャフト 37SZ-H
15	23424000	ガスケットセット 37SZ-H
16	23427000	カバープレート 37SZ-H
17	23411300	スクリューセット 37SZ-H
	29085140	スロットルアーム 一式 40L 61B-P2
	71608001	グロープラグNo.8

No.	品名コード	品　　名
1	29085140	スロットルアーム 一式 40L 61B-P2
1-1	22826131	スロットルアーム取付ねじ（2本） No.4
2	23483200	キャブレターローター（20M） 37SZ-H
3	23483100	キャブレター本体（20M） 37SZ-H
4	45581820	ローターガイドねじ 20C,60MC,70D
5	27081900	ニードルバルブ　一式 20M,60K,60MC
5-1	27981910	ニードル　一式 20M,60B,60MC
5-2	24981837	"O" リング（2個）
5-3	46181940	ニードルバルブホルダー 一式 FT,FF
5-4	46181941	ニードルバルブホルダー FT,FF,FR,91FX
5-5	26711305	ラチェットスプリング No.4
5-6	46181950	燃料インレット（ガスケット2枚付） 20M,FT,FF,FR,91FX
6	21285600	アイドル調整バルブ 一式 10C,20M
6-1	46066319	"O" リング（大）（2個） P-3
6-2	22781800	"O" リング（小）（2個） 10D,10F,1H-3H,20E
7	22615000	キャブレターガスケット 2A-3A,20C,20D
8	23081706	キャブレター取付ねじ（2本） 25-46LA,49PI

MAX-50SX-HRING Hyper

(15550)

TYPE 60LH

(29083020)

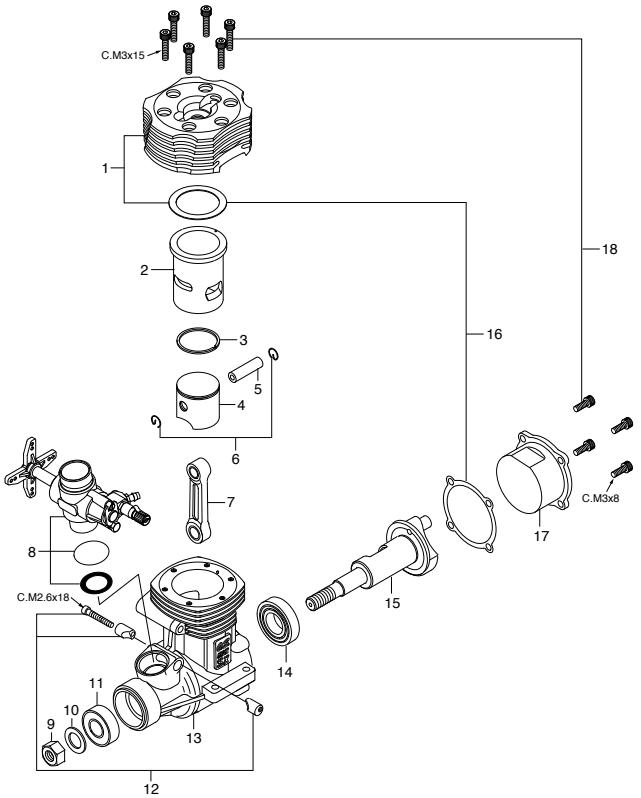

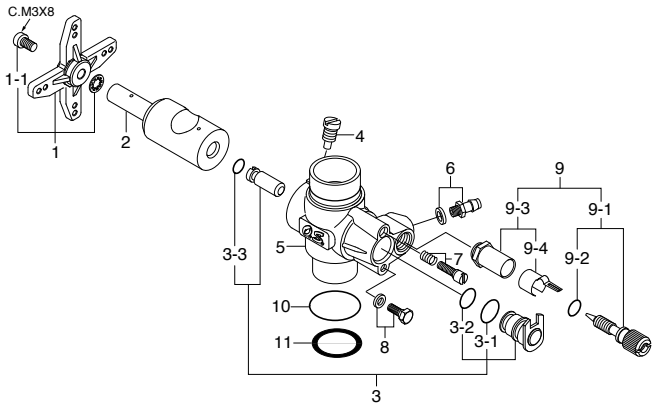

＊ねじの種類

C…キャップスクリュー　B…バインドねじ　M…丸平ねじ
F…皿ねじ　N…なべねじ　S…セットスクリュー

No.	品名コード	品　　名
1	25204200	ハイパーヘッド (BLUE) 50SX-H HYPER
2	25203100	シリンダーライナー 50SX-H,HG
3	25303400	ピストンリング 50SX-H,46FX-H,46SF
4	25203200	ピストン 50SX-H,HG
5	25206000	ピストンピン 50SX-H,HG,55AX,BE
6	25217000	ピストンピンリテイナー（2個）50SX-H,HG,55AX
7	25205000	コンロッド 50SX-H,HG,55AX,BE
8	29083020	キャブレタースロットル (60LH) 50SX-H HYPER
9	23210007	プロペラナット (1/4-28) 21-61
10	46120000	スラストワッシャ 91FX,SX-H,SZ,FT160,FF
11	26731002	クランクシャフトベアリング（前）40-61,70S,91S
12	23981700	キャブレターリテイナー　一式 21RG,RZ-B,XM,91SZ
13	25201000	クランクケース 50SX-H,HG
14	25830010	クランクシャフトベアリング（後）50SX-H,55AX,HZ
15	25202000	クランクシャフト 50SX-H
16	25214000	ガスケットセット 50SX-H,HG
17	25207001	カバープレート 50SX-H,HG
18	25613000	スクリューセット 50SX-H,40-46FX
	71608001	グロープラグNo.8

No.	品名コード	品　　名
1	29085140	スロットルアーム 一式 40L 61B-P2
1-1	22826131	スロットルアーム取付ねじ（2本）No.4
2	29083200	キャブレターローター 60K,60LH,60L
3	29083600	アイドル調整バルブ 一式 60LH,60L
3-1	27881810	"O" リング（大）（2個）S-7 C14,86,60MC
3-2	27881800	"O" リング（小）（2個）S-6 C14,86,60MC
3-3	27881820	"O" リング（大）（2個）S-3
4	45581820	ローターガイドスクリュー 20C,60MC,70D
5	29083110	キャブレター本体 (60LH) 50SX-H HYPER
6	22681953	燃料インレット（No.1）
7	27881330	アイドル調整ねじ 40E,60LH,60MC
8	27681340	アイドルバルブストッパー 60LH,40E
9	27981900	ニードルバルブ　一式 60B,60MC,60K
9-1	27981910	ニードル　一式 20M,60B,60MC
9-2	24981837	"O" リング（2個）
9-3	27381940	ニードルバルブホルダー 一式 20C,60U,70D,7H
9-4	26711305	ラチェットスプリング No.4
10	29015019	キャブレターガスケット 20E,60F,60MC,70D
11	23818190	キャブレターシールワッシャ 20A,B,50SX-H

MAX-55HZ Hyper

(15630)

TYPE 40L

(25881000)

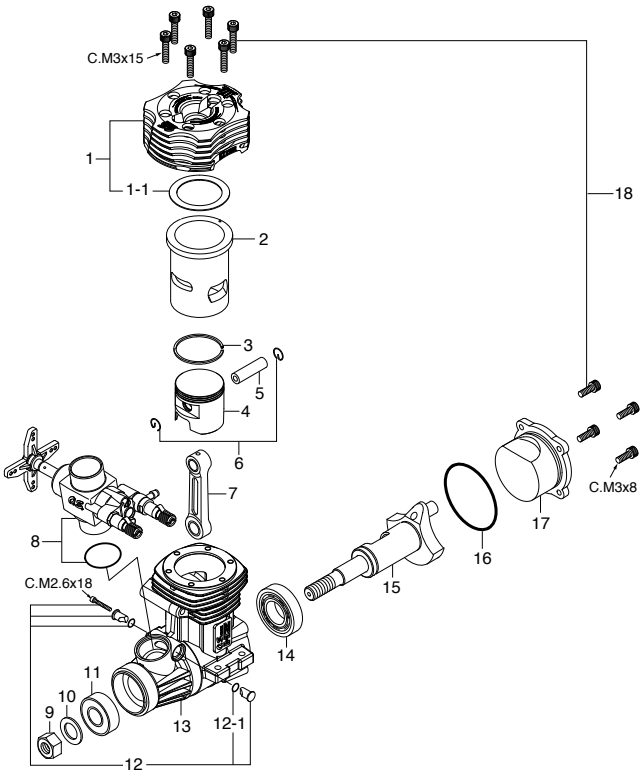

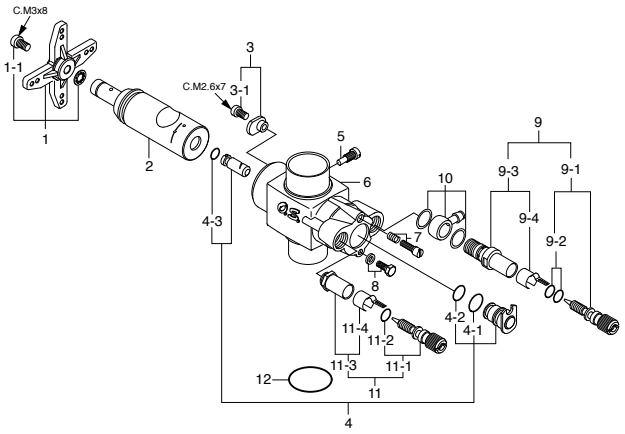

＊ねじの種類

C…キャップスクリュー　B…バインドねじ　M…丸平ねじ
F…皿ねじ　N…なべねじ　S…セットスクリュー

キャップスクリューセット（各10本入）

品名コード	サイズ	エンジン使用本数
79871055	M2.6x18	リテイナー取付ねじ　1本

No.	品名コード	品　　名
1	25804000	ヒートシンクヘッド 55HZ
1-1	25804160	ヘッドガスケット 55HZ
2	25803100	シリンダーライナー 55HZ
3	27703400	ピストンリング 55HZ,61SF,RF,ハンノ2
4	25803200	ピストン 55HZ
5	25806000	ピストンピン 55HZ
6	25217000	ピストンピンリテイナー（2個）50SX-H,HG,55AX
7	25205000	コンロッド 50SX-H,HG,55AX,BE
8	25881000	キャブレタースロットル (40L) 55HZ
9	23210007	プロペラナット(1/4-28) 21-61
10	46120000	スラストワッシャ 91FX,SX-H,SZ,FT160,FF
11	26731002	クランクシャフトベアリング（前）40-61,70S,91S
12	25881700	キャブレターリテイナー　一式(40L) 55HZ
12-1	45566310	"O"リング（2個）S-5
13	25801000	クランクケース 55HZ
14	25830010	クランクシャフトベアリング（後）50SX-H,55AX,HZ
15	25802000	クランクシャフト 55HZ
16	25804170	カバーガスケット(S28) 55HZ
17	25807001	カバープレート 55HZ
18	25613000	スクリューセット 50SX-H,40-46FX
	71608001	グロープラグNo.8

No.	品名コード	品　　名
1	29085140	スロットルアーム 一式 (40L) 61B-P2
1-1	22826131	取付ねじ（2本）No.4
2	25881200	キャブレターローター (40L) 55HZ
3	25881220	ローターガイドワッシャ (40L) 55HZ
3-1	79871020	ローターガイドワッシャ固定ねじ(10本)
4	29085510	アイドル調整バルブ 一式 (61B) 91HZ
4-1	27881810	"O" リング（大）（2個）(S-7) C14,86,60MC
4-2	27881800	"O" リング（小）（2個）(S-6) C14,86,60MC
4-3	27881820	"O" リング（2個）(S-3)
5	45581820	ローターガイドスクリュー 20C,60MC,70D
6	25881100	キャブレター本体 (40L) 55HZ
7	27881330	アイドル調整ねじ 40E,60LH,60MC
8	27681340	アイドルバルブストッパー 60LH,40E
9	29085900	ニードルバルブ　一式（メイン）(61B) 91HZ
9-1	29085910	ニードル 一式 (61B) 91HZ
9-2	24981837	"O" リング（2個）
9-3	29085940	ニードルバルブホルダー 一式 (61B) 91HZ
9-4	26711305	ラチェットスプリング No.4
10	29085950	燃料インレット (61B) 91HZ
11	27981900	ニードルバルブ 一式（中速用）60B,60MC,60K
11-1	27981910	ニードル 一式 20M,60B,60MC
11-2	24981837	"O" リング（2個）
11-3	27381940	ニードルバルブホルダー 一式 20C,60U,70D,7H
11-4	26711305	ラチェットスプリング No.4
12	29015019	キャブレターガスケット 20E,60F,60MC,70D

MAX-55HZ-R

(15650)

TYPE 40L-R

(25881010)

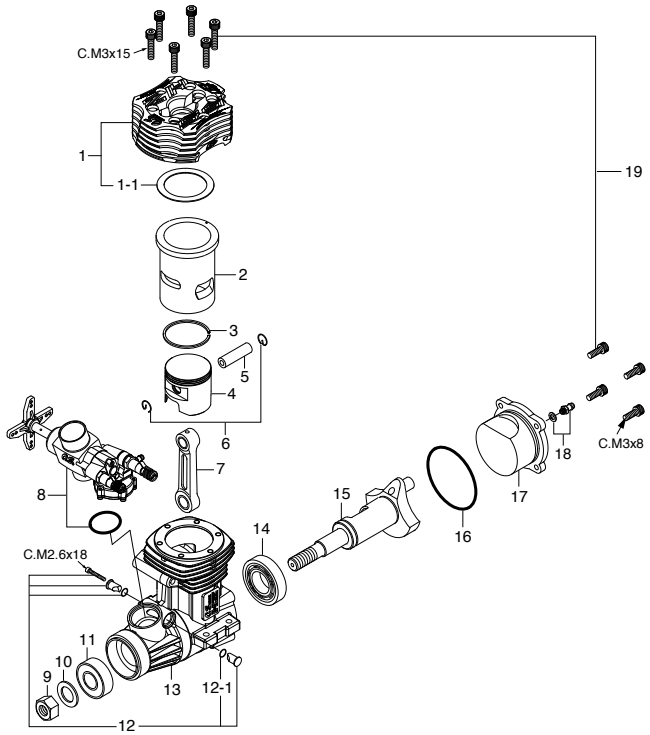

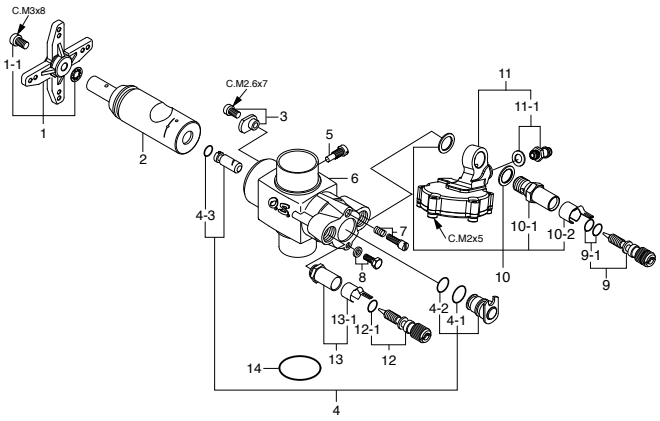

＊ねじの種類

C…キャップスクリュー　B…バインドねじ　M…丸平ねじ
F…皿ねじ　N…なべねじ　S…セットスクリュー

キャップスクリューセット（各10本入）

品名コード	サイズ	エンジン使用本数
79871020	M2.6x7	ローターガイドワッシャ固定ねじ　1本
79871055	M2.6x18	リテイナー取付ねじ　1本

No.	品名コード	品　　名
1	25804010	ヒートシンクヘッド 55HZ-R
1-1	25804160	ヘッドガスケット 55HZ
2	25803100	シリンダーライナー 55HZ
3	27703400	ピストンリング 55HZ,61SF,RF,ハンノ2
4	25803200	ピストン 55HZ
5	25806000	ピストンピン 55HZ
6	25217000	ピストンピンリテイナー（2個）50SX-H,HG,55AX
7	25205000	コンロッド 50SX-H,HG,55AX,BE
8	25881010	キャブレタースロットル (40L-R) 55HZ-R
9	23210007	プロペラナット(1/4-28) 21-61
10	46120000	スラストワッシャ 91FX,SX-H,SZ,FT160,FF
11	26731002	クランクシャフトベアリング（前）40-61,70S,91S
12	25881700	キャブレターリテイナー　一式(40L) 55HZ
12-1	45566310	"O"リング（2個）S-5
13	25801000	クランクケース 55HZ
14	25830010	クランクシャフトベアリング（後）50SX-H,55AX,HZ
15	25802000	クランクシャフト 55HZ
16	25804170	カバーガスケット(S28) 55HZ
17	25807010	カバープレート 55HZ-R
18	22681953	ニップル　No.1
19	25613000	スクリューセット 50SX-H,40-46FX
	71608001	グロープラグNo.8
	72403070	逆止弁 91HZ-R,FS200S-FI

No.	品名コード	品　　名
1	29085140	スロットルアーム 一式 (40L) 61B-P2
1-1	22826131	取付ねじ（2本）No.4
2	25881210	キャブレターローター (40L-R) 55HZ-R
3	25881220	ローターガイドワッシャ (40L) 55HZ
4	29085510	アイドル調整バルブ 一式 (61B) 91HZ
4-1	27881810	"O" リング（大）(2個) (S-7) C14,86,60MC
4-2	27881800	"O" リング（小）(2個) (S-6) C14,86,60MC
4-3	27881820	"O" リング（大）(2個) (S-3)
5	45581820	ローターガイドスクリュー 20C,60MC,70D
6	25881100	キャブレター本体 (40L) 55HZ
7	27881330	アイドル調整ねじ 40E,60LH,60MC
8	27681340	アイドルバルブストッパー 一式 60LH,40E
9	29085910	ニードル 一式（メイン）(61B) 91HZ
9-1	24981837	"O" リング（2個）
10	29181940	ニードルバルブホルダー 一式 (60MP)
10-1	29181941	ニードルバルブホルダー (60MP) 91SZ-PS
10-2	26711305	ラチェットスプリング No.4
11	29088800	レギュレーター 一式 61E-R
11-1	22681953	燃料インレット（ニップルNo.1）
12	27981910	ニードル 一式（中速用）20M,60B,60MC
12-1	24981837	"O" リング（2個）
13	27381940	ニードルホルダー 一式 20C,60U,70D,7H
13-1	26711305	ラチェットスプリング No.4
14	29015019	キャブレターガスケット 20E,60F,60MC,70D

MAX-105HZ

(18700)

TYPE 61E

(29088010)

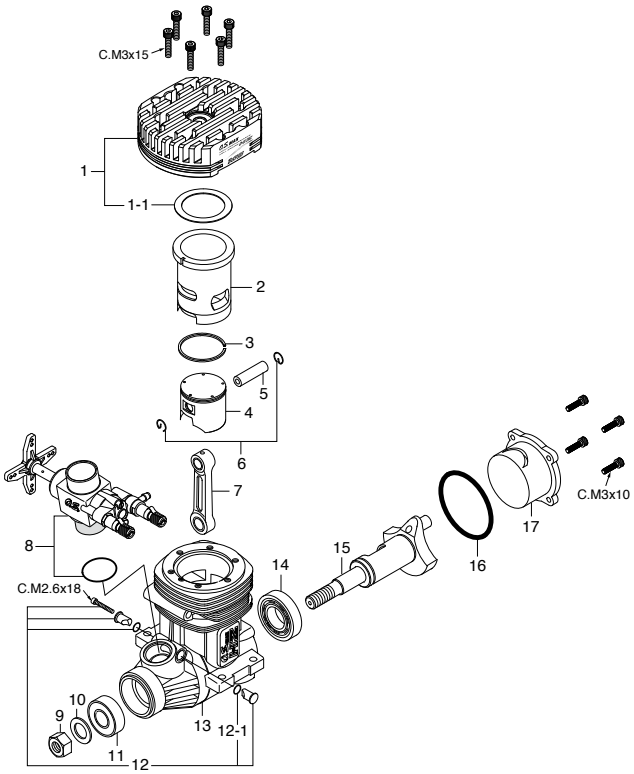

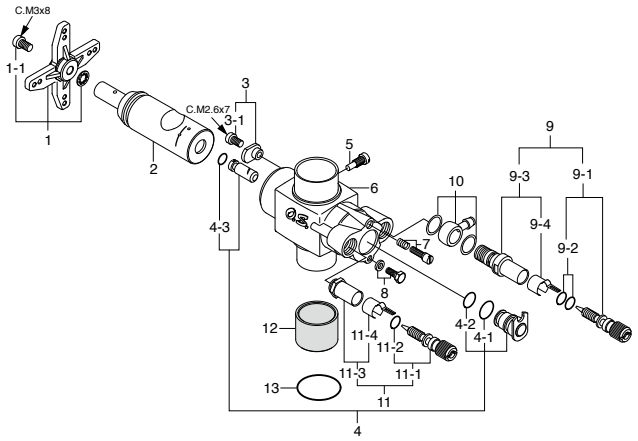

＊ねじの種類

C…キャップスクリュー　B…バインドねじ　M…丸平ねじ
F…皿ねじ　N…なべねじ　S…セットスクリュー

キャップスクリューセット（各10本入）

品名コード	サイズ	エンジン使用本数
79871055	M2.6x18	リテイナー取付ねじ　1本
79871120	M3x10	カバープレート取付ねじ　4本
79871150	M3x15	シリンダーヘッド取付ねじ　6本

No.	品名コード	品　　名
1	28704000	ヒートシンクヘッド 105HZ
1-1	28704160	ヘッドガスケット（0.2mm）105HZ
2	28703100	シリンダーライナー 105HZ
3	29203400	ピストンリング 108FSR,105HZ
4	28703200	ピストン 105HZ
5	26606008	ピストンピン 91HZ,61SX-H,61FSR
6	27917000	ピストンピンリテイナー（2個）91FX,91SZ,91SXH
7	29505010	コンロッド 91RZ-H,91SX-H C-SPEC
8	29088010	キャブレタースロットル (61E) 91,105HZ
9	45010002	プロペラナット (5/16-24) 61-91
10	46120000	スラストワッシャ 91FX,SX-H,SZ,FT160,FF
11	26731002	クランクシャフトベアリング（前）40-61,70S,91S
12	29081720	キャブレターリテイナー　一式 (61B) 91HZ
12-1	45566310	"O"リング (S-5)
13	28701000	クランクケース 105HZ
14	27930000	クランクシャフトベアリング（後）91SX,SZ,61SXH
15	28702000	クランクシャフト 105HZ
16	29061410	カバーガスケット FS200S,91SZ,GF30
17	28707000	カバープレート 105HZ
	71608001	グロープラグNo.8
	28704160	ヘッドガスケット（0.2mm）105HZ
	28704161	ヘッドガスケット（0.1mm）105HZ
	28712000	エアーファンネル 105HZ
	26381501	M3x3 セットスクリュー

No.	品名コード	品　　名
1	29085140	スロットルアーム 一式 40L 61B-P2
1-1	79871110	取付ねじ（10本）
2	29088210	キャブレターローター (61E) 91HZ
3	25881220	ローターガイドワッシャ (40L) 55HZ
3-1	79871020	取付ねじ（10本）
4	29085510	アイドル調整バルブ 一式 (61B) 91HZ
4-1	27881810	"O" リング（大）（2個）(S-7) C14,86,60MC
4-2	27881800	"O" リング（小）（2個）(S-6) C14,86,60MC
4-3	27881820	"O" リング（2個）(S-3)
5	45581820	ローターガイドスクリュー 20C,60MC,70D
6	29088100	キャブレター本体（インシュレーター付）(61E) 91HZ,HZ-R
7	27881330	アイドル調整ねじ 40E,60LH,60MC
8	27681340	アイドルバルブストッパー 60LH,40E
9	29085900	ニードルバルブ　一式（メイン）(61B) 91HZ
9-1	29085910	ニードル 一式 (61B) 91HZ
9-2	24981837	"O" リング（2個）
9-3	29085940	ニードルバルブホルダー 一式 (61B) 91HZ
9-4	26711305	ラチェットスプリング No.4
10	29085950	燃料インレット (61B) 91HZ
11	27981900	ニードルバルブ 一式（中速用）60B,60MC,60K
11-1	27981910	ニードル 一式 20M,60B,60MC
11-2	24981837	"O" リング（2個）
11-3	27381940	ニードルバルブホルダー 一式 20C,60U,70D,7H
11-4	26711305	ラチェットスプリング No.4
12	27984900	サーモインシュレーター 60B,61B
13	27915000	キャブレターガスケット (S-18) 60K,60B

MAX-105HZ-R

(18750)

TYPE 61G

(29088040)

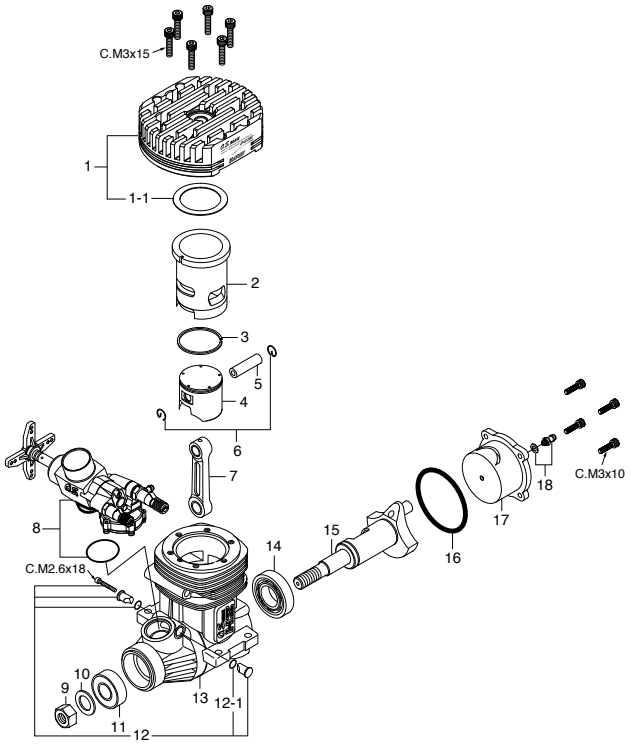

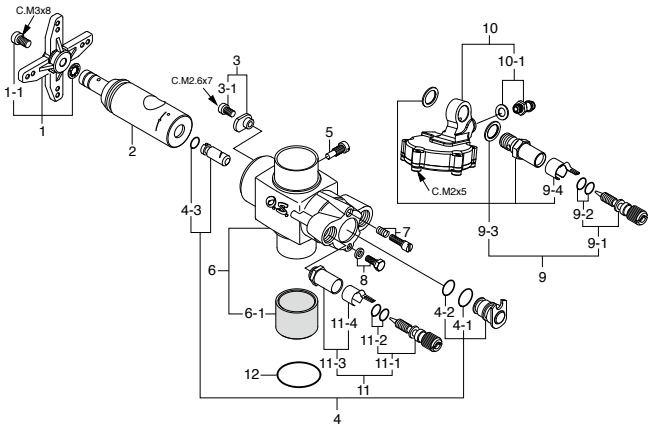

＊ねじの種類

C…キャップスクリュー　B…バインドねじ　M…丸平ねじ
F…皿ねじ　N…なべねじ　S…セットスクリュー

キャップスクリューセット（各10本入）

品名コード	サイズ	エンジン使用本数
79871055	M2.6x18	リテイナー取付ねじ　1本
79871120	M3x10	カバープレート取付ねじ　4本
79871150	M3x15	シリンダーヘッド取付ねじ　6本

No.	品名コード	品　　名
1	28704000	ヒートシンクヘッド 105HZ
1-1	28704160	ヘッドガスケット（0.2mm）105HZ
2	28703100	シリンダーライナー 105HZ
3	29203400	ピストンリング 108FSR,105HZ
4	28703200	ピストン 105HZ
5	26606008	ピストンピン 91HZ,61SX-H,61FSR
6	27917000	ピストンピンリテイナー（2個）91FX,91SZ,91SXH
7	29505010	コンロッド 91RZ-H,91SX-H C-SPEC
8	29088040	キャブレタースロットル (61G) OSSP91HZR 3D
9	45010002	プロペラナット (5/16-24) 61-91
10	46120000	スラストワッシャ 91FX,SX-H,SZ,FT160,FF
11	26731002	クランクシャフトベアリング（前）40-61,70S,91S
12	29081720	キャブレターリテイナー　一式 (61B) 91HZ
12-1	45566310	"O"リング (S-5)
13	28701000	クランクケース 105HZ
14	27930000	クランクシャフトベアリング（後）91SX,SZ,61SXH
15	28702000	クランクシャフト 105HZ
16	29061410	カバーガスケット FS200S,91SZ,GF30
17	28707010	カバープレート 105HZ-R
18	22681953	ニップル　No.1
	71608001	グロープラグNo.8
	72403070	逆止弁 91HZ-R,FS200S-FI
	28704160	ヘッドガスケット（0.2mm）105HZ
	28704161	ヘッドガスケット（0.1mm）105HZ
	28712000	エアーファンネル 105HZ
	26381501	M3x3 セットスクリュー

No.	品名コード	品　　名
1	29085140	スロットルアーム 一式 40L 61B-P2
1-1	79871110	取付ねじ（10本）
2	29088250	キャブレターローター (61G) OSSP91HZR 3D
3	25881220	ローターガイドワッシャ (40L) 55HZ
3-1	79871020	取付ねじ（10本）
4	29088320	アイドル調整バルブ 一式 61F,61G
4-1	27881810	"O" リング（大）（2個）(S-7) C14,86,60MC
4-2	27881800	"O" リング（小）（2個）(S-6) C14,86,60MC
4-3	27881820	"O" リング（2個）(S-3)
5	45581820	ローターガイドスクリュー 20C,60MC,70D
6	29088140	キャブレター本体 (61G) OSSP91HZR 3D
6-1	27984900	サーモインシュレーター 60B,61B
7	27881330	アイドル調整ねじ 40E,60LH,60MC
8	27681340	アイドルバルブストッパー 一式 60LH,40E
9	29181900	ニードルバルブ 一式（メイン）(60MP) 91SZ-PS
9-1	29085910	ニードル 一式 (61B) 91HZ
9-2	24981837	"O" リング（2個）
9-3	29181940	ニードルバルブホルダー 一式 (60MP)
9-4	26711305	ラチェットスプリング No.4
10	29088800	レギュレーター 一式 61E-R
10-1	22681953	ニップルNo.1
11	29088980	ニードルバルブ 一式（中速用）61E-R
11-1	29085910	ニードル 一式 (61B) 91HZ
11-2	24981837	"O" リング（2個）
11-3	27381940	ニードルバルブホルダー 一式 20C,60U,70D,7H
11-4	26711305	ラチェットスプリング No.4
12	27915000	キャブレターガスケット (S-18) 60K,60B

分解図&部品表

O.S. SPEED
ファクトリーチューニング
エンジン

O.S. SPEED 21XZ-GT

(1AS00)

TYPE 21J3(B)R7

(2AN81001)

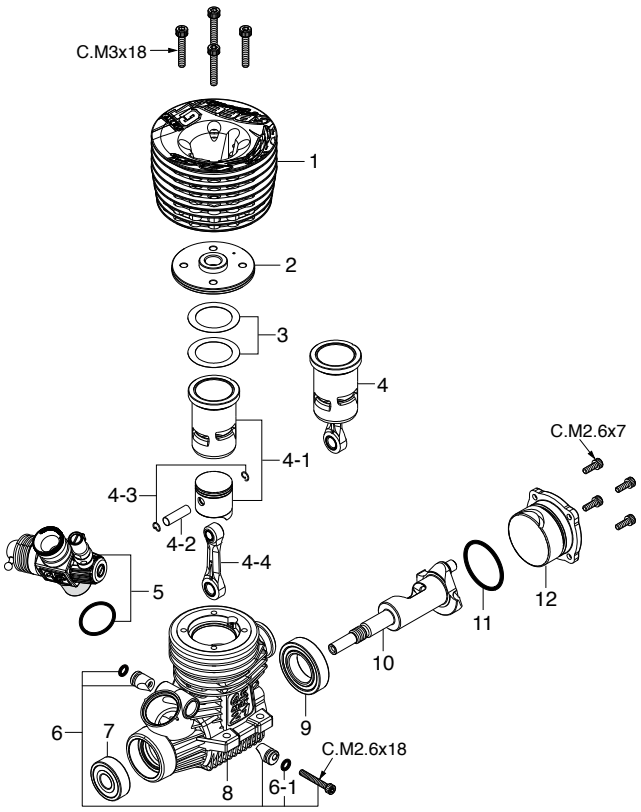

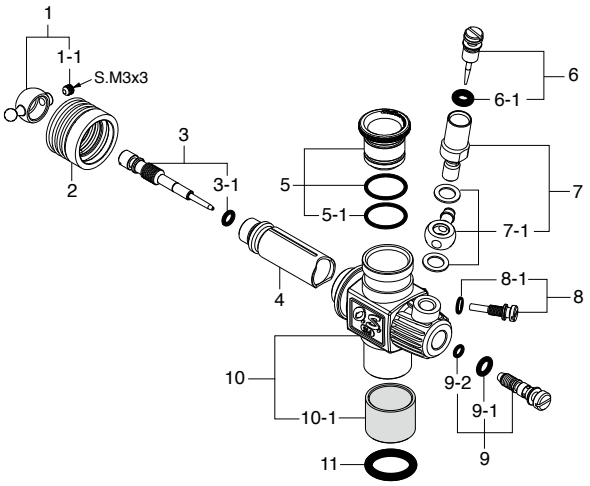

＊ねじの種類

C…キャップスクリュー　B…バインドねじ　M…丸平ねじ
F…皿ねじ　N…なべねじ　S…セットスクリュー

キャップスクリューセット（各10本入）

品名コード	サイズ	エンジン使用本数
79871020	M2.6x7	カバープレート取付ねじ　4本
79871055	M2.6x18	リテイナー取付ねじ　1本
79871180	M3x18	シリンダーヘッド取付ねじ　4本

	No.	品名コード	品　　名
＊	1	2AS04000	アウターヘッド OSSPEED 21XZ-GT
＊	2	2AS04100	インナーヘッド OSSPEED 21XZ-GT
	3	22014162	ヘッドガスケットセット（0.1mm、0.2mm） 21-B01
＊	4	2AS03010	ビルトアップパーツセット (CP) OSSP 21XZ-GT
＊	4-1	2AS03000	シリンダーピストン　一式 OSSP 21XZ-GT
	4-2	22016000	ピストンピン 21XZ-R
	4-3	2AP17000	O.S.SPEEDピストンピンリテイナー2（6個）
＊	4-4	23755024	コンロッド（ピストンピンリテイナー3個付） OSSP R2102,21XZ-GT
＊	5	2AN81001	キャブレタースロットル 21J3(B)R7
	6	23981740	キャブレターリテイナー　一式 21E,21H,21J
	6-1	24881824	"O" リング（2個） (7B)
	7	23731000	ボールベアリング（前） 21VZ,VG,30VG,28
＊	8	2AS01000	クランクケース OSSPEED 21XZ-GT
	9	23730050	セラミックベアリング（後） OSSPEED 21V
＊	10	2AS02000	クランクシャフト OSSPEED 21XZ-GT
	11	23107100	カバーガスケット（1個） (S-22) 30VG,21VZ,VG
	12	22427100	カバープレート OSSPEED 21XZ-BSpec.2
		71641300	グロープラグ P3
		22826145	エキゾーストシールリング 21（10個）
		22884254	ダストキャップセット12-30 (3mmx2,16mmx2,18mmx1)

＊印の部品は販売可能期間が限定されます。（生産終了後1年間まで）

No.	品名コード	品　　名
1	23781400	ボールリンク（No.3）
1-1	26381501	取付ねじ
2	23981520	ダストカバー (21,30VG) 21E,21F,21J
3	23818340	メータリングニードル　一式 21C,21J
3-1	27881820	"O" リング（2個） (S-3)
4	22848210	スライドバルブ 21J
5	71533270	レデューサー 7mm（赤） ALUMINUM
5-1	22615000	"O" リング（1個） 2A-3A,20C,20D
6	23618197	ニードル　一式 21C,21E,21F,20E,21J
6-1	46066319	"O" リング（大）（2個） P-3
7	22082940	ニードルホルダー　一式 (21M) 21XZ-R
7-1	22082950	燃料インレット No.15
8	22848160	スロットルストッパー (21J)
8-1	27881820	"O" リング（2個） (S-3)
9	22082600	アイドル調整バルブ　一式 (21M) 21XZ-R
9-1	46066319	"O" リング（大）（2個） P-3
9-2	22781800	"O" リング（小）（2個） 10D,10F,1H-3H,20E
＊ 10	2AN81100	キャブレター本体 21J3(B)
＊ 10-1	2AN81101	サーモインシュレーター 21J3
11	29015019	キャブレターガスケット（2個） 20E,60F,60MC,70D

＊印の部品は販売可能期間が限定されます。（生産終了後1年間まで）

O.S. SPEED 21XZ-B TY110%

(1217D)

TYPE 21J3(B)

(2AN81002)

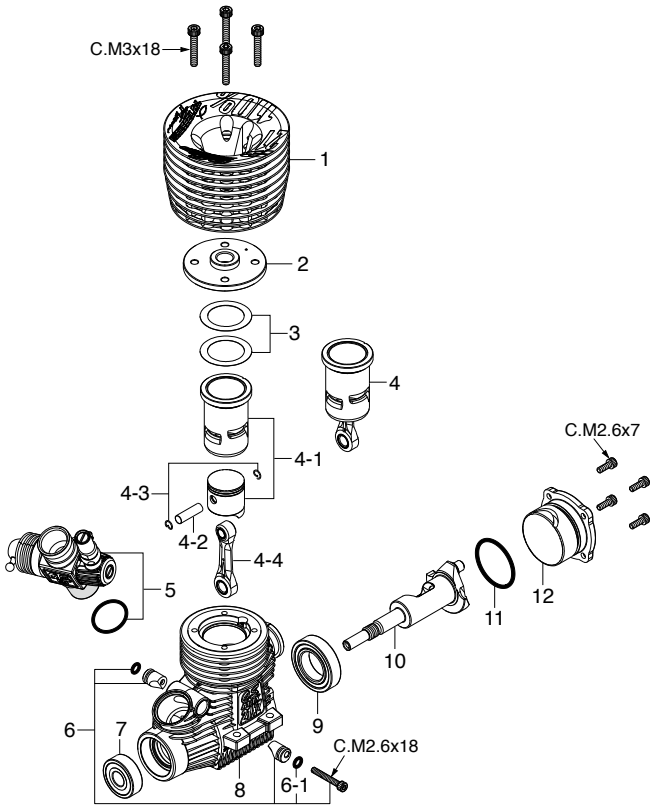

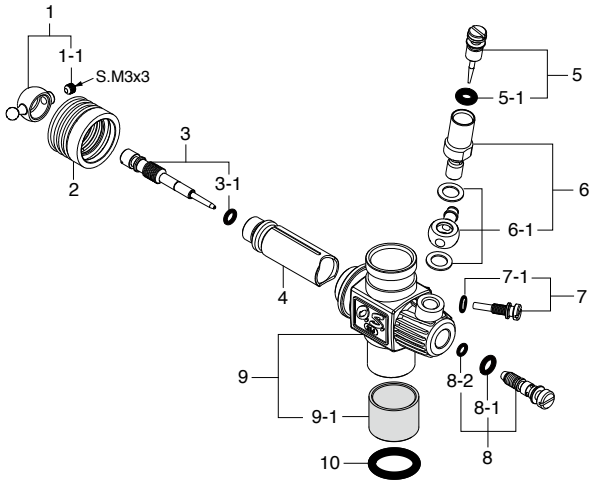

＊ねじの種類

C…キャップスクリュー　B…バインドねじ　M…丸平ねじ
F…皿ねじ　N…なべねじ　S…セットスクリュー

キャップスクリューセット（各10本入）

品名コード	サイズ	エンジン使用本数
79871020	M2.6x7	カバープレート取付ねじ　4本
79871055	M2.6x18	リテイナー取付ねじ　1本
79871180	M3x18	シリンダーヘッド取付ねじ　4本

No.	品名コード	品　　名
1	2A204000	アウターヘッド OSSPEED B2101
2	22424104	インナーヘッド OSSPEED 21XZ-B Spec.2
3	22014162	ヘッドガスケットセット（0.1mm、0.2mm） 21XZ
4	22423110	ビルトアップパーツセット(CP) OSSP 21XZ-B SP2
4-1	22423100	シリンダーピストン 一式 OSSP 21XZ-B SP2
4-2	22016000	ピストンピン 21XZ-R
4-3	21817010	ピストンピンリテイナー4mm（6個）
4-4	22425003	コンロッド（ピストンピンリテイナー3個付） OSSP B2102,21XZ-B SP3
5	2AN81002	キャブレタースロットル 21J3(B)
6	23981740	キャブレターリテイナー 一式 21E,21H,21J
6-1	24881824	"O" リング（2個） (7B)
7	23731020	ボールベアリング（前） 21XZ-B
8	22421050	クランクケース OSSPEED 21XZ-B Spec.2
9	23730050	セラミックベアリング（後） OSSPEED 21V
10	22422030	クランクシャフト OSSPEED 21XZ-B Spec.2
11	23764020	カバーガスケット（1個） (S-22) 30VG,21VZ,VG
12	22427100	カバープレート OSSPEED 21XZ-B Spec.2
	71641300	グロープラグ P3
	22826145	エキゾーストシールリング 21（10個）
	71533270	レデューサー 7mm（赤）("O"リング2個付） AL
	22615000	"O" リング（1個） 2A-3A,20C,20D
	22884254	ダストキャップセット12-30（3mmx2,16mmx2,18mmx1）

このエンジンは特別仕様のため、レデューサー、アウターヘッド、クランクシャフト、クランクケースは販売致しません。
予めご了承ください。交換部品は標準品となります。

No.	品名コード	品　　名
1	23781400	ボールリンク（No.3）
1-1	26381501	取付ねじ
2	23981520	ダストカバー (21,30VG) 21E,21F,21J
3	23818340	メータリングニードル 一式 21C,21J
3-1	27881820	"O" リング（2個） (S-3)
4	22848210	スライドバルブ 21J
5	23618197	ニードル　一式 21C,21E,21F,20E,21J
5-1	46066319	"O" リング（大）（2個） P-3
6	22082940	ニードルホルダー 一式 (21M) 21XZ-R
6-1	22082950	燃料インレット No.15
7	22848160	スロットルストッパー (21J)
7-1	27881820	"O" リング（2個） (S-3)
8	22082600	アイドル調整バルブ 一式 (21M) 21XZ-R
8-1	46066319	"O" リング（大）（2個）P-3
8-2	22781800	"O" リング（小）（2個）10D,10F,1H-3H,20E
9	2AN81100	キャブレター本体 21J3(B)
9-1	2AN81101	サーモインシュレーター 21J3
10	29015019	キャブレターガスケット（2個）20E,60F,60MC,70D

O.S. SPEED 21XZ-B Spec.Ⅲ

(1AN00)

TYPE 21J3(B)R6.5

(2AN81000)

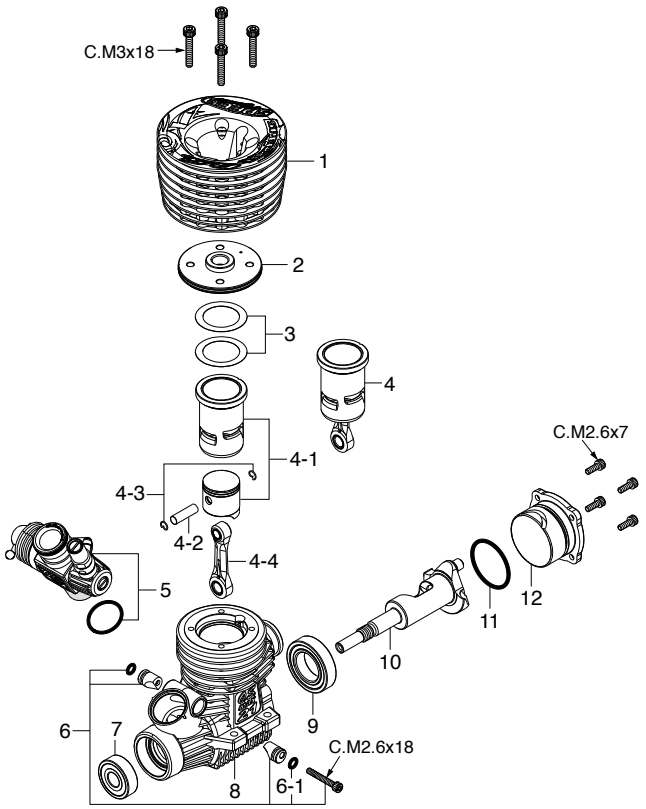

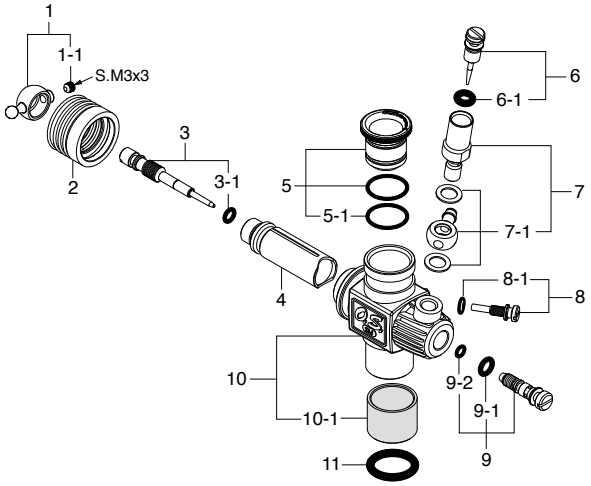

＊ねじの種類

C…キャップスクリュー　B…バインドねじ　M…丸平ねじ
F…皿ねじ　N…なべねじ　S…セットスクリュー

キャップスクリューセット（各10本入）

品名コード	サイズ	エンジン使用本数
79871020	M2.6x7	カバープレート取付ねじ　4本
79871055	M2.6x18	リテイナー取付ねじ　1本
79871180	M3x18	シリンダーヘッド取付ねじ　4本

	No.	品名コード	品　　名
＊	1	2AN04000	アウターヘッド OSSPEED 21XZ-B Spec.3
＊	2	2AN04100	インナーヘッド OSSPEED 21XZ-B Spec.3
	3	22014162	ヘッドガスケットセット（0.1mm、0.2mm） 21-B01
＊	4	2AN03010	ビルトアップパーツセット(CP) OSSP 21XZ-B SP3
＊	4-1	2AN03000	シリンダーピストン 一式 OSSP 21XZ-B SP3
	4-2	22016000	ピストンピン 21XZ-R
	4-3	21817010	ピストンピンリテイナー4mm（6個）
＊	4-4	22425003	コンロッド（ピストンピンリテイナー3個付） OSSP B2102,21XZ-B SP3
＊	5	2AN81000	キャブレタースロットル 21J3(B)R6.5
	6	23981740	キャブレターリテイナー 一式 21E,21H,21J
	6-1	24881824	"O" リング（2個） (7B)
	7	23731020	ボールベアリング（前） 21XZ-B
＊	8	2AN01000	クランクケース OSSPEED 21XZ-B Spec.3
	9	23730050	セラミックベアリング（後） OSSPEED 21V
	10	22422030	クランクシャフト OSSPEED 21XZ-B Spec.2
	11	23107100	カバーガスケット（1個） (S-22) 30VG,21VZ,VG
	12	22427100	カバープレート OSSPEED 21XZ-B Spec.2
		71641300	グロープラグ P3
		22826145	エキゾーストシールリング 21（10個）
		71533260	レデューサー 6mm（赤）("O"リング2個付） OSSP 21
		22615000	"O" リング（1個） 2A-3A,20C,20D
		22884254	ダストキャップセット12-30 (3mmx2,16mmx2,18mmx1)

＊印の部品は販売可能期間が限定されます。（生産終了後1年間まで）

No.	品名コード	品　　名
1	23781400	ボールリンク（No.3）
1-1	26381501	取付ねじ
2	23981520	ダストカバー (21,30VG) 21E,21F,21J
3	23818340	メータリングニードル 一式 21C,21J
3-1	27881820	"O" リング（2個） (S-3)
4	22848210	スライドバルブ 21J
5	71533265	レデューサー 6.5mm（赤） OSSPEED 21
5-1	22615000	"O" リング 2A-3A,20C,20D
6	23618197	ニードル　一式 21C,21E,21F,20E,21J
6-1	46066319	"O" リング （大）（2個） P-3
7	22082940	ニードルホルダー 一式 (21M) 21XZ-R
7-1	22082950	燃料インレット No.15
8	22848160	スロットルストッパー (21J)
8-1	27881820	"O" リング（2個） (S-3)
9	22082600	アイドル調整バルブ 一式 (21M) 21XZ-R
9-1	46066319	"O" リング（大）（2個）P-3
9-2	22781800	"O" リング（小）（2個）10D,10F,1H-3H,20E
＊ 10	2AN81100	キャブレター本体 21J3(B)
＊ 10-1	2AN81101	サーモインシュレーター 21J3
11	29015019	キャブレターガスケット（2個）20E,60F,60MC,70D

＊印の部品は販売可能期間が限定されます。（生産終了後1年間まで）

O.S. SPEED T1203

(1BS00)

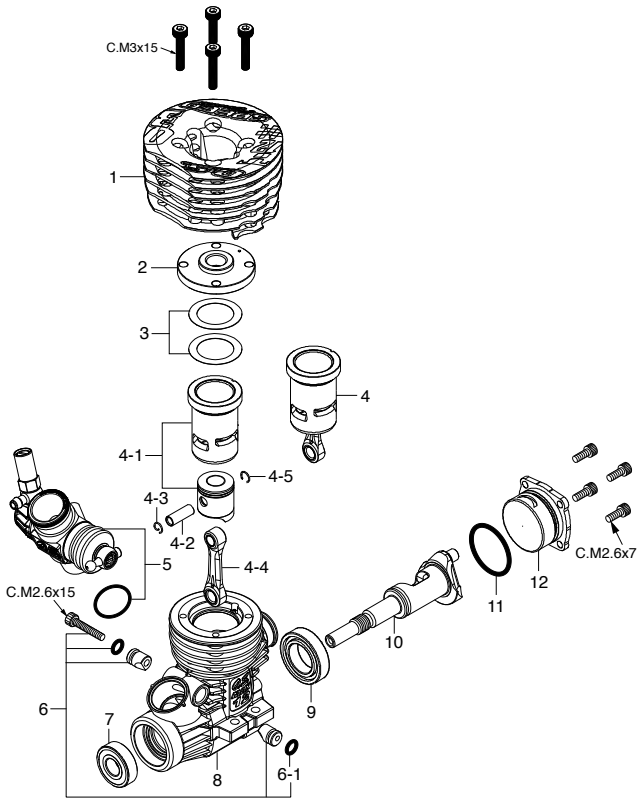

TYPE 12F5(B)

(2BS81000)

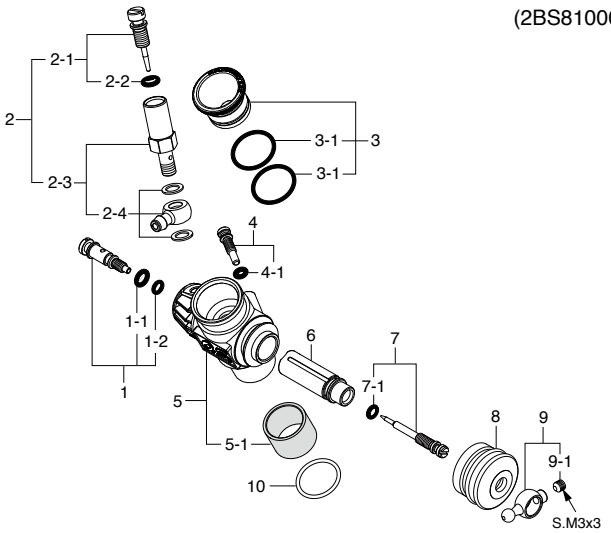

＊ねじの種類

C…キャップスクリュー　B…バインドねじ　M…丸平ねじ
F…皿ねじ　N…なべねじ　S…セットスクリュー

キャップスクリューセット（各10本入）

品名コード	サイズ	エンジン使用本数
79871020	M2.6x7	カバープレート取付ねじ　4本
79871050	M2.6x15	リテイナー取付ねじ　1本
79871150	M3x15	シリンダーヘッド取付ねじ　4本

	No.	品名コード	品　　名
＊	1	2BS04000	アウターヘッド OSSPEED T1203
	2	2AP04100	インナーヘッド OSSPEED T1202
	3	2A404160	ヘッドガスケット (0.1mm、0.15mm) T1201
＊	4	2BS03010	ビルトアップパーツセット (C&P) OSSP T1203
＊	4-1	2BS03000	シリンダーピストン 一式 OSSP T1203
	4-2	21656000	ピストンピン 12XZ
	4-3	2AP17000	O.S.SPEED ピストンピンリテイナー 2（6個）
	4-4	2A405001	コンロッド（ピストンピンリテイナー2 3個付）OSSP T1201
	4-5	23817000	ピストンピンリテイナー（2個）21V-SPEC,RZ,XM
＊	5	2BS81000	キャブレタースロットル 12F5(B)
	6	21538170	キャブレターリテイナー 一式 OSSP 12TZ SPEC2
	6-1	24881824	"O" リング（2個）(7B) (20G)
	7	21630500	ボールベアリング（前）12
＊	8	2BS01000	クランクケース OSSPEED T1203
	9	21931100	セラミックベアリング(後) OSSP 12TZ SPEC2
	10	2AP02000	クランクシャフト OSSPEED T1202
	11	21921800	"O" リング（1個）(S-16)
＊	12	2BS07000	カバープレート OSSPEED T1203
		71642060	グロープラグ RP6
		21427200	エキゾーストシールリング（2個）12TG,TZ
		22884254	ダストキャップセット12-30 3mm（2個）/16mm（2個）/18mm（1個）

＊印の部品は販売可能期間が限定されます。（生産終了後1年間まで）

No.	品名コード	品　　名
1	21682600	アイドル調整バルブ 一式 12F2
1-1	27881820	"O" リング（大）（2個）(S-3)
1-2	22781800	"O" リング（小）（2個）10D,10F,1H-3H,20E
2	2AP11000	ニードルバルブ 一式 12F2-B
2-1	21538900	ニードル 12F,11H,11K,12D
2-2	27881820	"O" リング（2個）(S-3)
2-3	21682940	ニードルホルダー (12F-B) 12XZ
2-4	2AP81950	ユニバーサルニップル No.21
3	71533455	レデューサー（5.5mm、赤）AL2 OSSPEED 12
3-1	22615000	"O" リング（1個）2A-3A,20C,20D
4	21982620	スロットルストップスクリュー 12D,11H,11K
4-1	22781800	"O" リング（小）（2個）10D,10F,1H-3H,20E
＊ 5	2BS81100	キャブレター本体 (12F3-B)
5-1	21982900	サーモインシュレーター 11H,11K,11L
6	2A481200	スライドバルブ (12F3) OSSP T1201
7	21682510	メータリングニードル 一式 (12F2)
7-1	22781800	"O" リング（小）（2個）10D,10F,1H-3H,20E
8	21982520	ダストカバー 12D,11H,11K
9	23818430	ボールリンク（No.5）
9-1	26381501	セットスクリュー（1個）
10	22615000	キャブレターガスケット 2A-3A,20C,20D

＊印の部品は販売可能期間が限定されます。（生産終了後1年間まで）

O.S. SPEED T1202

(1AP00)

TYPE 12F4(B)

(2AP81000)

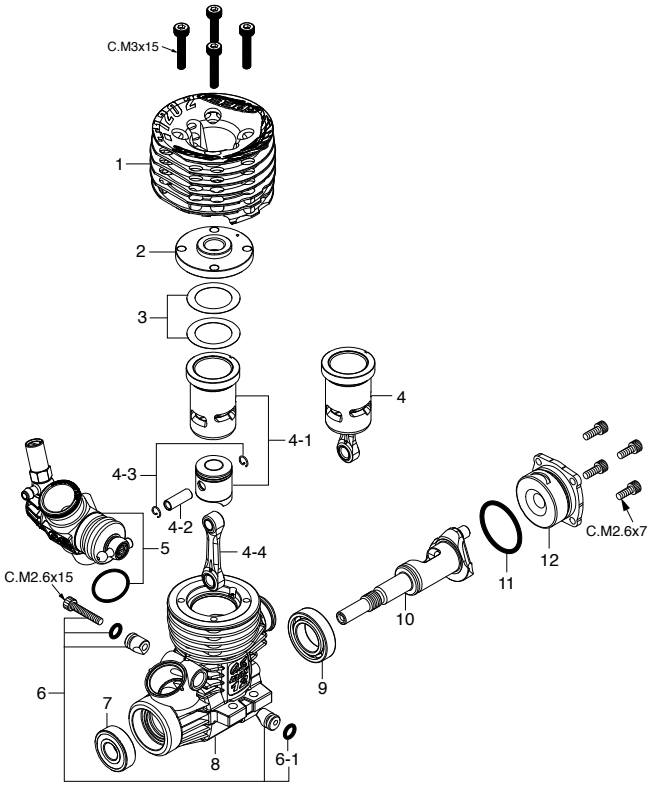

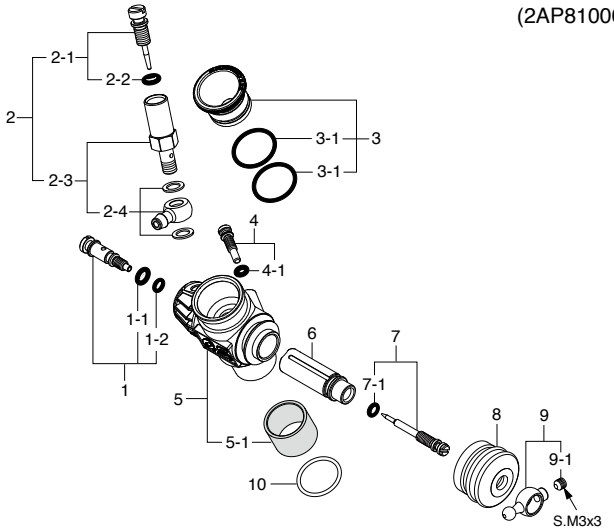

＊ねじの種類

C…キャップスクリュー　B…バインドねじ　M…丸平ねじ
F…皿ねじ　N…なべねじ　S…セットスクリュー

キャップスクリューセット（各10本入）

品名コード	サイズ	エンジン使用本数
79871020	M2.6x7	カバープレート取付ねじ　4本
79871050	M2.6x15	リテイナー取付ねじ　1本
79871150	M3x15	シリンダーヘッド取付ねじ　4本

	No.	品名コード	品　　名
＊	1	2AP04000	アウターヘッド OSSPEED T1202
＊	2	2AP04100	インナーヘッド OSSPEED T1202
	3	2A404160	ヘッドガスケット (0.1mm、0.15mm) T1201
＊	4	2AP03010	ビルトアップパーツセット (C&P) OSSP T1202
＊	4-1	2AP03000	シリンダーピストン 一式 OSSP T1202
	4-2	21656000	ピストンピン 12XZ
＊	4-3	2AP17000	O.S.SPEED ピストンピンリテイナー 2(6個)
＊	4-4	2A405001	コンロッド(ピストンピンリテイナー3個付) OSSP T1201
＊	5	2AP81000	キャブレタースロットル 12F4(B)
	6	21538170	キャブレターリテイナー 一式 OSSP 12TZ SPEC2
	6-1	24881824	"O" リング(2個) (7B)
	7	21630500	ボールベアリング(前) 12
	8	2A401000	クランクケース OSSPEED T1201
	9	21931100	セラミックベアリング(後) OSSP 12TZ SPEC2
＊	10	2AP02000	クランクシャフト OSSPEED T1202
	11	21921800	"O" リング(1個) (S-16)
	12	2A407000	カバープレート OSSPEED T1201
		71642060	グロープラグ RP6
		21427200	エキゾーストシールリング(2個) 12TG,TZ
		22884254	ダストキャップセット12-30 3mm(2個)/16mm(2個)/18mm(1個)

＊印の部品は販売可能期間が限定されます。(生産終了後1年間まで)

	No.	品名コード	品　　名
	1	21682600	アイドル調整バルブ 一式 12F2
	1-1	27881820	"O" リング(大)(2個) (S-3)
	1-2	22781800	"O" リング(小)(2個) 10D,10F,1H-3H,20E
＊	2	2AP11000	ニードルバルブ 一式 12F2-B
	2-1	21538900	ニードル 12F,11H,11K,12D
	2-2	27881820	"O" リング(2個) (S-3)
	2-3	21682940	ニードルホルダー (12F-B) 12XZ
＊	2-4	2AP81950	ユニバーサルニップル No.21
＊	3	71533455	レデューサー(5.5mm、赤)AL2 OSSPEED 12
	3-1	22615000	"O" リング(1個) 2A-3A,20C,20D
	4	21982620	スロットルストップスクリュー 12D,11H,11K
	4-1	22781800	"O" リング(小)(2個) 10D,10F,1H-3H,20E
＊	5	2AP81100	キャブレター本体 (12F2-B)
	5-1	21982900	サーモインシュレーター 11H,11K,11L
	6	2A481200	スライドバルブ (12F3) OSSP T1201
	7	21682510	メータリングニードル 一式 (12F2)
	7-1	22781800	"O" リング(小)(2個) 10D,10F,1H-3H,20E
	8	21982520	ダストカバー 12D,11H,11K
	9	23818430	ボールリンク(No.5)
	9-1	26381501	セットスクリュー(1個)
	10	22615000	キャブレターガスケット 2A-3A,20C,20D

＊印の部品は販売可能期間が限定されます。(生産終了後1年間まで)

O.S. SPEED B21 TY2

(1A209)

TYPE 21J3(B)

(2AN81002)

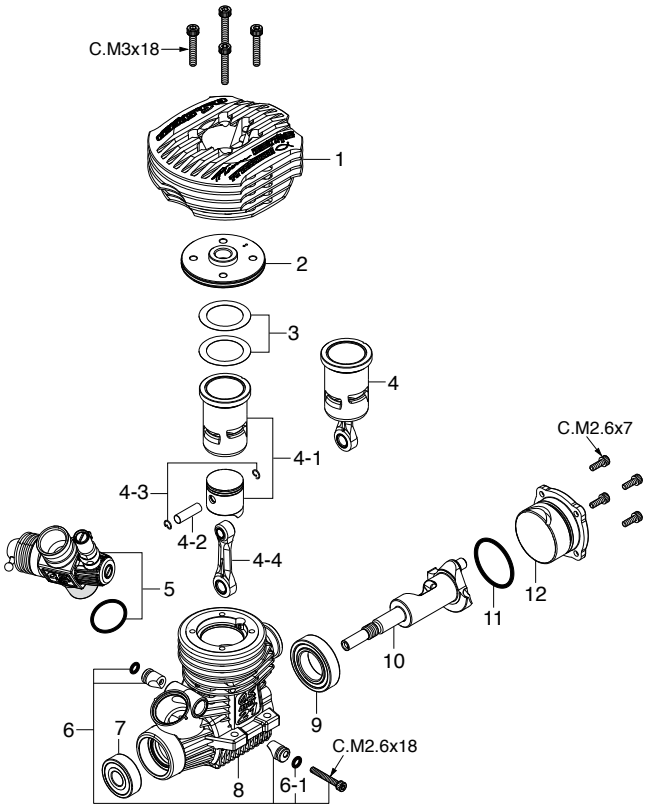

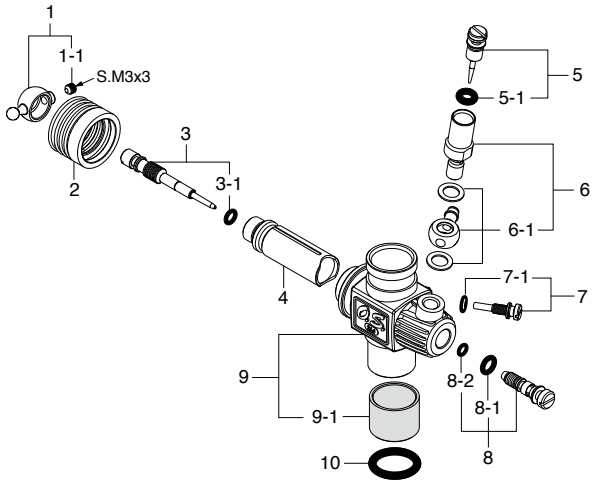

＊ねじの種類

C…キャップスクリュー　B…バインドねじ　M…丸平ねじ
F…皿ねじ　N…なべねじ　S…セットスクリュー

キャップスクリューセット（各10本入）

品名コード	サイズ	エンジン使用本数
79871020	M2.6x7	カバープレート取付ねじ　4本
79871055	M2.6x18	リテイナー取付ねじ　1本
79871180	M3x18	シリンダーヘッド取付ねじ　4本

No.	品名コード	品　　名
1	2A304000	アウターヘッド OSSPEED B2102
2	2A304100	インナーヘッド OSSPEED B2102
3	2A204160	ヘッドガスケット（0.1mm、0.15mm） B2101
4	2A203010	ビルトアップパーツセット (CP) OSSP B2101
4-1	2A203000	シリンダーピストン　一式 OSSP B2101
4-2	22016000	ピストンピン 21XZ-R
4-3	21817010	O.S.SPEEDピストンピンリテイナー4mm（6個）
4-4	22425003	コンロッド（ピストンピンリテイナー3個付） OSSP B2102,21XZ-B SP3
5	2AN81002	キャブレタースロットル 21J3(B)
6	23981740	キャブレターリテイナー　一式 21E,21H,21J
6-1	24881824	"O" リング（2個） (7B)
7	23731020	ボールベアリング（前） 21XZ-B
8	2A201000	クランクケース OSSPEED B2101
9	23730050	セラミックベアリング（後） OSSPEED 21V
10	2A202000	クランクシャフト OSSPEED B2101
11	23764020	カバーガスケット（1個） (S-22) 30VG,21VZ,VG
12	2A207000	カバープレート OSSPEED B2101
	71641300	グロープラグ P3
	22826145	エキゾーストシールリング 21（10個）
	22884254	ダストキャップセット12-30 (3mmx2,16mmx2,18mmx1)

このエンジンは特別仕様のため、レデューサー、アウターヘッド、クランクシャフト、クランクケースは販売致しません。
予めご了承ください。交換部品は標準品となります。

No.	品名コード	品　　名
1	23781400	ボールリンク（No.3）
1-1	26381501	取付ねじ
2	23981520	ダストカバー (21,30VG) 21E,21F,21J
3	23818340	メータリングニードル 一式 21C,21J
3-1	27881820	"O" リング（2個） (S-3)
4	22848210	スライドバルブ 21J
5	23618197	ニードル　一式 21C,21E,21F,20E,21J
5-1	46066319	"O" リング（大）（2個） P-3
6	22082940	ニードルホルダー 一式 (21M) 21XZ-R
6-1	22082950	燃料インレット No.15
7	22848160	スロットルストッパー (21J)
7-1	27881820	"O" リング（2個） (S-3)
8	22082600	アイドル調整バルブ 一式 (21M) 21XZ-R
8-1	46066319	"O" リング（大）（2個）P-3
8-2	22781800	"O" リング（小）（2個）10D,10F,1H-3H,20E
9	2AN81100	キャブレター本体 21J3(B)
9-1	2AN81101	サーモインシュレーター 21J3
10	29015019	キャブレターガスケット（2個）20E,60F,60MC,70D

O.S. SPEED B21
ADAM DRAKE EDITION2

(1CH00)

TYPE 21J4(B)

(2CH81000)

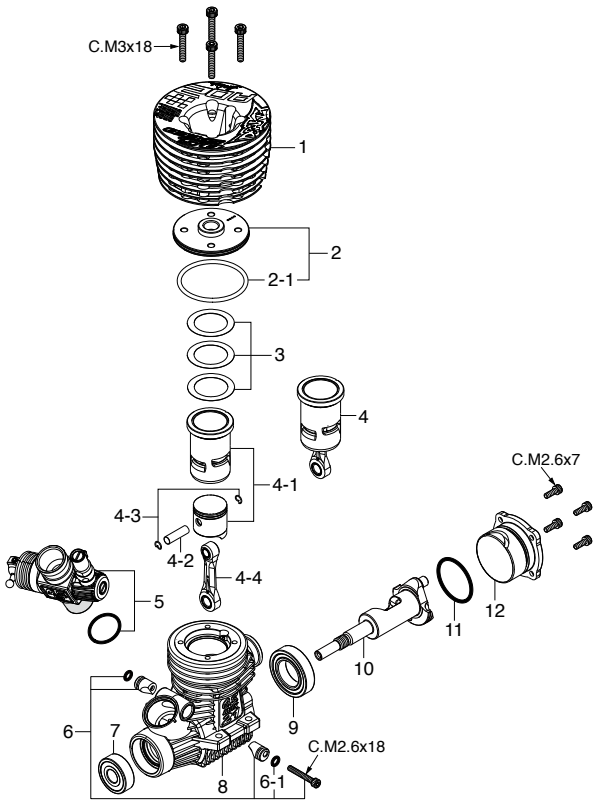

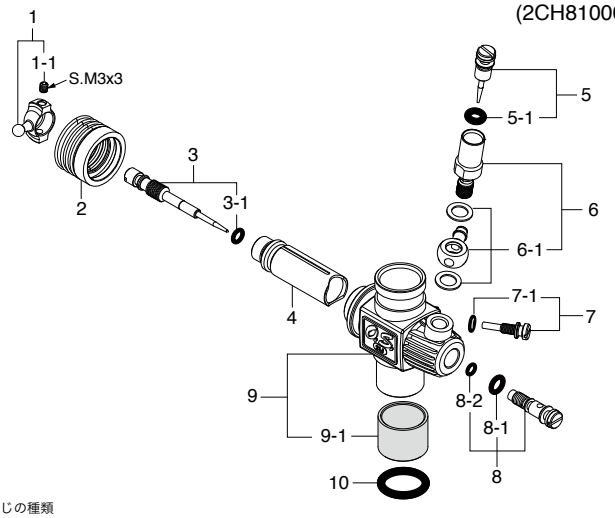

＊ねじの種類

C…キャップスクリュー　B…バインドねじ　M…丸平ねじ
F…皿ねじ　N…なべねじ　S…セットスクリュー

キャップスクリューセット（各10本入）

品名コード	サイズ	エンジン使用本数
79871020	M2.6x7	カバープレート取付ねじ　4本
79871055	M2.6x18	リテイナー取付ねじ　1本
79871180	M3x18	シリンダーヘッド取付ねじ　4本

	No.	品名コード	品　　名
＊	1	2CH04000	アウターヘッド OSSPEED B21 ADAM 2
＊	2	2CH04100	インナーヘッド OSSPEED B21
	2-1	2BN04180	インナーヘッド "O" リング (S-32)（赤）
	3	2A204160	ヘッドガスケットセット（0.1mm、0.15mm） B2101
	4	2A203013	ビルトアップセット OSSP B21 ADAM
	4-1	2A203003	シリンダーピストン　一式 OSSP B21 ADAM
	4-2	22016000	ピストンピン 21XZ-R
	4-3	2AP17000	OSSPEED ピストンピンリテイナー2（6個）
	4-4	22425003	コンロッド（ピストンピンリテイナー3個付） OSSP B2102,21XZ-B SP3
＊	5	2CH81000	キャブレタースロットル 21J4(B) レデューサー無し
	6	23981740	キャブレターリテイナー 一式 21E,21H,21J
	6-1	24881824	"O" リング（2個） (7B. 20G)
	7	23731020	ボールベアリング（前） 21XZ-B
	8	2A201000	クランクケース OSSPEED B2101
	9	23730050	セラミックベアリング（後） OSSPEED 21V-SPEC
＊	10	2CH02000	クランクシャフト OSSPEED B21 ADAM 2
	11	23107100	カバーガスケット (S-22) 21XZ,30VG,35AX
	12	2A207000	カバープレート OSSPEED B2101
		71642720	グロープラグ O.S. SPEED P3
		71534466	レデューサー∅6.5II (BLUE) AL2
		71534470	レデューサー∅7 (BLUE) AL
		22826145	エキゾーストシールリング 21（10個）
		22884254	ダストキャップセット12-30 3mm（2個）/16mm（2個）/18mm（1個）

＊印の部品は販売可能期間が限定されます。（生産終了後1年間まで）

No.	品名コード	品　　名
1	2BN81430	ボールリンク（No.6）
1-1	26381501	取付ねじ
2	23981520	ダストカバー (21,30VG,28XZ) 21E,21F,21J
3	23818340	メータリングニードル　一式 21C,21J
3-1	27881820	"O" リング（2個） (S-3)
4	22848210	スライドバルブ 21J
5	23618197	ニードル　一式 21C,21E,21F,20E,21J
5-1	46066319	"O" リング（大）（2個） P-3
6	22082940	ニードルホルダー　一式 (21M) 21XZ-R
6-1	22082950	燃料インレット (No.15)
7	22848160	スロットルストッパー (21J)
7-1	27881820	"O" リング（2個） (S-3)
8	23781600	アイドル調整バルブ　一式 20K,21J
8-1	46066319	"O" リング（大）（2個） P-3
8-2	22781800	"O" リング（小）（2個） 10D,10F,1H-3H,20E
9	2AN81100	キャブレター本体 21J3(B)
9-1	2AN81101	サーモインシュレーター 21J3
10	29015019	キャブレターガスケット　20E,60F,60MC,70D

O.S. SPEED B21 ADAM DRAKE EDITION

(1A20C)

TYPE 21J3(B)

(2AN81002)

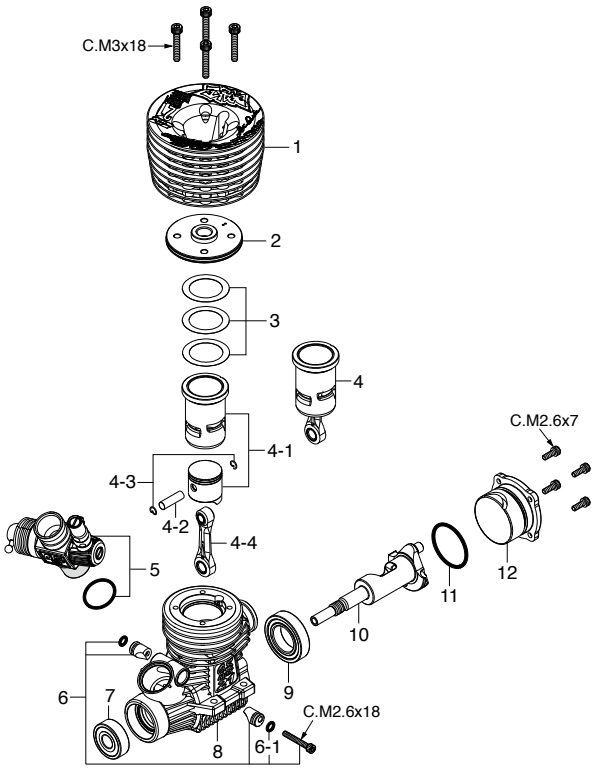

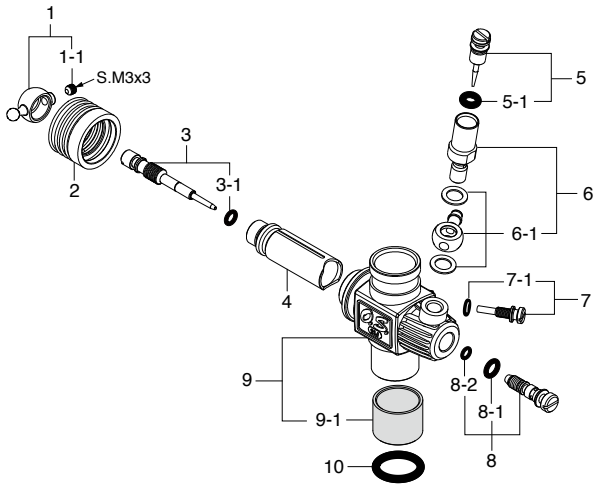

＊ねじの種類

C…キャップスクリュー　B…バインドねじ　M…丸平ねじ
F…皿ねじ　N…なべねじ　S…セットスクリュー

キャップスクリューセット（各10本入）

品名コード	サイズ	エンジン使用本数
79871020	M2.6x7	カバープレート取付ねじ　4本
79871055	M2.6x18	リテイナー取付ねじ　1本
79871180	M3x18	シリンダーヘッド取付ねじ　4本

No.	品名コード	品　　名
1	2A204006	アウターヘッド OSSPEED B21 ADAM
2	2A304100	インナーヘッド OSSPEED B2102
3	2A204160	ヘッドガスケットセット（0.1mm、0.15mm） B2101
4	2A203013	ビルトアップパーツセット(CP) OSSP B21 ADAM
4-1	2A203003	シリンダーピストン 一式 OSSP B21 ADAM
4-2	22016000	ピストンピン 21XZ-R
4-3	21817010	ピストンピンリテイナー4mm（6個）
4-4	22425003	コンロッド(ピストンピンリテイナー3個付) OSSP B2102,21XZ-B SP3
5	2AN81002	キャブレタースロットル 21J3(B) レデューサー無し
6	23981740	キャブレターリテイナー 一式 21E,21H,21J
6-1	24881824	"O" リング（2個） (7B)
7	23731020	ボールベアリング（前） 21XZ-B
8	2A201000	クランクケース OSSPEED B2101
9	23730050	セラミックベアリング（後） OSSPEED 21V
10	2A202002	クランクシャフト OSSPEED B21 ADAM
11	23764020	カバーガスケット（1個） (S-22) 30VG,21VZ,VG
12	2A207000	カバープレート OSSPEED B2101
	71642720	グロープラグ OSSPEED P3
	71534466	レデューサー6.5mm (BLUE) AL2
	71533680	レデューサー8mm (BLUE) AL
	22826145	エキゾーストシールリング 21（10個）
	22884254	ダストキャップセット12-30 (3mmx2,16mmx2,18mmx1)

No.	品名コード	品　　名
1	23781400	ボールリンク（No.3）
1-1	26381501	取付ねじ
2	23981520	ダストカバー (21,30VG) 21E,21F,21J
3	23818340	メータリングニードル 一式 21C,21J
3-1	27881820	"O" リング（2個） (S-3)
4	22848210	スライドバルブ 21J
5	23618197	ニードル 一式 21C,21E,21F,20E,21J
5-1	46066319	"O" リング (大) P-3
6	22082940	ニードルホルダー 一式 (21M) 21XZ-R
6-1	22082950	燃料インレット (No.15)
7	22848160	スロットルストッパー (21J)
7-1	27881820	"O" リング（2個） (S-3)
8	22082600	アイドル調整バルブ 一式 (21M) 21XZ-R
8-1	46066319	"O" リング（大）（2個） P-3
8-2	22781800	"O" リング（小）（2個） 10D,10F,1H-3H,20E
9	2AN81100	キャブレター本体 21J3(B)
9-1	2AN81101	サーモインシュレーター 21J3
10	29015019	キャブレターガスケット20E,60F,60MC,70D

O.S. SPEED B2103 Type S

(1BN00)

TYPE 22D(B)

(2BN81000)

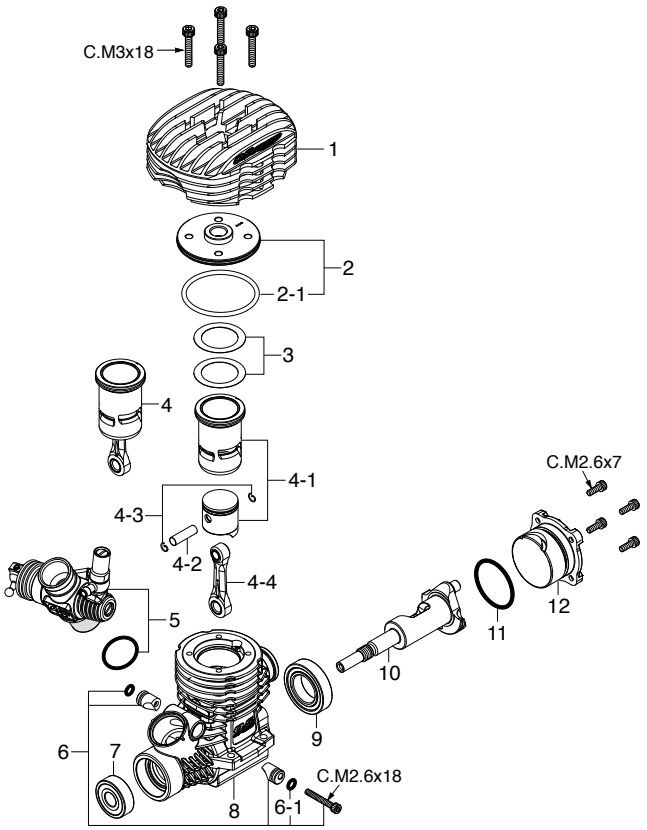

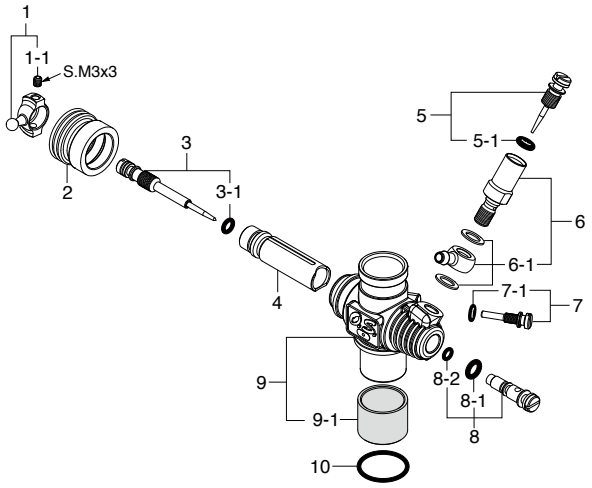

＊ねじの種類

C…キャップスクリュー　B…バインドねじ　M…丸平ねじ
F…皿ねじ　N…なべねじ　S…セットスクリュー

キャップスクリューセット（各10本入）

品名コード	サイズ	エンジン使用本数
79871020	M2.6x7	カバープレート取付ねじ　4本
79871055	M2.6x18	リテイナー取付ねじ　1本
79871180	M3x18	シリンダーヘッド取付ねじ　4本

	No.	品名コード	品　　名
＊	1	2BN04000	アウターヘッド OSSPEED B2103 S
＊	2	2BN04100	インナーヘッド OSSPEED B2103
＊	2-1	2BN04180	インナーヘッド "O" リング（赤）(S-32)
	3	2A004160	ヘッドガスケット（0.1mm、0.15mm）R2101
＊	4	2BN03010	ビルトアップパーツセット OSSPEED B2103 S
＊	4-1	2BN03000	シリンダーピストン 一式 OSSPEED B2103 S
	4-2	22016000	ピストンピン 21XZ-R
	4-3	21817010	O.S.SPEEDピストンピンリテイナー4mm（6個）
	4-4	22425003	コンロッド（ピストンピンリテイナー3個付）OSSP B2102,21XZ-B SP3
＊	5	2BN81000	キャブレタースロットル 22D(B) レデューサー無し
	6	23981740	キャブレターリテイナー 一式 21E,21H,21J
	6-1	24881824	"O" リング（2個）(7B,20G)
	7	23731020	ボールベアリング（前）21XZ-B
＊	8	2BN01000	クランクケース OSSPEED B2103
	9	23730050	セラミックベアリング（後）OSSPEED 21V SPEC
＊	10	2BN02000	クランクシャフト OSSPEED B2103
	11	23764020	カバーガスケット (S-22) 30VG,21VZ,VG
＊	12	2BN07000	カバープレート OSSPEED B2103
		71641300	グロープラグ P3
		22826140	エキゾーストシールリング
		71533261	レデューサー Ø6II（赤）("O"リング2個付）
		71533865	レデューサー Ø6.5II（赤）("O"リング2個付）
		22884250	ダストキャップセット（ø3、ø16、ø18 各1個）

＊印の部品は販売可能期間が限定されます。（生産終了後1年間まで）

	No.	品名コード	品　　名
＊	1	2BN81430	ボールリンク No.6
	1-1	26381501	取付ねじ
＊	2	2BN81520	ダストカバー 22D 21E,21F,21J
＊	3	2BN81500	メータリングニードル　一式 22D
	3-1	27881820	"O" リング（2個）(S-3)
	4	2A381200	スライドバルブ 22C
	5	23618197	ニードル　一式 21C,21E,21F,20E,21J
	5-1	46066319	"O" リング（大）（2個）(P-3)
	6	22082940	ニードルホルダー　一式 (21M) 21XZ-R
	6-1	22082950	燃料インレット(No.15)
	7	2A381620	スロットルストッパー (22C)
	7-1	27881820	"O" リング（2個）(S-3)
	8	23781600	アイドル調整バルブ　一式 20K,21J
	8-1	46066319	"O" リング（大）（2個）(P-3)
	8-2	22781800	"O" リング（小）（2個）10D,10F,1H-3H,20E
＊	9	2BN81100	キャブレター本体 22D(B)
	9-1	2AN81101	サーモインシュレーター 21J3
	10	29015019	キャブレターガスケット 20E,60F,60MC,70D

＊印の部品は販売可能期間が限定されます。（生産終了後1年間まで）

O.S. SPEED B2103 Type R

(1BP00)

TYPE 22E(B)

(2BP81000)

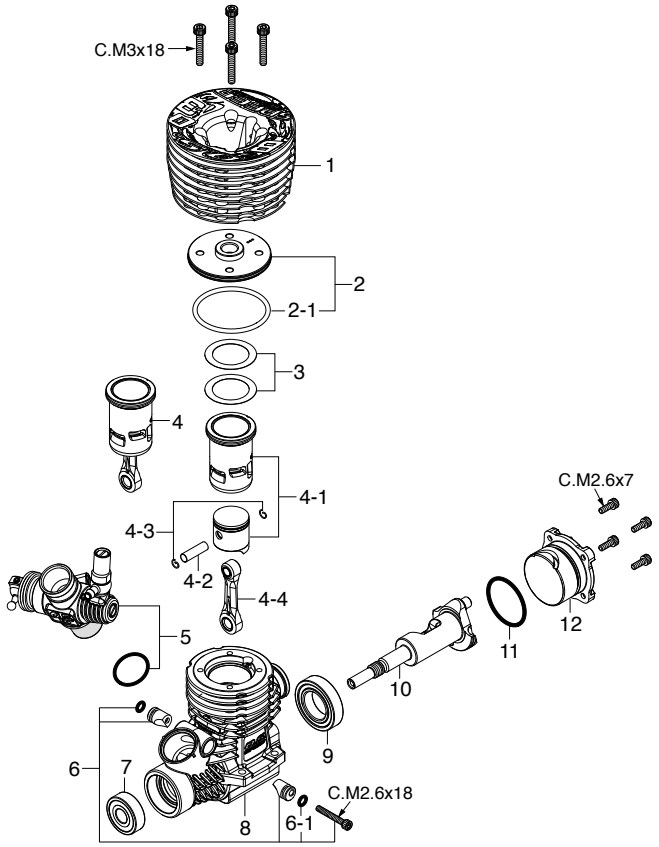

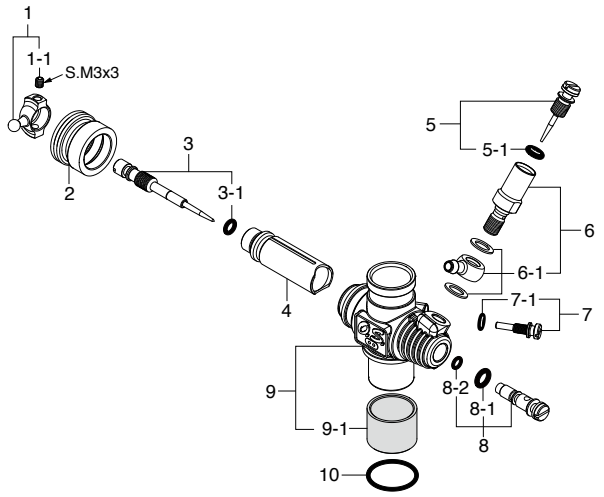

＊ねじの種類

C…キャップスクリュー　B…バインドねじ　M…丸平ねじ
F…皿ねじ　N…なべねじ　S…セットスクリュー

キャップスクリューセット（各10本入）

品名コード	サイズ	エンジン使用本数
79871020	M2.6x7	カバープレート取付ねじ　4本
79871055	M2.6x18	リテイナー取付ねじ　1本
79871180	M3x18	シリンダーヘッド取付ねじ　4本

	No.	品名コード	品　　名
＊	1	2BP04000	アウターヘッド OSSPEED B2103 R
＊	2	2BN04100	インナーヘッド OSSPEED B2103
＊	2-1	2BN04180	インナーヘッド "O" リング（赤）(S-32)
	3	2A004160	ヘッドガスケット（0.1mm、0.15mm）R2101
＊	4	2BP03010	ビルトアップパーツセット OSSPEED B2103 R
＊	4-1	2BP03000	シリンダーピストン 一式 OSSPEED B2103 R
	4-2	22016000	ピストンピン 21XZ-R
	4-3	21817010	O.S.SPEEDピストンピンリテイナー4mm（6個）
	4-4	22425003	コンロッド（ピストンピンリテイナー3個付）OSSP B2102,21XZ-B SP3
＊	5	2BP81000	キャブレタースロットル 22E(B) レデューサー無し
	6	23981740	キャブレターリテイナー 一式 21E,21H,21J
	6-1	24881824	"O" リング（2個）(7B,20G)
	7	23731020	ボールベアリング（前）21XZ-B
＊	8	2BN01000	クランクケース OSSPEED B2103
	9	23730050	セラミックベアリング（後）OSSPEED 21V SPEC
＊	10	2BN02000	クランクシャフト OSSPEED B2103
	11	23764020	カバーガスケット (S-22) 30VG,21VZ,VG
＊	12	2BN07000	カバープレート OSSPEED B2103
		71641300	グロープラグ P3
		22826140	エキゾーストシールリング
		71533261	レデューサー Ø6II（赤）("O"リング2個付）
		71533865	レデューサー Ø6.5II（赤）("O"リング2個付）
		22884250	ダストキャップセット（ø3、ø16、ø18 各1個）

＊印の部品は販売可能期間が限定されます。（生産終了後1年間まで）

	No.	品名コード	品　　名
＊	1	2BN81430	ボールリンク No.6
	1-1	26381501	取付ねじ
＊	2	2BN81520	ダストカバー 22D 21E,21F,21J
	3	23818340	メータリングニードル　一式 21C,21J
	3-1	27881820	"O" リング（2個）(S-3)
	4	22848210	スライドバルブ 21J
	5	23618197	ニードル　一式 21C,21E,21F,20E,21J
	5-1	46066319	"O" リング（大）（2個）(P-3)
	6	22082940	ニードルホルダー　一式 (21M) 21XZ-R
	6-1	22082950	燃料インレット(No.15)
	7	22848160	スロットルストッパー (21J)
	7-1	27881820	"O" リング（2個）(S-3)
	8	23781600	アイドル調整バルブ　一式 20K,21J
	8-1	46066319	"O" リング（大）（2個）(P-3)
	8-2	22781800	"O" リング（小）（2個）10D,10F,1H-3H,20E
＊	9	2BP81100	キャブレター本体 22E(B)
	9-1	2AN81101	サーモインシュレーター 21J3
	10	29015019	キャブレターガスケット 20E,60F,60MC,70D

＊印の部品は販売可能期間が限定されます。（生産終了後1年間まで）

O.S. SPEED B2102

(1A300)

TYPE 22C(B)R6.0

(2A381000)

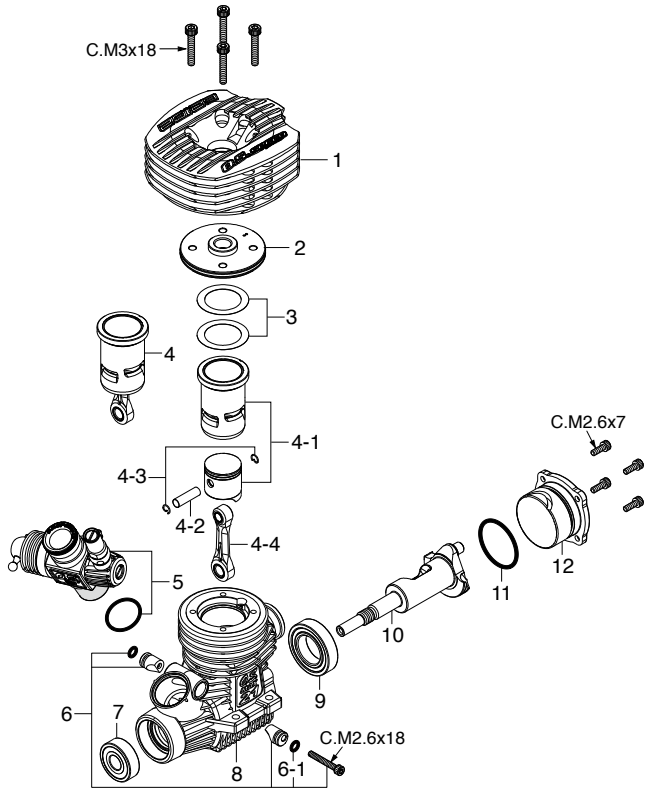

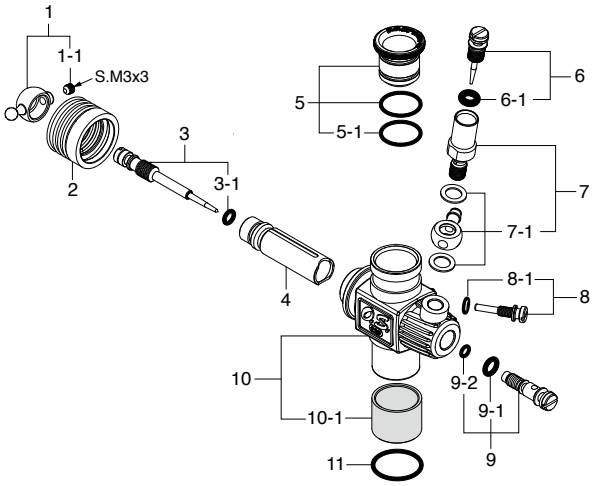

＊ねじの種類

C…キャップスクリュー　B…バインドねじ　M…丸平ねじ
F…皿ねじ　N…なべねじ　S…セットスクリュー

キャップスクリューセット（各10本入）

品名コード	サイズ	エンジン使用本数
79871020	M2.6x7	カバープレート取付ねじ　4本
79871055	M2.6x18	リテイナー取付ねじ　1本
79871180	M3x18	シリンダーヘッド取付ねじ　4本

	No.	品名コード	品　　名
＊	1	2A304000	アウターヘッド OSSPEED B2102
＊	2	2A304100	インナーヘッド OSSPEED B2102
	3	2A204160	ヘッドガスケット（0.1mm、0.15mm）B2101
	4	2A203010	ビルトアップパーツセット (CP) OSSP B2101
	4-1	2A203000	シリンダーピストン　一式 OSSP B2101
	4-2	22016000	ピストンピン 21XZ-R
	4-3	21817010	O.S.SPEEDピストンピンリテイナー4mm（6個）
	4-4	22425003	コンロッド（ピストンピンリテイナー3個付）OSSP B2102,21XZ-B SP3
＊	5	2A381000	キャブレタースロットル 22C(B)R6.0
	6	23981740	キャブレターリテイナー　一式 21E,21H,21J
	6-1	24881824	"O" リング（2個）(7B)
	7	23731020	ボールベアリング（前）21XZ-B
＊	8	2A301000	クランクケース OSSPEED B2102
	9	23730050	セラミックベアリング（後）OSSPEED 21V
＊	10	2A302000	クランクシャフト OSSPEED B2102
	11	23107100	"O" リング（1個）(S-22) 30VG,21VZ,VG
	12	2A207000	カバープレート OSSPEED B2101
		71641300	グロープラグ P3
		22826140	エキゾーストシールリング 21VZ,30VG
		71533865	レデューサー6.5mm（RED）("O"リング2個付）
		22615000	"O" リング（1個）2A-3A,20C,20D
		22884250	ダストキャップセット（18,16,3mm 各1個）

＊印の部品は販売可能期間が限定されます。（生産終了後1年間まで）

	No.	品名コード	品　　名
	1	23781400	ボールリンク（No.3）
	1-1	26381501	取付ねじ
	2	23981520	ダストカバー (21,30VG) 21E,21F,21J
＊	3	2A381500	メータリングニードル　一式 22C
	3-1	27881820	"O" リング（2個）(S-3)
＊	4	2A381200	スライドバルブ 22C
	5	71533261	レデューサー 6mm（赤）OSSPEED B2101
	5-1	22615000	"O" リング（1個）2A-3A,20C,20D
	6	23618197	ニードル　一式 21C,21E,21F,20E,21J
	6-1	46066319	"O" リング（大）（2個）(P-3)
	7	22082940	ニードルホルダー　一式 (21M) 21XZ-R
	7-1	22082950	燃料インレット(No.15)
＊	8	2A381620	スロットルストッパー (22C)
	8-1	27881820	"O" リング（2個）(S-3)
	9	23781600	アイドル調整バルブ　一式 20K,21J
	9-1	46066319	"O" リング（大）（2個）(P-3)
	9-2	22781800	"O" リング（小）（2個）10D,10F,1H-3H,20E
＊	10	2A381100	キャブレター本体 22C(B)
	10-1	2AN81101	サーモインシュレーター 21J3
	11	29015019	キャブレターガスケット 20E,60F,60MC,70D

＊印の部品は販売可能期間が限定されます。（生産終了後1年間まで）

O.S. SPEED R21 EURO Spec.

(1C400)

TYPE 21M2(B)

(2A081001)

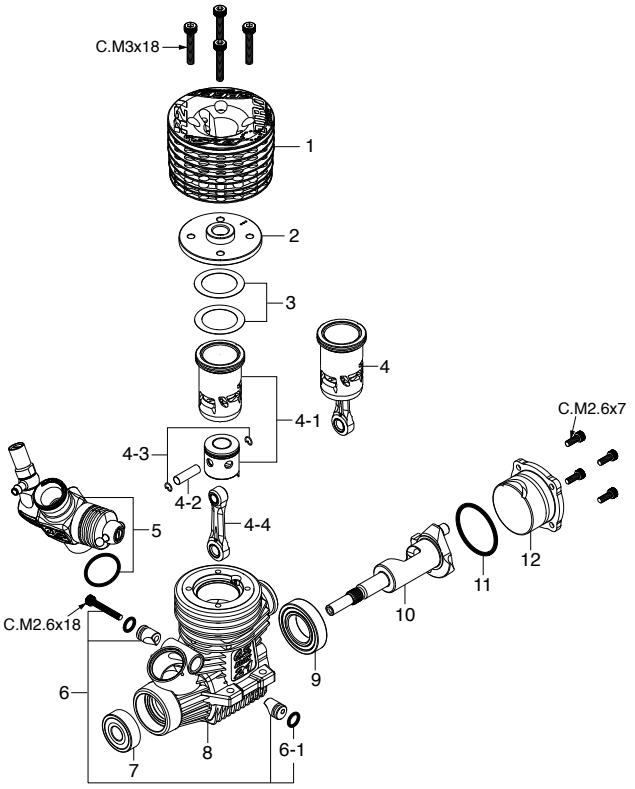

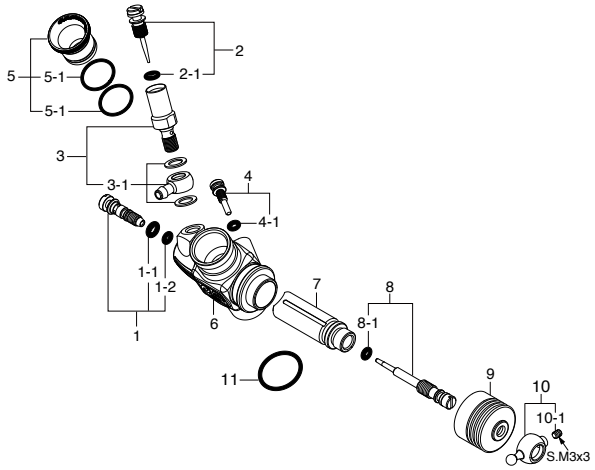

＊ねじの種類

C…キャップスクリュー　B…バインドねじ　M…丸平ねじ
F…皿ねじ　N…なべねじ　S…セットスクリュー

キャップスクリューセット（各10本入）

品名コード	サイズ	エンジン使用本数
79871020	M2.6x7	カバープレート取付ねじ　4本
79871055	M2.6x18	リテイナー取付ねじ　1本
79871180	M3x18	シリンダーヘッド取付ねじ　4本

	No.	品名コード	品　　名
＊	1	2C404000	アウターヘッド OSSPEED R21 EURO
	2	2A004100	インナーヘッド OSSPEED R2101
	3	2A004160	ヘッドガスケット（0.1mm/0.15mm） OSSPEED R2101
＊	4	2C403010	ビルトアップパーツセット OSSPEED R21 EURO
＊	4-1	2C403000	シリンダーピストン 一式 OSSPEED R21 EURO
	4-2	22016000	ピストンピン 21XZ-R
	4-3	2AP17000	O.S. SPEED ピストンピンリテイナー 2（6個）
	4-4	23755024	コンロッド（ピストンピンリテイナー3個付） OSSP R2102,21XZ-GT
	5	2A081001	キャブレタースロットル 21M2(B)
	6	23981740	キャブレターリテイナー 一式 21E,21H,21J
	6-1	24881824	"O"リング（2個） (7B)
	7	23731000	ボールベアリング（前） 21VZ,VG,30VG,28XZ
	8	2A001000	クランクケース OSSPEED R2101
	9	23730020	ボールベアリング（後） 21V-SPEC,28XZ,30VG
	10	2A002000	クランクシャフト OSSPEED R2101
	11	23107100	カバーガスケット (S-22) 21XZ,30VG,35AX
	12	2A007000	カバープレート OSSPEED R2101
		71642070	プラグ RP7（ターボプラグ）
		22826140	エキゾーストアダプターシールリング（2個） 21VZ,30VG
		71801110	O.S. SPEED フライホイル コレット（2個）
		22884254	O.S. SPEED ダストキャップセット 12-30 3mm（2個）/16mm（2個）/18mm（1個）

＊印の部品は販売可能期間が限定されます。（生産終了後1年間まで）

No.	品名コード	品　　名
1	22082600	アイドル調整バルブ　一式 (21M) 21XZ-R
1-1	46066319	"O" リング（大）（2個） P-3
1-2	22781800	"O" リング（小）（2個） 10D,10F,1H-3H,20E
2	22082970	ニードル　一式 (21M) 21XZ-R
2-1	46066319	"O" リング（大）（2個） P-3
3	22082940	ニードルホルダー　一式 (21M) 21XZ-R
3-1	22082950	ユニバーサルニップルNo.15
4	22848160	スロットルストッパー (21J)
4-1	27881820	"O" リング（小）（2個） (S-3)
5	71533085	レデューサー（8.5mm、RED） ALUMINUM
5-1	22615000	"O" リング（1個） 2A-3A,20C,20D
6	22082110	キャブレター本体 21M(B)
7	22082200	スライドバルブ (21M) 21XZ-R
8	2A081610	メータリングニードル　一式 R2101
8-1	27881820	"O" リング（小）（2個） (S-3)
9	23981520	ダストカバー (21,30VG) 21E,21F,21J
10	23781400	ボールリンク（No.3）
10-1	26381501	セットスクリュー（1個）
11	29015019	キャブレターガスケット 20E,60F,60MC,70D

O.S. SPEED R21GT

(1CC00)

TYPE 22E(B)GT

(2CC81000)

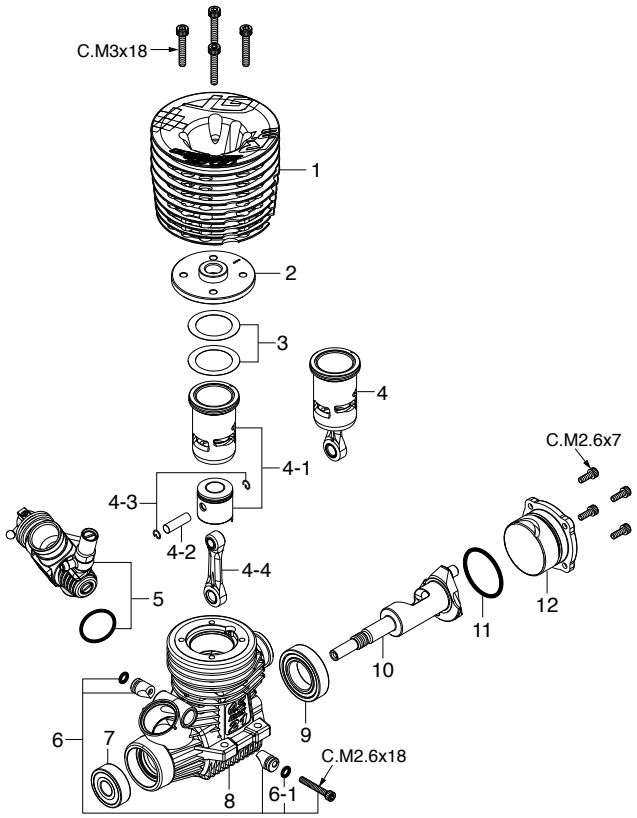

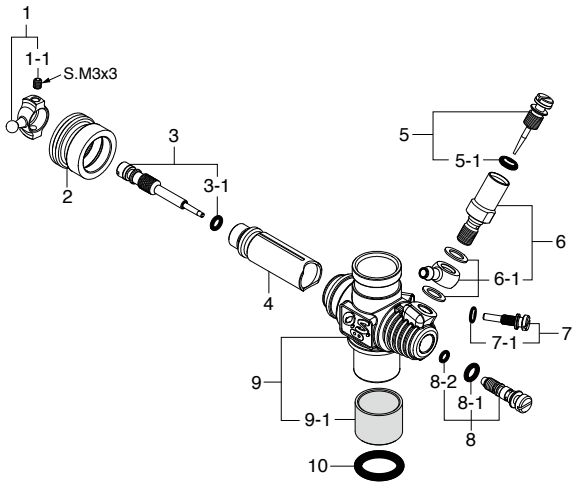

＊ねじの種類

C…キャップスクリュー　B…バインドねじ　M…丸平ねじ
F…皿ねじ　N…なべねじ　S…セットスクリュー

キャップスクリューセット（各10本入）

品名コード	サイズ	エンジン使用本数
79871020	M2.6x7	カバープレート取付ねじ　4本
79871055	M2.6x18	リテイナー取付ねじ　1本
79871180	M3x18	シリンダーヘッド取付ねじ　4本

	No.	品名コード	品　　名
＊	1	2CC04000	アウターヘッド OSSPEED R21GT
	2	2A004100	インナーヘッド OSSPEED R2101
	3	2A004160	ヘッドガスケット（0.1mm/0.15mm）OSSPEED R2101
＊	4	2CC03010	ビルトアップパーツセット OSSPEED R21GT
＊	4-1	2CC03000	シリンダーピストン　一式 OSSPEED R21GT
	4-2	22016000	ピストンピン 21XZ-R
	4-3	2AP17000	O.S.SPEED ピストンピンリテイナー 2(6個)
	4-4	23755024	コンロッド(ピストンピンリテイナー3個付) OSSP R2102,21XZ-GT
＊	5	2CC81000	キャブレタースロットル 22E(B)GT
	6	23981740	キャブレターリテイナー　一式 21E,21H,21J
	6-1	24881824	"O" リング（2個）(7B)
	7	23731000	ボールベアリング（前）21VZ,VG,30VG,28XZ
＊	8	2CC01000	クランクケース OSSPEED R21GT
	9	23730020	ボールベアリング（後）21V-SPEC,28XZ,30VG
＊	10	2CC02000	クランクシャフト OSSPEED R21GT
	11	23107100	カバーガスケット (S-22) 21XZ,30VG,35AX
	12	2A007000	カバープレート OSSPEED R2101
		71642060	グロープラグ RP6
		71533270	レデューサー7mm(赤)アルミ
		22826145	エキゾーストシールリング 21（10個）
		22884254	ダストキャップセット12-30 3mm（2個）/16mm（2個）/18mm（1個）

＊印の部品は販売可能期間が限定されます。（生産終了後1年間まで）

No.	品名コード	品　　名
1	2BN81430	ボールリンク（No.6）
1-1	26381501	取付ねじ
2	2BN81520	ダストカバー 22D
＊ 3	2CC81500	21M メータリングニードル　一式 R21GT
3-1	27881820	"O" リング（2個）(S-3)
4	22848210	スライドバルブ 21J
5	23618197	ニードル　一式 21C,21E,21F,20E,21J
5-1	46066319	"O" リング（2個）(P-3)
6	22082940	ニードルホルダー　一式 (21M) 21XZ-R
6-1	22082950	ユニバーサルニップルNo.15
7	22848160	スロットルストッパー(21J)
7-1	27881820	"O" リング（2個）(S-3)
8	22082600	アイドル調整バルブ　一式 (21M) 21XZ-R
8-1	46066319	"O" リング（大）（2個）(P-3)
8-2	22781800	"O" リング（小）（2個）10D,10F,1H-3H,20E
9	2BP81100	キャブレター本体 22E(B)
9-1	2AN81101	サーモインシュレーター 21J3
10	29015019	キャブレターガスケット 20E,60F,60MC,70D

＊印の部品は販売可能期間が限定されます。（生産終了後1年間のみ）

O.S. SPEED R2104

(1C600)

TYPE 21M2(B)

(2A081001)

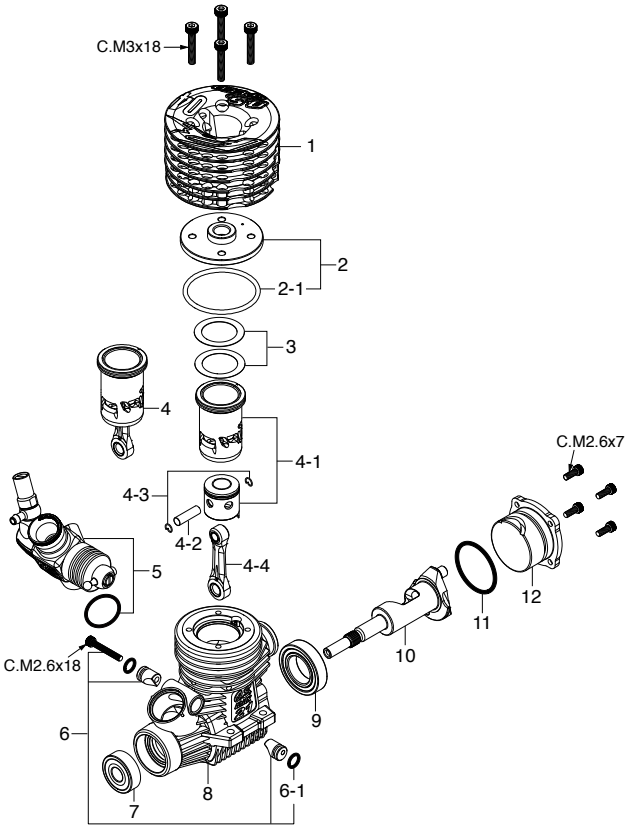

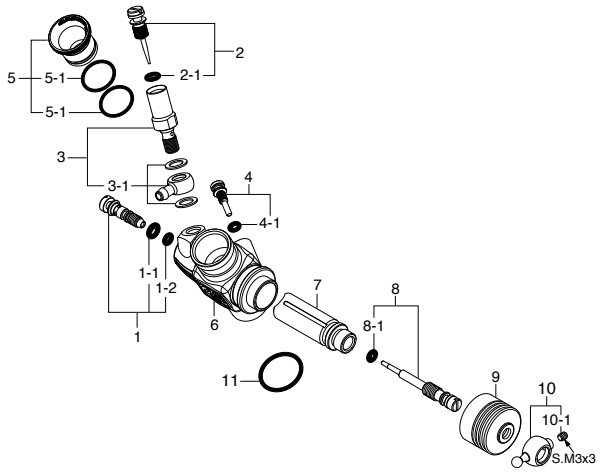

＊ねじの種類

C…キャップスクリュー　B…バインドねじ　M…丸平ねじ
F…皿ねじ　N…なべねじ　S…セットスクリュー

キャップスクリューセット（各10本入）

品名コード	サイズ	エンジン使用本数
79871020	M2.6x7	カバープレート取付ねじ　4本
79871055	M2.6x18	リテイナー取付ねじ　1本
79871180	M3x18	シリンダーヘッド取付ねじ　4本

	No.	品名コード	品　　名
＊	1	2C604000	アウターヘッド OSSPEED R2104
＊	2	2C604100	インナーヘッド OSSPEED R2104
	2-1	2BN04180	インナーヘッド "O"リング (S-32)（シリコン 赤）
	3	2A004160	ヘッドガスケット（0.1mm/0.15mm） OSSPEED R2101
＊	4	2C603010	ビルトアップパーツセット OSSPEED R2104
＊	4-1	2C603000	シリンダーピストン　一式 OSSPEED R2104
	4-2	22016000	ピストンピン 21XZ-R
	4-3	2AP17000	O.S. SPEED ピストンピンリテイナー 2（6個）
	4-4	23755024	コンロッド（ピストンピンリテイナー3個付） OSSP R2102,21XZ-GT
	5	2A081001	キャブレタースロットル 21M2(B)
	6	23981740	キャブレターリテイナー　一式 21E,21H,21J
	6-1	24881824	"O"リング（2個） (7B)
	7	23731000	ボールベアリング（前） 21VZ,VG,30VG,28XZ
	8	2A001000	クランクケース OSSPEED R2101
	9	23730020	ボールベアリング（後） 21V-SPEC,28XZ,30VG
＊	10	2C602000	クランクシャフト OSSPEED R2104
	11	23107100	カバーガスケット (S-22) 21XZ,30VG,35AX
	12	2A007000	カバープレート OSSPEED R2101
		71642070	プラグ RP7（ターボプラグ）
		22826145	エキゾーストシールリング21（10個）
		71801110	フライホイル コレット（2個）
		22884254	ダストキャップセット 12-30 3mm（2個）/16mm（2個）/18mm（1個）

＊印の部品は販売可能期間が限定されます。（生産終了後1年間まで）

No.	品名コード	品　　名
1	22082600	アイドル調整バルブ　一式 (21M) 21XZ-R
1-1	46066319	"O" リング（大）（2個） P-3
1-2	22781800	"O" リング（小）（2個） 10D,10F,1H-3H,20E
2	22082970	ニードル　一式 (21M) 21XZ-R
2-1	46066319	"O" リング（大）（2個） P-3
3	22082940	ニードルホルダー　一式 (21M) 21XZ-R
3-1	22082950	ユニバーサルニップルNo.15
4	22848160	スロットルストッパー
4-1	27881820	"O" リング（2個）
5	71533085	レデューサー（8.5mm、レッド） ALUMINUM
5-1	22615000	"O" リング（1個） 2A-3A,20C,20D
6	22082110	キャブレター本体 21M(B)
7	22082200	スライドバルブ (21M) 21XZ-R
8	2A081610	メータリングニードル　一式 R2101
8-1	27881820	"O" リング（小）（2個） (S-3)
9	23981520	ダストカバー (21,30VG) 21E,21F,21J
10	23781400	ボールリンク（No.3）
10-1	26381501	セットスクリュー（1個）
11	29015019	キャブレターガスケット 20E,60F,60MC,70D

O.S. SPEED R2103

(1AY00)

TYPE 21M2(B)

(2A081001)

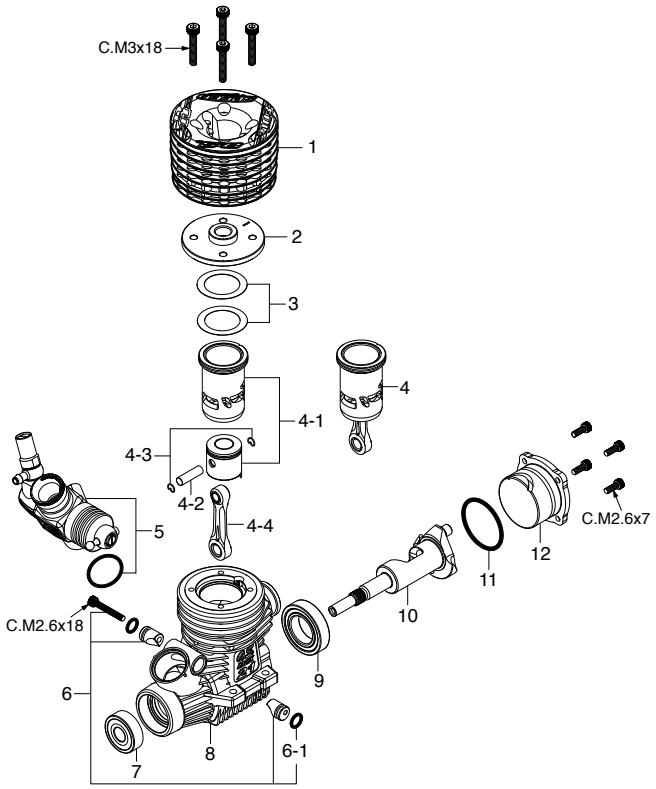

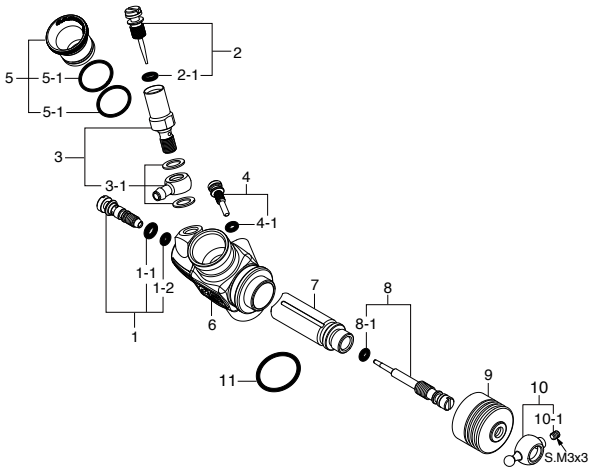

＊ねじの種類

C…キャップスクリュー　B…バインドねじ　M…丸平ねじ
F…皿ねじ　N…なべねじ　S…セットスクリュー

キャップスクリューセット（各10本入）

品名コード	サイズ	エンジン使用本数
79871020	M2.6x7	カバープレート取付ねじ　4本
79871055	M2.6x18	リテイナー取付ねじ　1本
79871180	M3x18	シリンダーヘッド取付ねじ　4本

	No.	品名コード	品　　名
＊	1	2AY04000	アウターヘッド OSSPEED R2103
	2	2A004100	インナーヘッド OSSPEED R2101
	3	2A004160	ヘッドガスケット（0.1mm/0.15mm）OSSPEED R2101
＊	4	2AY03010	ビルトアップパーツセット OSSPEED R2103
＊	4-1	2AY03000	シリンダーピストン　一式 OSSPEED R2103
	4-2	22016000	ピストンピン 21XZ-R
	4-3	2AP17000	O.S. SPEED ピストンピンリテイナー 2（6個）
	4-4	23755024	コンロッド（ピストンピンリテイナー3個付）OSSP R2102,21XZ-GT
	5	2A081001	キャブレタースロットル 21M2(B)
	6	23981740	キャブレターリテイナー　一式 21E,21H,21J
	6-1	24881824	"O"リング（2個）(7B)
	7	23731000	ボールベアリング（前）21VZ,VG,30VG,28XZ
	8	2A001000	クランクケース OSSPEED R2101
	9	23730020	ボールベアリング（後）21V-SPEC,28XZ,30VG
＊	10	2AY02000	クランクシャフト OSSPEED R2103
	11	23107100	カバーガスケット (S-22) 21XZ,30VG,35AX
	12	2A007000	カバープレート OSSPEED R2101
		71642070	プラグ RP7（ターボプラグ）
		22826140	エキゾーストアダプターシールリング（2個）21VZ,30VG
		71801110	O.S. SPEED フライホイル コレット（2個）
		22884254	O.S. SPEED ダストキャップセット 12-30 3mm（2個）/16mm（2個）/18mm（1個）

＊印の部品は販売可能期間が限定されます。（生産終了後1年間まで）

No.	品名コード	品　　名
1	22082600	アイドル調整バルブ　一式 (21M) 21XZ-R
1-1	46066319	"O" リング（大）（2個）P-3
1-2	22781800	"O" リング（小）（2個）10D,10F,1H-3H,20E
2	22082970	ニードル　一式 (21M) 21XZ-R
2-1	46066319	"O" リング（大）（2個）P-3
3	22082940	ニードルホルダー　一式 (21M) 21XZ-R
3-1	22082950	ユニバーサルニップルNo.15
4	22848160	スロットルストッパー (21J)
4-1	27881820	"O" リング（小）（2個）(S-3)
5	71533085	レデューサー（8.5mm、RED）ALUMINUM
5-1	22615000	"O" リング（1個）2A-3A,20C,20D
6	22082110	キャブレター本体 21M(B)
7	22082200	スライドバルブ (21M) 21XZ-R
8	2A081610	メータリングニードル　一式 R2101
8-1	27881820	"O" リング（小）（2個）(S-3)
9	23981520	ダストカバー (21,30VG) 21E,21F,21J
10	23781400	ボールリンク（No.3）
10-1	26381501	セットスクリュー（1個）
11	29015019	キャブレターガスケット 20E,60F,60MC,70D

O.S. SPEED R2102

(1A100)

TYPE 21M2(B)

(2A081001)

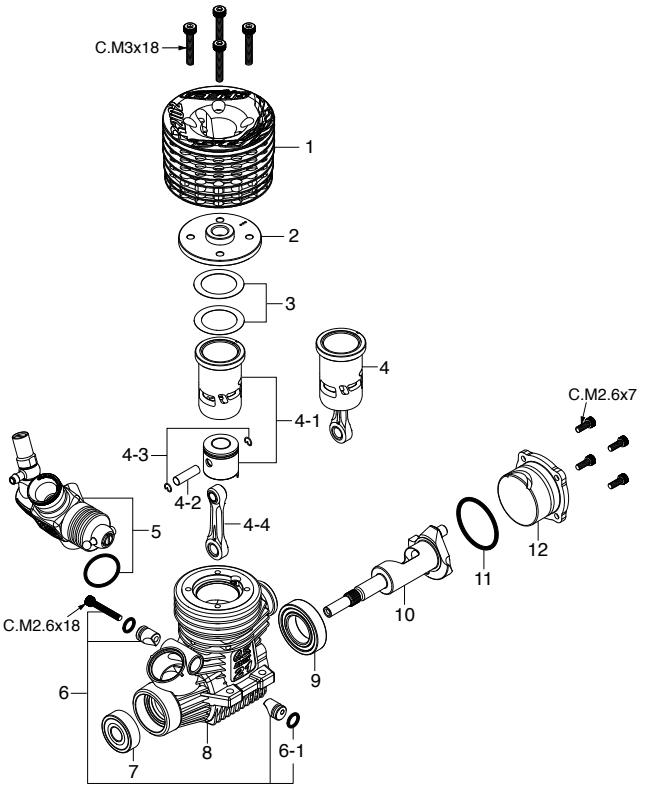

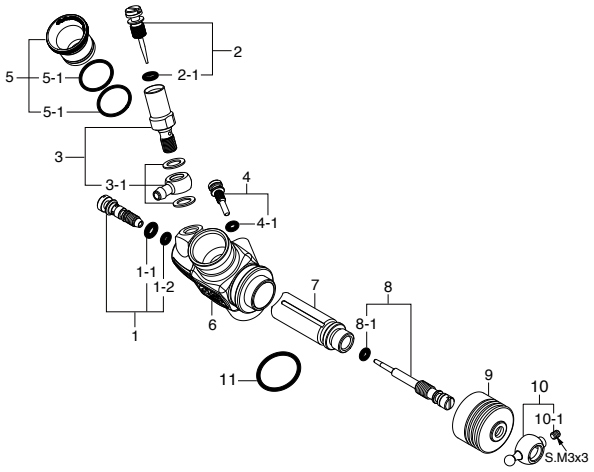

＊ねじの種類

C…キャップスクリュー　B…バインドねじ　M…丸平ねじ
F…皿ねじ　N…なべねじ　S…セットスクリュー

キャップスクリューセット（各10本入）

品名コード	サイズ	エンジン使用本数
79871020	M2.6x7	カバープレート取付ねじ　4本
79871055	M2.6x18	リテイナー取付ねじ　1本
79871180	M3x18	シリンダーヘッド取付ねじ　4本

	No.	品名コード	品　　名
＊	1	2A104000	アウターヘッド OSSPEED R2102
＊	2	2A004100	インナーヘッド OSSPEED R2101
	3	2A004160	ヘッドガスケット（0.1mm/0.15mm）R2101
＊	4	2A003010	ビルトアップパーツセット (CP) OSSP R2101
＊	4-1	2A003000	シリンダーピストン　一式 OSSP R2101
	4-2	22016000	ピストンピン 21XZ-R
	4-3	2AP17000	O.S.SPEEDピストンピンリテイナー2（6個）
	4-4	23755024	コンロッド（ピストンピンリテイナー3個付）OSSP R2102,21XZ-GT
＊	5	2A081001	キャブレタースロットル 21M2(B)
	6	23981740	キャブレターリテイナー　一式 21E,21H,21J
	6-1	24881824	"O"リング（2個）(7B)
	7	23731000	ボールベアリング（前）21VZ,VG,30VG,28
＊	8	2A001000	クランクケース OSSPEED R2101
	9	23730050	セラミックベアリング（後）OSSPEED 21V
＊	10	2A002000	クランクシャフト OSSPEED R2101
	11	23107100	カバーガスケット(S-22) 21XZ,30VG,35AX
＊	12	2A007000	カバープレート OSSPEED R2101
＊		2A104100	インナーヘッド OSSPEED R2102
		71642070	プラグ RP7（ターボプラグ）
		22826140	エキゾーストアダプターシールリング（2個）21VZ,30VG
		71801110	O.S. SPEED フライホイル コレット（2個）
		22884254	O.S. SPEED ダストキャップセット 12-30 3mm（2個）/16mm（2個）/18mm（1個）

＊印の部品は販売可能期間が限定されます。（生産終了後1年間まで）

No.	品名コード	品　　名
1	22082600	アイドル調整バルブ　一式 (21M) 21XZ-R
1-1	46066319	"O" リング（大）（2個）P-3
1-2	22781800	"O" リング（小）（2個）10D,10F,1H-3H,20E
2	22082970	ニードル　一式 (21M) 21XZ-R
2-1	46066319	"O" リング（大）（2個）P-3
3	22082940	ニードルホルダー　一式 (21M) 21XZ-R
3-1	22082950	ユニバーサルニップルNo.15
4	22848160	スロットルストッパー (21J)
4-1	27881820	"O" リング（小）（2個）(S-3)
5	71533085	レデューサー（8.5mm、RED）ALUMINUM
5-1	22615000	"O" リング（1個）2A-3A,20C,20D
6	22082110	キャブレター本体 21M(B)
7	22082200	スライドバルブ (21M) 21XZ-R
＊ 8	2A081610	メータリングニードル　一式 R2101
8-1	27881820	"O" リング（小）（2個）(S-3)
9	23981520	ダストカバー (21,30VG) 21E,21F,21J
10	23781400	ボールリンク（No.3）
10-1	26381501	セットスクリュー（1個）
11	29015019	キャブレターガスケット 20E,60F,60MC,70D

＊印の部品は販売可能期間が限定されます。（生産終了後1年間まで）

分解図&部品表

カー用
２ストロークエンジン

MAX-12TG Ver.Ⅲ

(1AK00)

TYPE 12D2

(21418010)

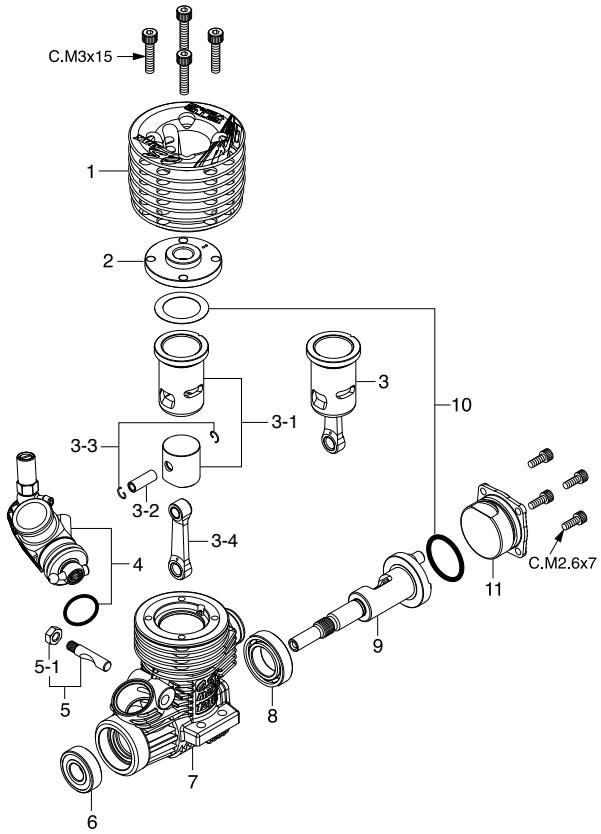

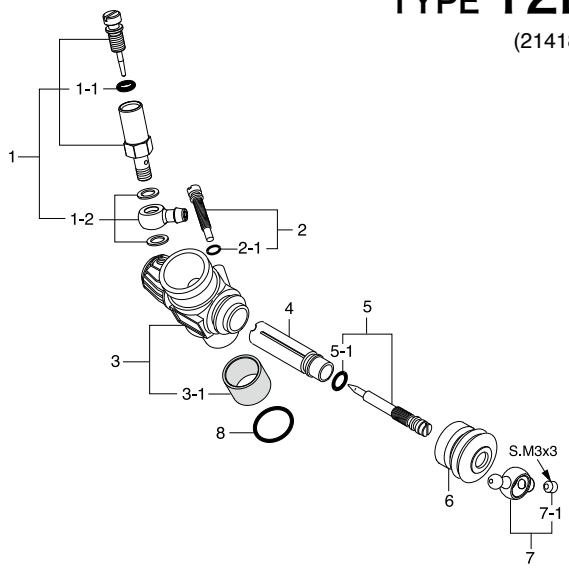

＊ねじの種類

C…キャップスクリュー　B…バインドねじ　M…丸平ねじ
F…皿ねじ　N…なべねじ　S…セットスクリュー

キャップスクリューセット（各10本入）

品名コード	サイズ	エンジン使用本数
79871020	M2.6x7	カバープレート取付ねじ　4本
79871150	M3x15	シリンダーヘッド取付ねじ　4本

No.	品名コード	品　　名
1	2AK04000	アウターヘッド 12TG Ver.3
2	21674100	インナーヘッド 12XZ
3	21413020	ビルトアップパーツセット MAX-12TG
3-1	21413000	シリンダーピストン　一式 12TG-P,TG
3-2	21656000	ピストンピン 12TZ,12TG
3-3	21817010	O.S. SPEED ピストンピンリテイナー4mm(6個)
3-4	21415001	コンロッド(ピストンピンリテイナー3個付) 12TG Ver.3
4	21418010	キャブレタースロットル 12D2 12TG Ver.2
5	25381701	キャブレターリテイナー　一式 12TZ,18TZ,12TG
5-1	23325340	M3.5x0.60ナット（2個）（サイレンサー用）
6	21630500	クランクシャフトベアリング（前）12
7	21411010	クランクケース 12TG-P,TG
8	21931010	クランクシャフトベアリング(後) 12TZ,18TZ,18TM
9	21412000	クランクシャフト 12TG-P
10	21411400	ガスケットセット 12TG
11	21417000	カバープレート 12TG-P,TG
	71641400	グロープラグ T-P4
	21427210	O.S. SPEED エキゾーストシールリング12（10個）
	22884254	O.S. SPEED ダストキャップセット 12-30 3mm（2個）/16mm（2個）/18mm（1個）

No.	品名コード	品　　名
1	21681900	ニードルバルブ 一式 12F-B
1-1	27881820	"O" リング（2個）(S-3)
1-2	2AP81950	ユニバーサルニップル No.21 一式
2	21982620	スロットルストッパー 12D,11H,11K
2-1	22781800	"O" リング（2個）10D,10F,1H-3H,20E
3	21418110	キャブレター本体 (12D2) 12TG VER2
3-1	21982900	サーモインシュレーター 11H,11K,11L
4	21682200	スライドバルブ (12F-B) OSSPEED 12XZ
5	21538500	メータリングニードル 一式 12D,11H
5-1	22781800	"O" リング（2個）10D,10F,1H-3H,20E
6	21982520	ダストカバー 12D,11H,11K
7	23818430	ボールリンク（No.5）
7-1	26381501	セットスクリュー（1個）
8	22615000	キャブレターガスケット 2A-3A,20C,20D

MAX-12TG Ver.II

(11192)

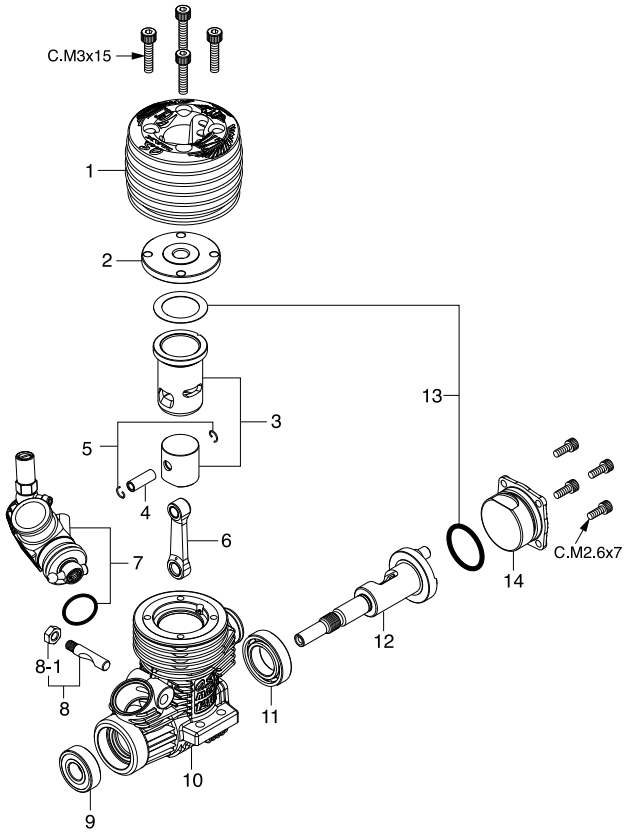

TYPE 12D2

(21418010)

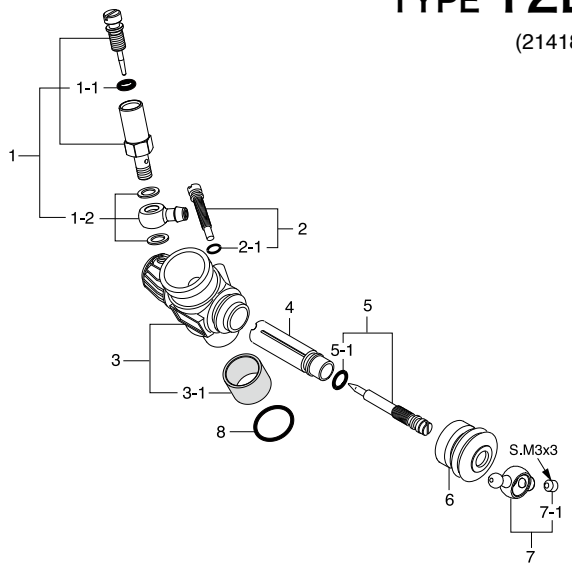

＊ねじの種類

C…キャップスクリュー　B…バインドねじ　M…丸平ねじ
F…皿ねじ　N…なべねじ　S…セットスクリュー

キャップスクリューセット（各10本入）

品名コード	サイズ	エンジン使用本数
79871020	M2.6x7	カバープレート取付ねじ　4本
79871150	M3x15	シリンダーヘッド取付ねじ　4本

No.	品名コード	品　　名
1	21414010	アウターヘッド 12TG VER2
2	21414120	インナーヘッド 12TG VER2
3	21413000	シリンダーピストン 一式 12TG-P,TG
4	21536000	ピストンピン 12TZ,12TG
5	21817000	ピストンピンリテイナー（2個セット） 12TG,21VG,28XZ
6	21415000	コンロッド 12TG-P,TG
7	21418010	キャブレタースロットル (12D2) 12TG VER2
8	25381701	キャブレターリテイナー 一式 12TZ,18TZ,12TG
8-1	23325340	M3.5x0.60ナット（2個入） サイレンサー用
9	22631020	クランクシャフトベアリング（前） 12CV-R,12TR
10	21411010	クランクケース 12TG-P,TG
11	21931010	クランクシャフトベアリング（後） 12TZ,18TZ,18TM
12	21412000	クランクシャフト 12TG-P
13	21411400	ガスケットセット 12TG
14	21417000	カバープレート 12TG-P,TG
	71608001	グロープラグ No.8
	21427200	エキゾーストシールリング（2個入） ケース側12TG,TZ

No.	品名コード	品　　名
1	21681900	ニードルバルブ 一式 12F-B
1-1	27881820	"O" リング（2個） (S-3)
1-2	21881950	ユニバーサルニップルNo.14 一式
2	21982620	スロットルストッパー 12D,11H,11K
2-1	22781800	"O" リング（2個） 10D,10F,1H-3H,20E
3	21418110	キャブレター本体 (12D2) 12TG VER2
3-1	21982900	サーモインシュレーター 11H,11K,11L
4	21682200	スライドバルブ (12F-B) OSSPEED 12XZ
5	21538500	メータリングニードル 一式 12D,11H
5-1	22781800	"O" リング（2個）10D,10F,1H-3H,20E
6	21982520	ダストカバー 12D,11H,11K
7	23818430	ボールリンク（No.5）
7-1	26381501	セットスクリュー（1個）
8	22615000	キャブレターガスケット 2A-3A,20C,20D

MAX-15CV-X

(11523)

TYPE 10E-R

(21481020)

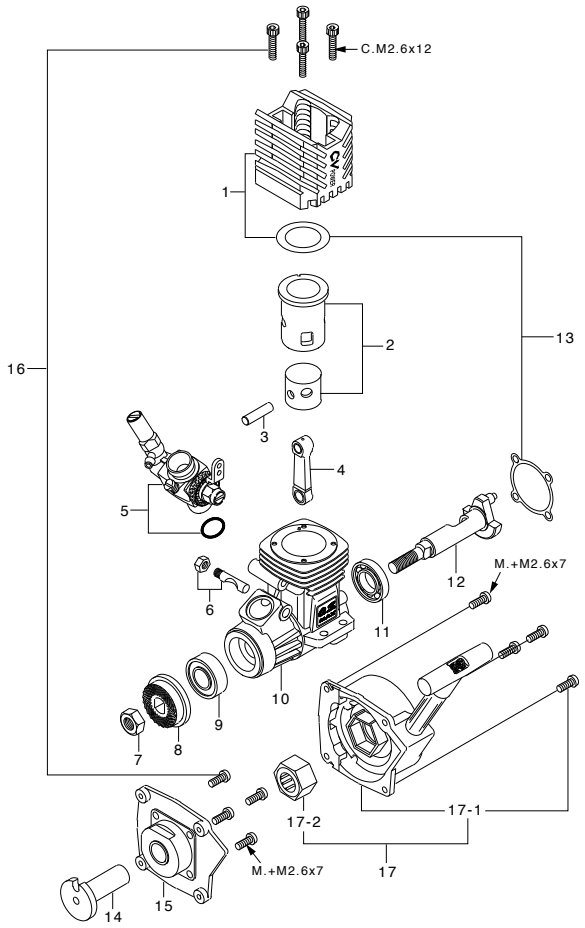

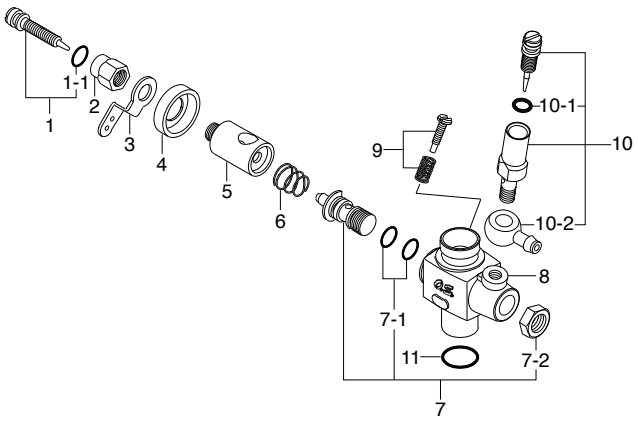

＊ねじの種類

C…キャップスクリュー　B…バインドねじ　M…丸平ねじ
F…皿ねじ　N…なべねじ　S…セットスクリュー

キャップスクリューセット（各10本入）

品名コード	サイズ	エンジン使用本数
79871020	M2.6x7	カバープレート取付ねじ　4本
79871150	M3x15	シリンダーヘッド取付ねじ　4本

No.	品名コード	品　　名
1	21504030	ヒートシンクヘッド（シルバー）
2	21503000	シリンダーピストン　一式 15CV-X,15LD
3	21706000	ピストンピン 15LA,FP,CV,LD
4	21205040	コンロッド 15LA,12-15CV,12LD
5	21481020	キャブレタースロットル (10E-R)
6	21481700	キャブレターリテイナー 10E-R,10C,10L
7	20810007	プロペラナット (M5) 10-15LA,15CV
8	21408000	ドライブワッシャ 12-15CV,LD,12-18CVR
9	22631019	クランクシャフトベアリング（前） CZ,FT,FF,IL
10	21501020	クランクケース（シルバー）　15CV-M,MX
11	21230000	クランクシャフトベアリング（後）CZ,12-15CV,LD
12	21202000	クランクシャフト 12-15CVX,15CV-EX
13	21514010	ガスケットセット 15CV
14	21812200	スターティングシャフト 12CV-X,EX,18CV-RX
15	21421300	リアアダプター（シルバー） 12CV-RX,15CV-MX
16	21313030	スクリューセット 18CV-RX,10FP-BX
17	73003000	No.5 リコイルスターター　一式
17-1	73003100	No.5 リコイルスターター本体
17-2	73003200	No.5 ワンウェイクラッチ
	72404000	エンジンマウントスペーサー 12TG,CZ-12
	71605300	グロープラグ No.6（旧称 A3）
	72403200	スーパーエアクリーナー 102
	72403210	102 エアクリーナー本体
	72403120	101・102 スポンジフィルターエレメント（6個）

No.	品名コード	品　　名
1	21481600	アイドル調整ねじ 10E-R
1-1	27881820	"O" リング（2個） (S-3)
2	21481420	スロットルアーム固定ナット 12E,10E-R,10M
3	22681419	スロットルアーム 12E,1H,10M,20D
4	21283210	ダストカバー 12E,11M,11J
5	21481200	キャブレターローター 10E-R,10E
6	22481506	ロータースプリング 12E,11J,11M,20D
7	21283962	ノズル　一式 10E-R,2BK
7-1	24881824	"O" リング (7B)
7-2	21283961	ロックナット 10E-R,2FK,2BK
8	21481120	キャブレター本体 10E-R
9	22681310	ローター調整ねじ 12E,10M,2BK
10	21481900	ニードルバルブ　一式 10E-R,10F
10-1	27881820	"O" リング（2個） (S-3)
10-2	21481950	燃料インレット（No.12） 10E,10F
11	22615000	キャブレターガスケット 2A-3A,20C,20D

MAX-18CV-RX

11Gスライドキャブ (11881)
11Jロータリーキャブ (11880)

TYPE 11G
(21883000)

TYPE 11J
(21884000)

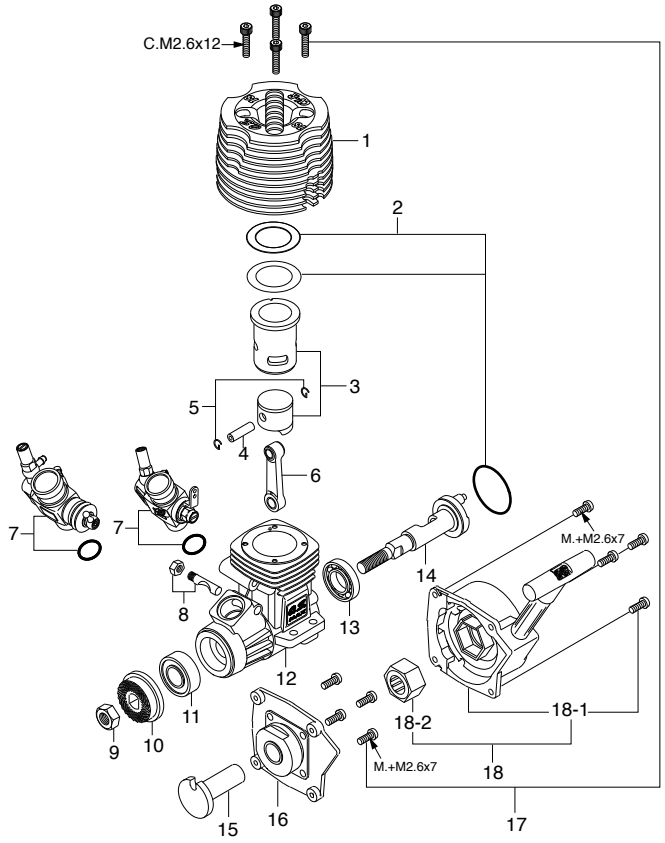

＊ねじの種類
C…キャップスクリュー　B…バインドねじ　M…丸平ねじ
F…皿ねじ　N…なべねじ　S…セットスクリュー

No.	品名コード	品　　名
1	21804010	ヒートシンクヘッド(ブルー) 18CV-R,RX
2	21824000	ガスケットセット 18CV-R,RX
3	21823000	シリンダーピストン　一式 18CV-R,RX
4	21816000	ピストンピン 18CV-R,RX,18TZ
5	21817000	ピストンピンリテイナー(2個セット) 12TG,21VG,28XZ
6	21815000	コンロッド 18CV-R,RX,M,MX
7	21883000	キャブレタースロットル (11G)18CV-R,RX
	21884000	キャブレタースロットル (11J) 18CV-R,RX
8	21818000	キャブレターリテイナー　一式 18CV-R,RX
9	20810007	プロペラナット (M5) 10-15LA,15CV
10	21408000	ドライブワッシャ12-15CV,LD,12-18CVR
11	22631020	クランクシャフトベアリング(前) 12CV-R,12TR
12	21811000	クランクケース 18CV-R,RX
13	21832000	クランクシャフトベアリング(後) 18CV-R,RX
14	21812100	クランクシャフト18CV-RX
15	21812200	スターティングシャフト 12CV-X,EX,18CV-RX
16	21801800	リアアダプター 18CV-RX
17	21313030	スクリューセット 18CV-RX,10FP-BX
18	73003000	No.5リコイルスターター 一式
18-1	73003100	No.5リコイルスターター 本体
18-2	73003200	No.5ワンウェイクラッチ
	71608001	グロープラグ No.8
	72413000	スーパーエアクリーナー203　一式
	72413200	203スポンジフィルターエレメント(4個)
	72404000	エンジンマウントスペーサー 12TG,CZ-12

TYPE 11G

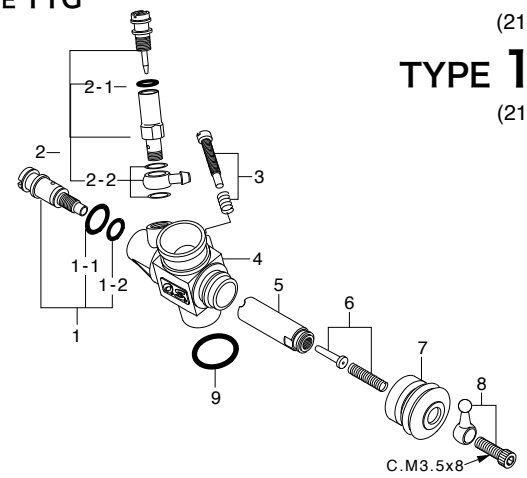

No.	品名コード	品　　名
1	21285600	アイドル調整バルブ　一式 10C,20M
1-1	46066319	"O" リング(大)(2個) P-3
1-2	22781800	"O" リング(小)(2個) 10D,10F,1H-3H,20E
2	21285901	ニードルバルブ　一式 12E,10D,10J,10K,10M
2-1	27881820	"O" リング(2個) (S-3)
2-2	21881950	ユニバーサルニップルNo.14 一式
3	23818500	スロットルストッパー 10D,10J,20B,20E
4	21883100	キャブレター本体 (11G) 18CV-R,RX
5	21483200	スライドバルブ 11G,10J
6	21483600	メータリングニードル　一式 11G ,10J
7	21881320	ダストカバー 10D,10J,11G
8	23818420	ボールリンク(No.4)
9	22615000	キャブレターガスケット 2A-3A,20C,20D

TYPE 11J

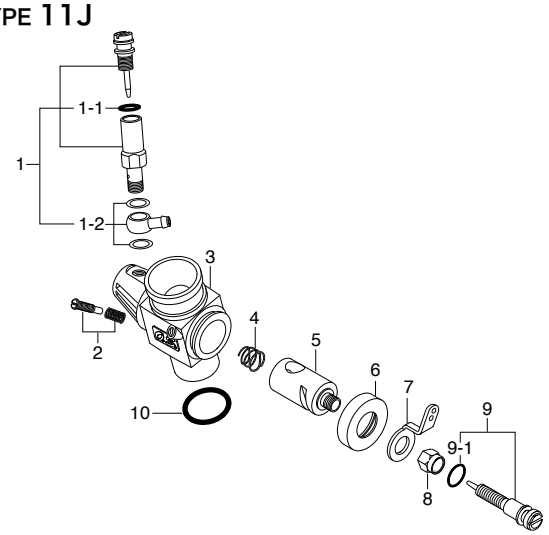

No.	品名コード	品　　名
1	21285901	ニードルバルブ　一式 12E,10D,10J,10K,10M
1-1	27881820	"O" リング(2個) (S-3)
1-2	21881950	ユニバーサルニップルNo.14 一式
2	22681310	ローター調整ねじ 12E,10M,2BK
3	21884100	キャブレター本体 (11J) 18CV-R,RX
4	22481506	ロータースプリング 12E,11J,11M,20D
5	21884200	キャブレターローター (11J) 18CV-R,RX
6	21283210	ダストカバー 12E,11M,11J
7	22681419	スロットルアーム 12E,1H,10M,20D
8	21481420	スロットルアーム固定ナット 12E,10E-R,10M
9	21484600	アイドル調整ねじ 10M
9-1	27881820	"O" リング(2個) (S-3)
10	22615000	キャブレターガスケット 2A-3A,20C,20D

MAX-18TZ(P)-T

(11940)

TYPE 11K

(21982000)

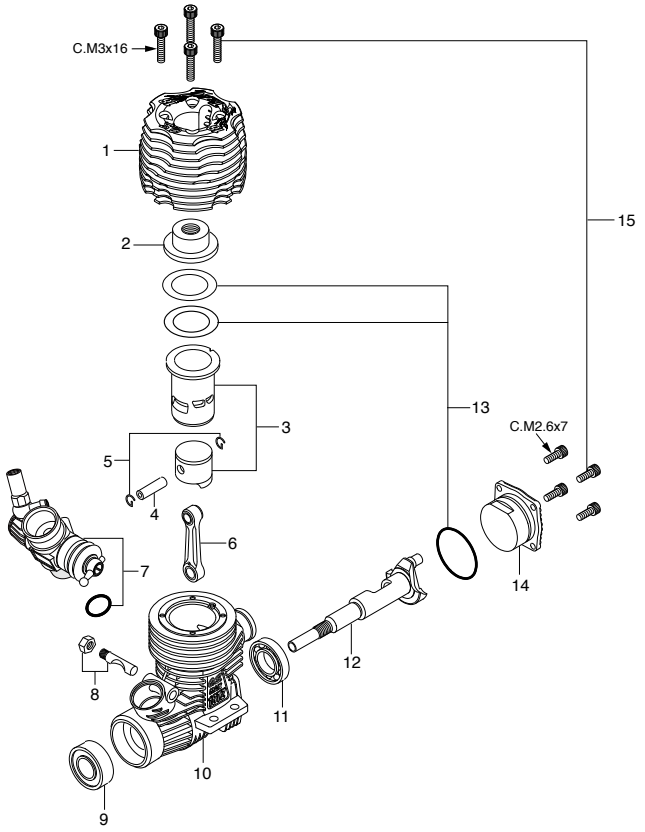

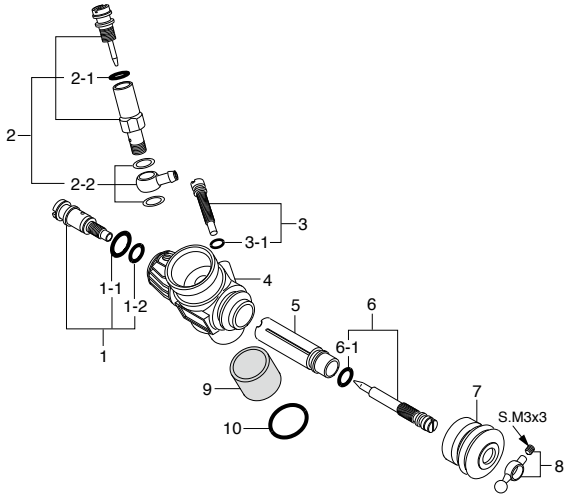

＊ねじの種類

C…キャップスクリュー　B…バインドねじ　M…丸平ねじ
F…皿ねじ　N…なべねじ　S…セットスクリュー

No.	品名コード	品　　名
1	21914010	アウターヘッド(ブルー) 18TZ
2	21914110	インナーヘッド(ターボ) 18TZ
3	21913010	シリンダーピストン　一式 18TZ
4	21816000	ピストンピン 18CV-R,RX,18TZ
5	21817000	ピストンピンリテイナー(2個セット)12TG,21VG,28XZ
6	21915000	コンロッド 18TZ,18-21TM
7	21982000	キャブレタースロットル (11K) 21-18TM
8	25381701	キャブレターリテイナー　一式 12TZ,18TZ,12TG
9	23731000	クランクシャフトベアリング(前)21VZ,VG,30VG,28
10	21911030	クランクケース 18TZ
11	21931010	クランクシャフトベアリング(後) 12TZ,18TZ,18TM
12	21912010	クランクシャフト 18TZ(P)
13	21824000	ガスケットセット 18CV-R,RX
14	21917000	カバープレート 12TZ-18TZ
15	23763000	スクリューセット 12TG,21VZ-R
	71641300	グロープラグ P3
	21427200	エキゾーストシールリング(ケース側) 12TG,TZ

No.	品名コード	品　　名
1	21982700	アイドル調整バルブ　一式 12F-B
1-1	27881820	"O" リング(大)(2個) (S-3)
1-2	22781800	"O" リング(小)(2個) 10D,10F,1H-3H,20E
2	21285901	ニードルバルブ　一式 12E,10D,10J,10K,10M
2-1	27881820	"O" リング(2個) (S-3)
2-2	21881950	ユニバーサルニップルNo.14 一式
3	21982620	スロットルストッパー 12D,11H,11K
3-1	22781800	"O" リング(2個) 10D,10F,1H-3H,20E
4	21982100	キャブレター本体 (11K) 21-18TM
5	21982210	スライドバルブ 12D,11H,11K
6	21982540	メータリングニードル　一式11K 21-18TM
6-1	22781800	"O" リング(小)(2個)10D,10F,1H-3H,20E
7	21982520	ダストカバー 12D,11H,11K
8	23818430	ボールリンク(No.5)
9	21982900	サーモインシュレーター 11H,11K,11L
10	22615000	キャブレターガスケット 2A-3A,20C,20D

MAX-R21

(1B900)

TYPE 21M2

(2B981000)

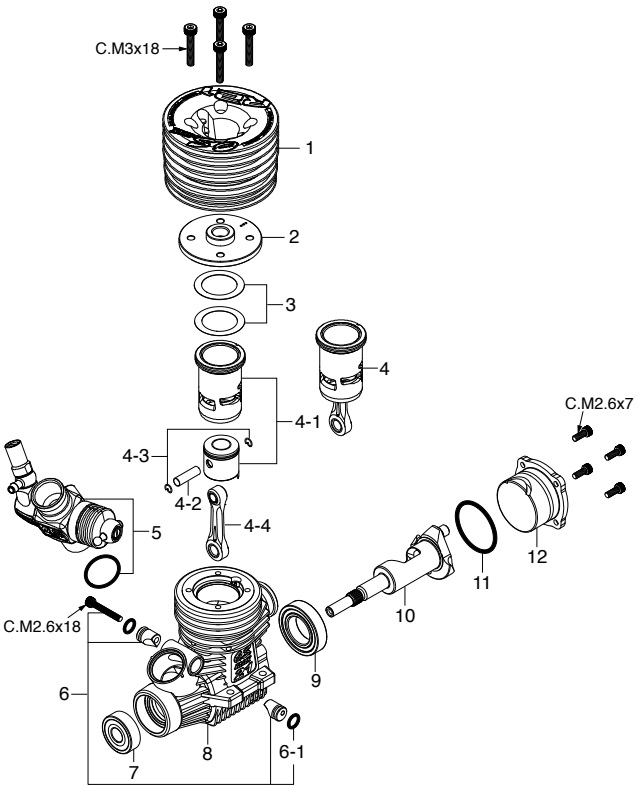

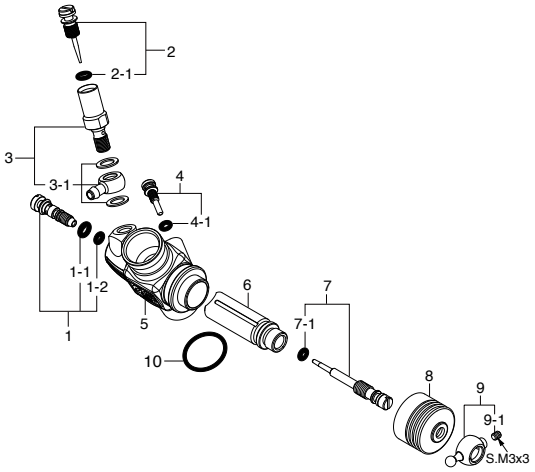

＊ねじの種類

C…キャップスクリュー　B…バインドねじ　M…丸平ねじ
F…皿ねじ　N…なべねじ　S…セットスクリュー

キャップスクリューセット（各10本入）

品名コード	サイズ	エンジン使用本数
79871020	M2.6x7	カバープレート取付ねじ　4本
79871055	M2.6x18	リテイナー取付ねじ　1本
79871180	M3x18	シリンダーヘッド取付ねじ　4本

No.	品名コード	品　　名
1	2B904000	アウターヘッド MAX-R21
2	2A004100	インナーヘッド OSSPEED R2101
3	2A004160	ヘッドガスケット（0.1mm/0.15mm） R2101
4	2B903010	ビルトアップパーツセット MAX-R21
4-1	2B903000	シリンダーピストン 一式 MAX-R21
4-2	22016000	ピストンピン 21XZ-R
4-3	2AP17000	O.S. SPEED ピストンピンリテイナー 2（6個）
4-4	23755024	コンロッド（ピストンピンリテイナー3個付） OSSP R2102,21XZ-GT
5	2B981000	キャブレタースロットル 21M2
6	23981740	キャブレターリテイナー 一式 21E,21H,21J
6-1	24881824	"O"リング (7B)
7	23731000	ボールベアリング（前） 21VZ,VG,30VG,28
8	2B901000	クランクケース MAX-R21
9	23730020	ボールベアリング（後） 21SPEC,28XZ,30VG
10	2B902000	クランクシャフト MAX-R21
11	23107100	カバーガスケット (S-22) 21XZ,30VG,35AX
12	2B907000	カバープレート MAX-R21
	71642070	プラグ RP7（ターボプラグ）
	71533385	レデューサー 8.5mm（パープル）
	22615000	"O"リング 2A-3A,20C,20D
	22826145	エキゾーストシールリング21（10個）
	71801110	O.S. SPEED フライホイル コレット（2個）
	22884254	O.S. SPEED ダストキャップセット 12-30 3mm（2個）/16mm（2個）/18mm（1個）

No.	品名コード	品　　名
1	22082600	アイドル調整バルブ　一式 (21M) 21XZ-R
1-1	46066319	"O" リング（大）（2個） P-3
1-2	22781800	"O" リング（小）（2個） 10D,10F,1H-3H,20E
2	22082970	ニードル　一式 (21M) 21XZ-R
2-1	46066319	"O" リング（2個） P-3
3	22082940	ニードルホルダー　一式 (21M) 21XZ-R
3-1	22082950	ユニバーサルニップルNo.15
4	22848160	スロットルストッパー (21J)
4-1	27881820	"O" リング（小）（2個） (S-3)
5	2B981100	キャブレター本体 21M2
6	22082200	スライドバルブ (21M) 21XZ-R
7	2A081610	メータリングニードル　一式 R2101
7-1	27881820	"O" リング（小）（2個） (S-3)
8	23981520	ダストカバー (21,30VG) 21E,21F,21J
9	23781400	ボールリンク（No.3）
9-1	26381501	セットスクリュー（1個）
10	29015019	キャブレターガスケット 20E,60F,60MC,70D

MAX-21XZ-B Ver.II

(12183)

TYPE 22B2

(22282000)

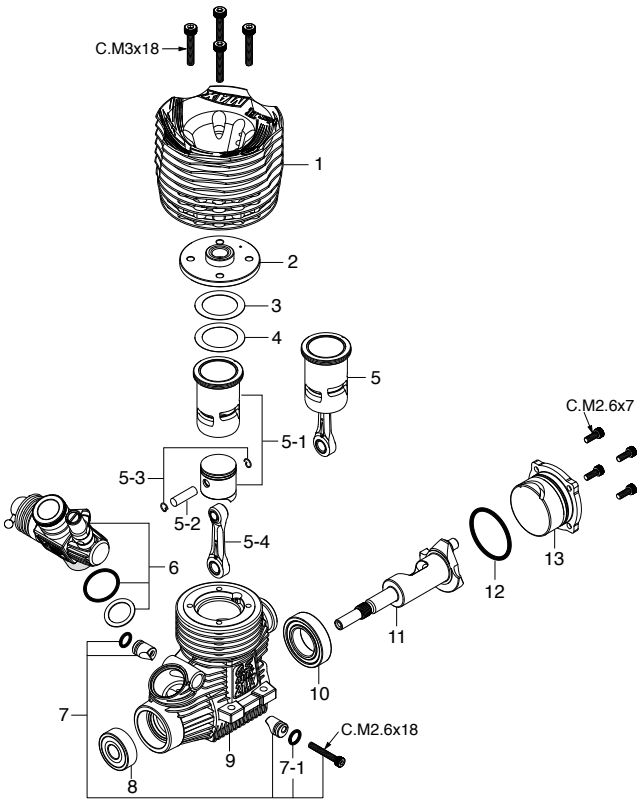

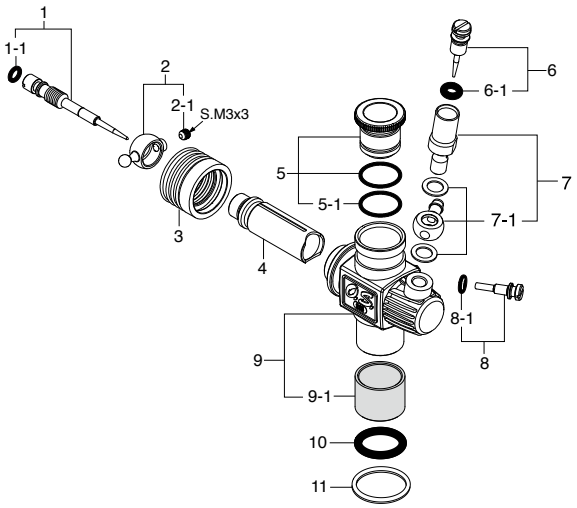

＊ねじの種類

C…キャップスクリュー　B…バインドねじ　M…丸平ねじ
F…皿ねじ　N…なべねじ　S…セットスクリュー

キャップスクリューセット（各10本入）

品名コード	サイズ	エンジン使用本数
79871020	M2.6x7	カバープレート取付ねじ　4本
79871055	M2.6x18	リテイナー取付ねじ　1本
79871180	M3x18	シリンダーヘッド取付ねじ　4本

No.	品名コード	品　　名
1	22414040	アウターヘッド 21XZ-B VER2
2	22424104	インナーヘッド OSSPEED 21XZ-B SPEC2
3	22014160	ヘッドガスケット（0.2mm）(AL) 21XZ-R
4	22014170	ヘッドガスケット（0.1mm）(PBP) 21XZ-R
5	22423110	ビルトアップパーツセット(CP) OSSPEED 21XZ-B2
5-1	22423100	シリンダーピストン 一式 OSSPEED 21XZ-B2
5-2	22016000	ピストンピン 21XZ-R
5-3	21817010	O.S.SPEEDピストンピンリテイナー4mm（6個）
5-4	22425000	コンロッド OSSPEED 21XZ-B SPEC2
6	22282000	キャブレタースロットル (22B2)
7	23981740	キャブレターリテイナー 一式 21E,21H,21J
7-1	24881824	"O"リング（2個）(7B)
8	23731020	ボールベアリング（前）21XZ-B
9	22411030	クランクケース 21XZ-B VER2
10	23730020	ボールベアリング（後）21SPEC,28XZ,30VG
11	22412010	クランクシャフト 21XZ-B VER2
12	23107100	カバーガスケット (S-22) 35AX,25AX
13	22417100	カバープレート 21XZ-B VER2
	71641300	プラグ P3（ターボプラグ）
	22826140	エキゾーストアダプターシールリング（2個）21VZ,30VG
	22884254	O.S. SPEED ダストキャップセット 12-30 3mm（2個）/16mm（2個）/18mm（1個）

No.	品名コード	品　　名
1	23818340	メータリングニードル　一式 21C,21J
1-1	27881820	"O" リング（2個）(S-3)
2	23781400	ボールリンク（No.3）
2-1	26381501	取付ねじ
3	23981520	ダストカバー (21,30VG) 21E,21F,21J
4	22848210	スライドバルブ 21J
5	71533272	レデューサー7mm（黄）
5-1	22615000	"O" リング 2A-3A,20C,20D
6	23618197	ニードル　一式 21C,21E,21F,20E,21J
6-1	46066319	"O" リング P-3
7	22082940	ニードルホルダー　一式 (21M) 21XZ-R
7-1	22082950	燃料インレット（No.15）
8	22848160	スロットルストッパー (21J)
8-1	27881820	"O" リング (S-3)
9	22282100	キャブレター本体 (22B2)
9-1	23781110	サーモインシュレーター 21C,21H,21E,20K
10	29015019	キャブレターガスケット 20E,60F,60MC,70D
11	23818190	キャブレターシールワッシャ 20A,B,50SX-H

MAX-21XR-B Ver.II

(1AW00)

TYPE 21J3-I

(2AW81000)

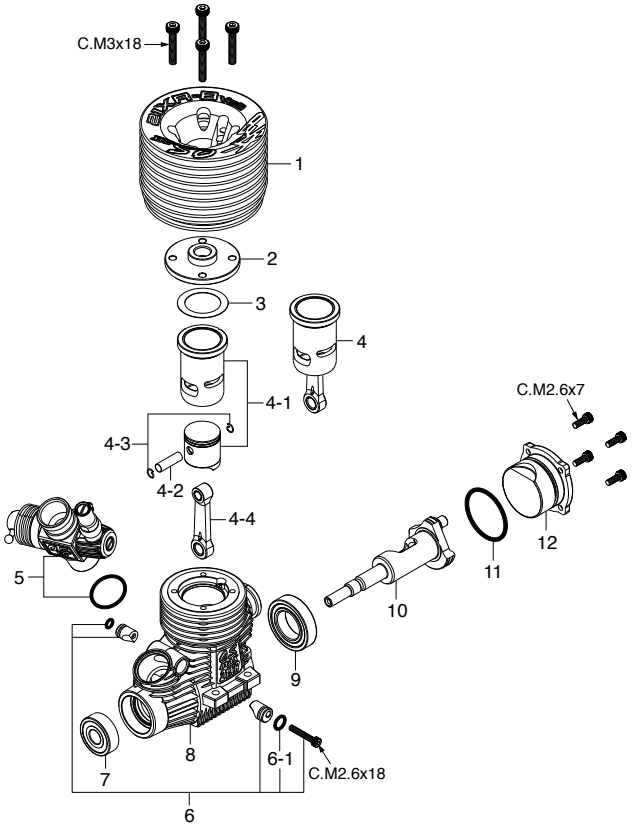

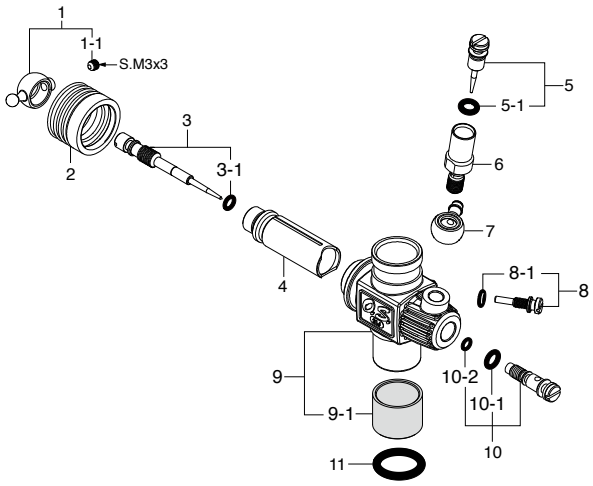

＊ねじの種類

C…キャップスクリュー　B…バインドねじ　M…丸平ねじ
F…皿ねじ　N…なべねじ　S…セットスクリュー

キャップスクリューセット（各10本入）

品名コード	サイズ	エンジン使用本数
79871020	M2.6x7	カバープレート取付ねじ　4本
79871055	M2.6x18	リテイナー取付ねじ　1本
79871180	M3x18	シリンダーヘッド取付ねじ　4本

No.	品名コード	品　　名
1	2AW04000	アウターヘッド 21XR-B Ver.2
2	22204010	インナーヘッド 21XR-B
3	22014160	ヘッドガスケット（0.2mm） 21XZ-R
4	22203010	ビルトアップパーツセット 21XR-B
4-1	22203000	シリンダーピストン　一式 21XR-B
4-2	22016000	ピストンピン 21XZ-R
4-3	21817000	ピストンピンリテイナー（2個）12TG,21VG,28XZ
4-4	23605012	コンロッド（ピストンピンリテイナー3個付） 21XR-B
5	2AW81000	キャブレタースロットル 21J3-I
6	23981740	キャブレターリテイナー　一式 21E,21H,21J
6-1	24881824	"O"リング（2個） 7B
7	23731020	ボールベアリング（前）21XZ-B
8	2AW01000	クランクケース 21XR-B Ver.2
9	23730020	ボールベアリング（後） 21V-SPEC,28XZ,30VG
10	2AW02000	クランクシャフト 21XR-B Ver.2
11	23107100	カバーガスケット(S-22) 21XZ,30VG,35AX
12	22417100	カバープレート 21XZ-B Ver.2
	71641300	グロープラグ P3
	71533272	レデューサー 7mm(黄)（"O"リング2個付）
	22615000	"O" リング（1個） 2A-3A,20C,20D
	71533000	レデューサー 8mm(赤)（"O"リング2個付）
	22615000	"O" リング（1個） 2A-3A,20C,20D
	22826140	エキゾーストアダプターシールリング（2個） 21VZ,30VG

No.	品名コード	品　　名
1	23781400	ボールリンク（No.3）
1-1	26381501	取付ねじ M3x3
2	23981520	ダストカバー 21E,21F,21J
3	23818340	メータリングニードル21C,21J
3-1	27881820	"O" リング（2個） S-3
4	22848210	スライドバルブ 21J
5	23618197	ニードル　一式 21C,21E,21F,20E,21J
5-1	46066319	"O" リング（2個）(L) P-3
6	22082940	ニードルホルダー(21M) 21XZ-R
7	22082960	燃料インレット（No.16）
8	22848160	スロットルストッパー (21J)
8-1	27881820	"O" リング（2個） S-3
9	2AW81100	キャブレター本体 21J3
9-1	2AN81101	サーモインシュレーター 21J3
10	23781600	アイドル調整バルブ 20K,21J
10-1	46066319	"O" リング大（2個） P-3
10-2	22781800	"O" リング小（2個） 10D,10F,1H-3H,20E
11	29015019	キャブレターガスケット 20E,60F,60MC,70D

MAX-28XZ

(12830)

TYPE 21J2(B) R9.0

(22848011)

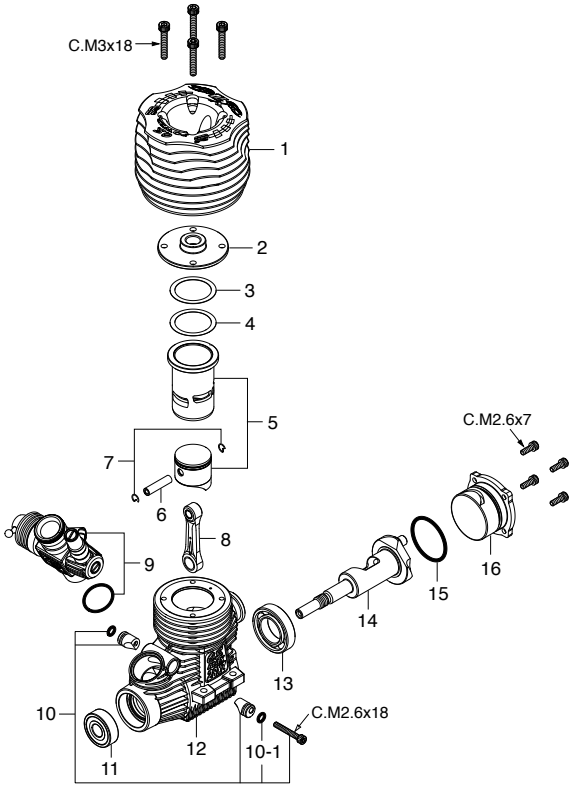

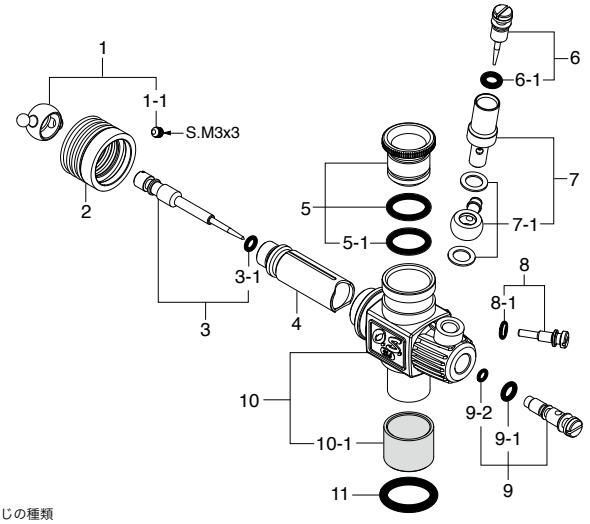

＊ねじの種類

C…キャップスクリュー　B…バインドねじ　M…丸平ねじ
F…皿ねじ　N…なべねじ　S…セットスクリュー

キャップスクリューセット（各10本入）

品名コード	サイズ	エンジン使用本数
79871020	M2.6x7	カバープレート取付ねじ　4本
79871055	M2.6x18	リテイナー取付ねじ　1本
79871180	M3x18	シリンダーヘッド取付ねじ　4本

No.	品名コード	品　　名
1	22843200	アウターヘッド 28XZ
2	22843100	インナーヘッド 28XZ
3	23914100	ヘッドガスケット0.2mm（2枚組） 30VG
4	22841410	ヘッドガスケット0.1mm（2枚組） 28XZ
5	22843000	シリンダーピストン　一式 28XZ
6	22846000	ピストンピン 28XZ
7	21817010	OSSPEEDピストンピンリテイナー4mm（6個）
8	22845000	コンロッド 28XZ
9	22848011	キャブレタースロットル 21J2(B)R9.0　21-28
10	23981740	キャブレターリテイナー　一式 21E,21H,21J
10-1	24881824	"O" リング（2個） (7B)
11	23731000	クランクシャフトベアリング（前） 21VZ,VG,30VG,28
12	22841000	クランクケース 28XZ
13	23730020	クランクシャフトベアリング（後） 21SPEC,28XZ,30VG
14	22842000	クランクシャフト
15	23107100	カバーガスケット (S-22) 30VG,21VZ,VG
16	22847000	カバープレート 28XZ
	71641300	グロープラグ P3
	22841410	ヘッドガスケット0.1mm（2枚組） 28XZ
	22826140	エキゾーストシールリング 21VZ,30VG
	71533000	レデューサー8mm（RED)("O"リング2個付）
	22615000	"O" リング（1個） 2A-3A,20C,20D
	22884250	ダストキャップセット（3、16、18mm 各1個）

No.	品名コード	品　　名
1	23781400	ボールリンク（No.3）
1-1	26381501	取付ねじ
2	23981520	ダストカバー (21,30VG) 21E,21F,21J
3	23818340	メータリングニードル　一式 21C,21J
3-1	27881820	"O" リング（2個） (S-3)
4	22848210	スライドバルブ 21J
5	71533010	レデューサー9mm（青）
5-1	22615000	"O" リング 2A-3A,20C,20D
6	23618197	ニードル　一式 21C,21E,21F,20E,21J
6-1	46066319	"O" リング P-3
7	22082940	ニードルホルダー　一式 (21M) 21XZ-R
7-1	22082950	燃料インレット No.15
8	22848160	スロットルストッパー (21J)
8-1	27881820	"O" リング (S-3)
9	23781600	アイドル調整バルブ　一式 20K,21J
9-1	46066319	"O" リング（大） P-3
9-2	22781800	"O" リング（小） 10D,10F,1H-3H,20E
10	22481102	キャブレター本体 21J2(B)
10-1	23781110	サーモインシュレーター 21C,21H,21E,20K
11	29015019	キャブレターガスケット 20E,60F,60MC,70D

MAX-30VG(P)ES

(13966)

TYPE 21E

(23981010)

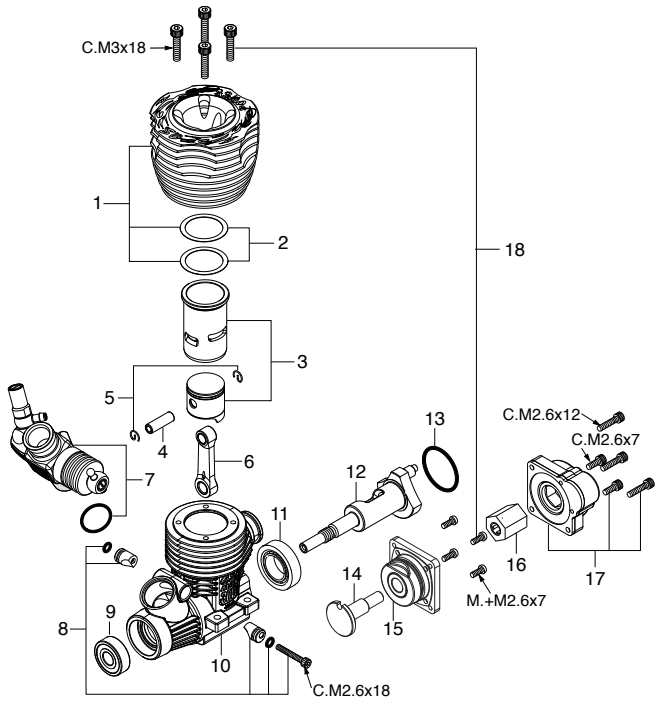

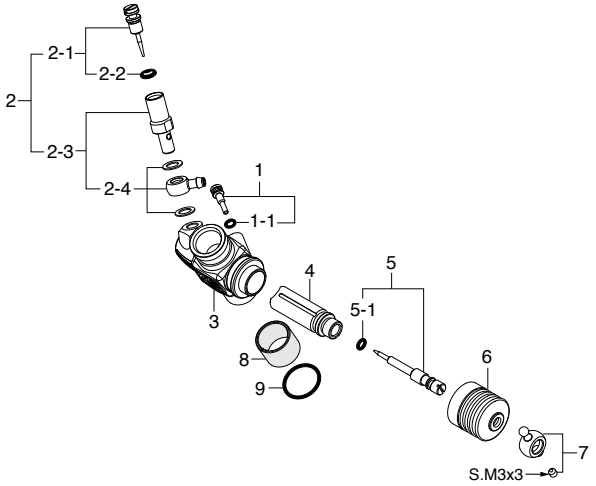

＊ねじの種類

C…キャップスクリュー　B…バインドねじ　M…丸平ねじ
F…皿ねじ　N…なべねじ　S…セットスクリュー

No.	品名コード	品　　名
1	23924000	ヒートシンクヘッド 30VG
2	23914100	ヘッドガスケット 0.2mm（2枚） 30VG(P)
3	23923000	シリンダーピストン　一式 30VG
4	23916000	ピストンピン 30VG,25AX
5	24517000	ピストンピンリテイナー（2個セット）30VG,37SZ,46VX
6	23915000	コンロッド 30VG
7	23981010	キャブレタースロットル (21E) 30VG(P)
8	23981740	キャブレターリテイナー　一式 21E,21H,21J
9	23731000	クランクシャフトベアリング（前） 21VZ,VG,30VG,28
10	23911000	クランクケース 30VG
11	23730020	クランクシャフトベアリング（後） 21SPEC,28XZ,30VG
12	23912010	クランクシャフト 30VG(P)-X
13	23107100	カバーガスケット (S-22) 21XZ,30VG,35AX
14	23912210	スターティングシャフト（ロートスターター用）21-30VGES
15	23917210	リアアダプター（ロートスターター用）21-30VGES
16	73008200	N1 ワンウェイクラッチ 18TZ-TX,30VG-X
17	73009200	ESスターター　一式 30VG
18	23911300	スクリューセット 30VG(P)-X
	71608001	グロープラグ No.8
	72413000	スーパーエアクリーナー203 一式
	72413200	203スポンジフィルターエレメント（4個）

No.	品名コード	品　　名
1	22848160	アイドル調整ねじ (21J)
1-1	27881820	"O" リング（2個） (S-3)
2	23618190	ニードルバルブ　一式 21E,20E
2-1	23618197	ニードル　一式 21C,21E,21F,20E,21J
2-2	46066319	"O" リング（2個） P-3
2-3	23618194	ニードルホルダー　一式 21C,21E,21F,21J
2-4	23818176	燃料インレット No.9
3	23981110	キャブレター本体 21E 30VG(P)
4	23981210	スライドバルブ 21E,21F
5	23981500	メータリングニードル　一式 21E 30VG(P)
5-1	27881820	"O" リング（2個） (S-3)
6	23981520	ダストカバー (21,30VG) 21E,21F,21J
7	23781400	ボールリンク（No.3）
8	23781110	サーモインシュレーター 21C,21H,21E,20K
9	29015019	キャブレターガスケット 20E,60F,60MC,70D

分解図＆部品表

ボート用
船外エンジン

MAX-21XM Ver.Ⅱ

(13941)

TYPE 20J

(25382000)

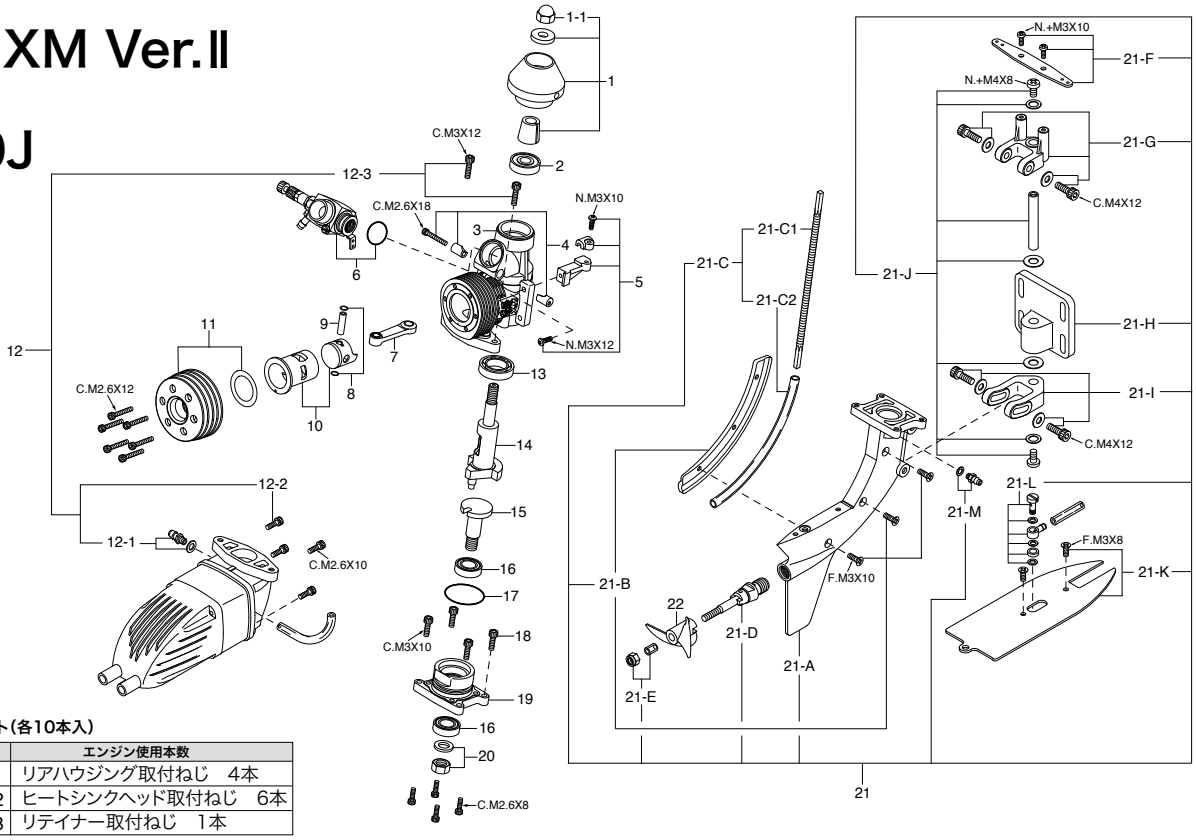

キャップスクリューセット（各10本入）

品名コード	サイズ	エンジン使用本数
79871025	M2.6x8	リアハウジング取付ねじ　4本
79871040	M2.6x12	ヒートシンクヘッド取付ねじ　6本
79871055	M2.6x18	リテイナー取付ねじ　1本

No.	品名コード	品　　名
1	71802100	フライホイル　一式（No.2J）21XM
1-1	27721700	フライホイルナット 21XM,61HS
2	41614000	クランクシャフトベアリング（前）49-PI,21RG,XM
3	23851000	クランクケース 21XM
4	23981700	キャブレターリテイナー 21RG,RZ-B,XM,91SZ
5	71532000	スロットルリンケージパーツ　一式 21XM
6	25382000	キャブレタースロットル (20J) 21XM
7	23755020	コンロッド OS SPEED 21V-SPEC
8	21817000	ピストンピンリテイナー（2個）12TG,21VG,28XZ
9	23906000	ピストンピン 21VG,RG,RZ,RX,TM,XM
10	23853000	シリンダーピストン　一式 21XM VER2
11	23854000	ヒートシンクヘッド　一式 21XM VER2
11-1	23814020	ヘッドガスケット(0.2mm) 21XM
12	23875010	サイレンサー 一式（E-2050-2）21XM VER2
12-1	22681953	ニップルNo.1
12-2	23875310	サイレンサー組立ねじ（4本）E-2050-2
12-3	23875400	サイレンサー取付ねじ（2本）E-2050
13	23930000	クランクシャフトベアリング（後）21XM,RX,EX
14	23852010	クランクシャフト (REV.M6x1.0) 21XM V2
15	23852100	ドライブシャフト 21XM
16	22631019	ドライブシャフトベアリング（1個）CZ,FT,FF,IL
17	23814030	カバーガスケット (S-22.4) 21XM VER2
18	23871140	リアハウジング＆ユニット本体取付ねじ（4本）21XM
19	23861000	リアハウジング 21XM
20	23852200	ドライブシャフトナット 21XM
21	23871010	アウトボードユニット一式 21XM VER2
21-A	23871100	アウトボードユニット本体 21XM
21-B	23871200	サイドプレート 21XM
21-C	23873010	フレキシブルワイヤー一式 21XM
21-C1	23873000	フレキシブルワイヤー 21XM
21-C2	23873100	フレキシブルワイヤーアウターパイプ 21XM
21-D	23871400	プロペラシャフト　一式 21XM
21-E	23810000	プロペラナット M4 21XM
21-F	23874500	ステアリングアーム 21XM
21-G	23874100	アッパーアーム 21XM
21-H	23874000	マウントプレート 21XM
21-I	23874200	ロアアーム 21XM
21-J	23874300	アームシャフト　一式 21XM
21-K	23871300	キャビテーションプレート 21XM
21-L	28181950	ユニバーサルニップル No.17
21-M	22681953	ニップルNo.1
22	23870000	プロペラ（マリンスクリュー）42mm 21XM
	71608001	グロープラグNo.8

＊ねじの種類

C…キャップスクリュー　B…バインドねじ　M…丸平ねじ
F…皿ねじ　N…なべねじ　S…セットスクリュー

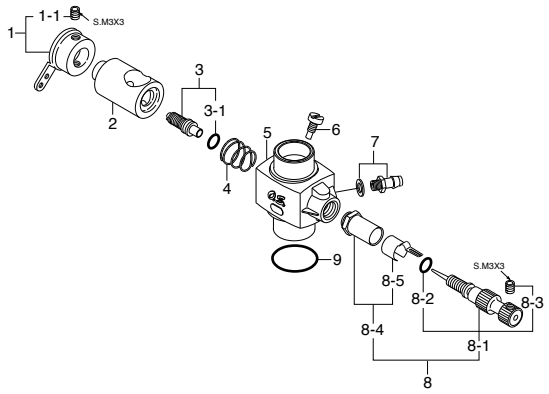

No.	品名コード	品　　名
1	24981405	スロットルアーム　一式 4BK-4E,20J,FF
1-1	26381501	セットスクリュー
2	25381203	キャブレターローター 4D,20J
3	26781309	アイドル調整バルブ　一式 2D-7B
3-1	24881824	"O"リング（2個）(7B)
4	26781506	ロータースプリング 2D-7B,20C,40B,60C
5	25382100	キャブレター本体 (20J) 21XM
6	25381220	ローターガイドスクリュー 4D
7	22681953	燃料インレット（No.1）
8	27881900	ニードルバルブ　一式 20J,2D-5B,6B
8-1	24981959	ニードル　一式 20J,2D-5B,6B
8-2	24981837	"O"リング（2個）
8-3	26381501	セットスクリュー
8-4	27381940	ニードルバルブホルダー　一式 20C,60U,70D,7H
8-5	26711305	ラチェットスプリング No.4
9	29015019	キャブレターガスケット 20E,60F,60MC,70D

分解図&部品表

飛行機／ヘリコプター用
O.S. ブラシレスモーター

OMR-4043-172Ⅱ

(51020260)

＊ねじの種
BC…ボタンキャップスクリュー
C…キャップスクリュー

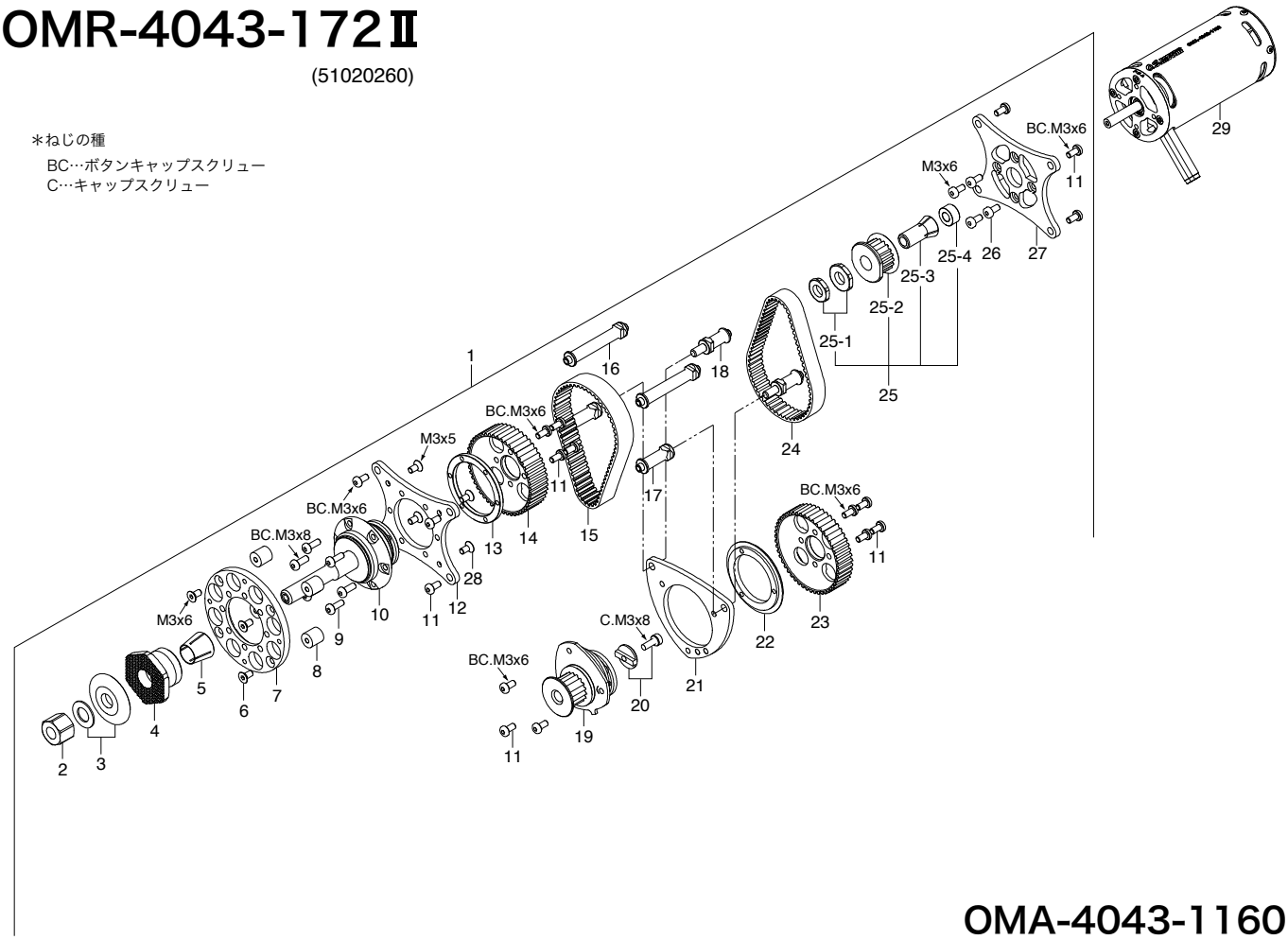

OMA-4043-1160

(51020140) ¥38,000

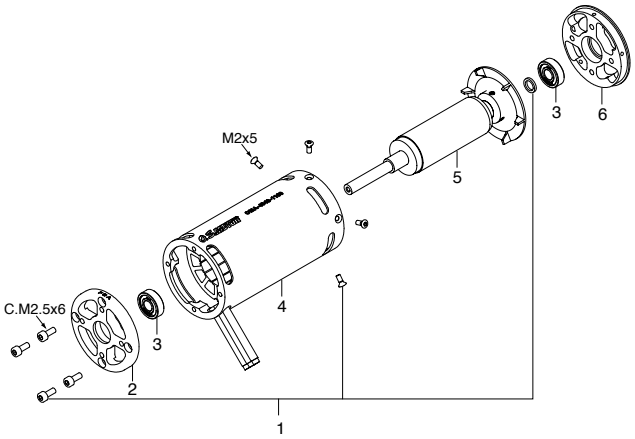

No.	品名コード	品　　名
1	74004074	スクリューセット
2	74004075	フロントカバー
3	74004006	ベアリング(1個)
4	74004076	ステーター 一式
5	74004077	ローター 一式
6	74004078	リアカバー

No.	品名コード	品　　名
1	51020270	RU-02 (F3A リダクションユニット)
2	74004080	プロペラナット RU-01用
3	74004081	プロペラワッシャ RU-01用(平ワッシャ付属)
4	74004143	ドライブワッシャ RU-02用
5	74004083	ドライブコレット RU-01用
6	74004146	フロートゴム取付ねじ M3x6(10個) RU-02用
7	74004085	フロントマウントA RU-01用
8	74004144	フロートゴム(4個) RU-02用
9	79874000	ボタンキャップスクリュー M3x8(10個)チタン
10	74004087	フロントハウジング 一式 RU-01用
11	79874010	ボタンキャップスクリュー M3x6(10個)チタン
12	74004147	フロントプレート RU-02用
13	74004094	フロントハウジングサポート RU-01用
14	74004148	プーリー(大) フロント P48 RU-02
15	74004145	ベルト フロント P186 RU-02 11mm幅
16	74004097	ロングステー(2個) RU-01用
17	74004098	ショートステーB(2個) RU-01用 前側
18	74004099	ショートステーA(2個) RU-01用 後側
19	74004149	ミドルハウジング 一式 RU-02用
20	74004101	キーフランジセット M3x8 RU-01用
21	74004102	ミドルプレート RU-01用
22	74004103	ミドルハウジングサポート RU-01用
23	74004095	プーリー(大) リア P48 RU-01用
24	74004096	ベルト リヤー P186 RU-01用 9mm幅
25	74004104	モータープーリーセット RU-01用
25-1	74004105	モータープーリーナット RU-01用
25-2	74004106	プーリー(小) リア P19 RU-01用
25-3	74004107	モータープーリーコレット RU-01用
25-4	74004108	モータープーリースペーサー RU-01用
26	74004109	モーター取付ねじ M3x6(4個) RU-01用
27	74004110	モータープレート RU-01用
28	74004154	フロートゴム取付ねじ M3x5(10個) RU-02用
29	51020140	OMA-4043-1160 (F3A モーター)
	74004086	フロントマウントB RU-01用
	74004111	リアマウントセット RU-01用

＊図はフロントベアリング２個組込みの機種です。

＊ねじの種類
F：皿ねじ
S：セットスクリュー

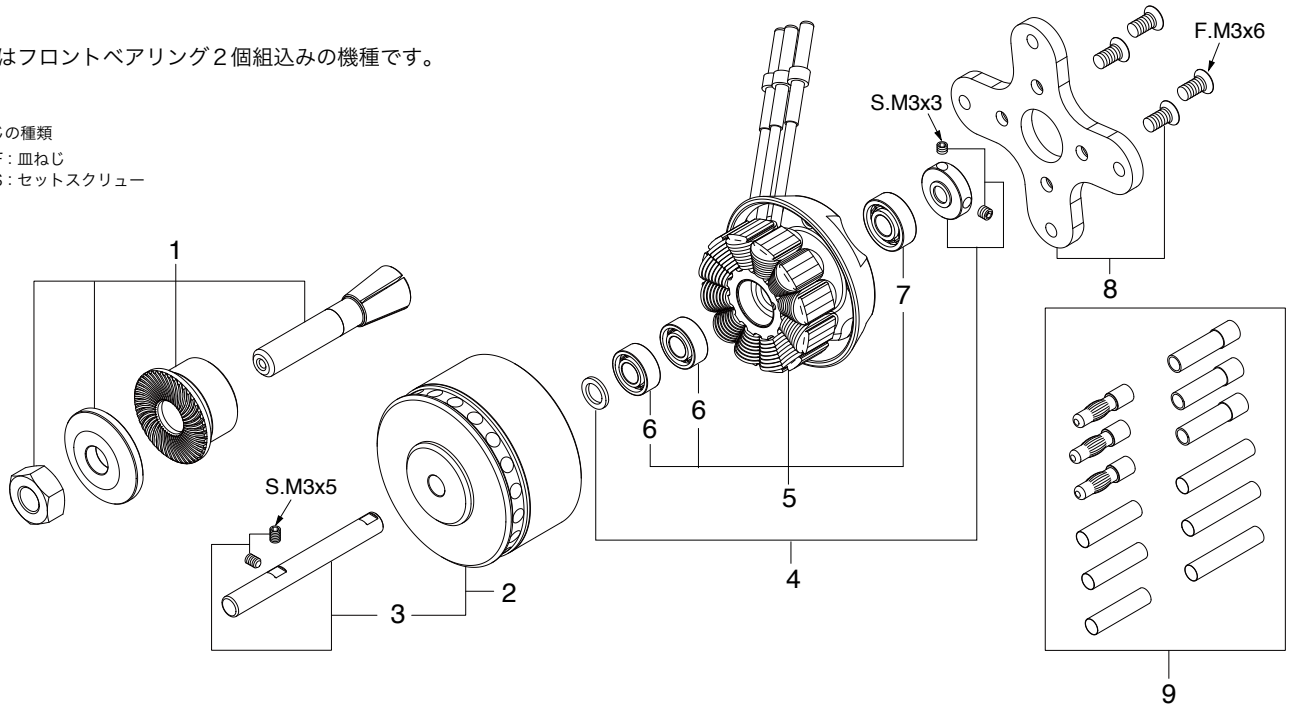

OMA-3815-1000-W（フロントベアリング１個組込み）
(51015000)

No.	品名コード	品　　名
1	74004043	プロペラシャフトセット
2	74004157	ミドルリング 一式
3	74004158	メインシャフト
4	74004004	セキュリティーリング
5	74004040	ステーター 一式
6	74004007	ベアリング (F)
7	74004006	ベアリング (R)
8	74004001	モーターマウント
9	74004005	コネクタセット

OMA-3810-1050（フロントベアリング１個組込み）
（生産中止）(51010910)

No.	品名コード	品　　名
1	74004039	プロペラシャフトセット
2	74004036	ミドルリング 一式
3	74004037	メインシャフト
4	74004038	セキュリティーリング
5	74004035	ステーター 一式
6	74004019	ベアリング (F)
7	74004018	ベアリング (R)
8	74004001	モーターマウント
9	74004005	コネクタセット

OMA-3805-1200（フロントベアリング１個組込み）
(51010905)

No.	品名コード	品　　名
1	74004039	プロペラシャフトセット
2	74004033	ミドルリング 一式
3	74004034	メインシャフト
4	74004038	セキュリティーリング
5	74004032	ステーター 一式
6	74004031	ベアリング (F)
7	74004018	ベアリング (R)
8	74004001	モーターマウント
9	74004005	コネクタセット

OMA-3825-750-W（フロントベアリング２個組込み）
(51012100)

No.	品名コード	品　　名
1	74004000	プロペラシャフトセット
2	74004155	ミドルリング 一式
3	74004056	メインシャフト
4	74004004	セキュリティーリング
5	74004156	ステーター 一式
6	74004007	ベアリング (F)（1個）
7	74004006	ベアリング (R)
8	74004001	モーターマウント
9	74004005	コネクタセット

OMA-3820-960（フロントベアリング２個組込み）
（生産中止）(51011100)

No.	品名コード	品　　名
1	74004000	プロペラシャフトセット
2	74004045	ミドルリング 一式
3	74004046	メインシャフト
4	74004004	セキュリティーリング
5	74004044	ステーター 一式
6	74004007	ベアリング (F)（1個）
7	74004006	ベアリング (R)
8	74004001	モーターマウント
9	74004005	コネクタセット

OMA-3820-1200-W（フロントベアリング２個組込み）
(51011210)

No.	品名コード	品　　名
1	74004000	プロペラシャフトセット
2	74004166	ミドルリング 一式
3	74004014	メインシャフト
4	74004004	セキュリティーリング
5	74004167	ステーター 一式
6	74004007	ベアリング (F)（1個）
7	74004006	ベアリング (R)
8	74004001	モーターマウント
9	74004005	コネクタセット

＊図はフロントベアリング２個組込みの機種です。

＊ねじの種類
C：キャップスクリュー
F：皿ねじ
S：セットスクリュー

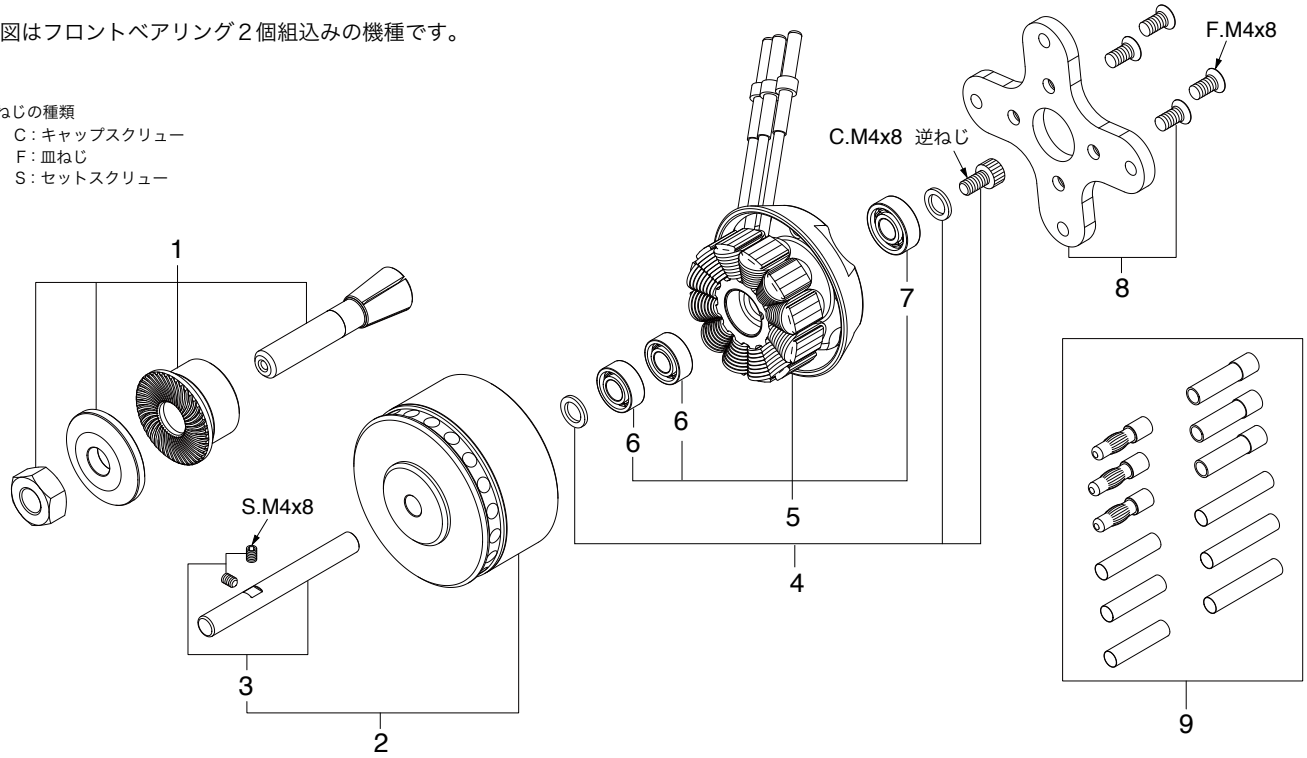

OMA-5025-375（フロントベアリング２個組込み）
(51014000)

No.	品名コード	品　　名
1	74004002	プロペラシャフトセット
2	74004027	ミドルリング 一式
3	74004025	メインシャフト
4	74004024	メインシャフトストッパーセット
5	74004026	ステーター 一式
6	74004009	ベアリング (F)（1個）
7	74004008	ベアリング (R)
8	74004003	モーターマウント
9	74004023	コネクタセット

OMA-5015-650（フロントベアリング１個組込み）
(51020160)

No.	品名コード	品　　名
1	74004002	プロペラシャフトセット
2	74004139	ミドルリング 一式
3	74004140	メインシャフト
4	74004024	メインシャフトストッパーセット
5	74004138	ステーター 一式
6	74004009	ベアリング (F)
7	74004008	ベアリング (R)
8	74004003	モーターマウント
9	74004023	コネクタセット

OMA-5020-490（フロントベアリング２個組込み）
(51013010)

No.	品名コード	品　　名
1	74004002	プロペラシャフトセット
2	74004151	ミドルリング 一式
3	74004020	メインシャフト
4	74004024	メインシャフトストッパーセット
5	74004153	ステーター 一式
6	74004009	ベアリング (F)（1個）
7	74004008	ベアリング (R)
8	74004003	モーターマウント
9	74004023	コネクタセット

OMA-5010-810（フロントベアリング１個組込み）
(51012910)

No.	品名コード	品　　名
1	74004002	プロペラシャフトセット
2	74004150	ミドルリング 一式
3	74004030	メインシャフト
4	74004024	メインシャフトストッパーセット
5	74004152	ステーター 一式
6	74004009	ベアリング (F)
7	74004008	ベアリング (R)
8	74004003	モーターマウント
9	74004023	コネクタセット

■ O.S. 純正アクセアリー

■ モータードライブワッシャ抜き DP１
(71510010)

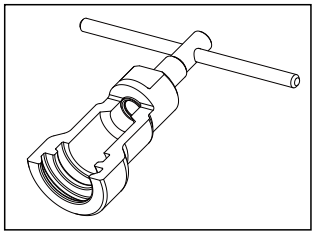

適合モデル
- OMA-3820-1200-W
- OMA-3820-960（生産中止）
- OMA-3825-750-W
- OMA-5010-810
- OMA-5020-490
- OMA-5025-375

OMA-6030-220

(51021000)

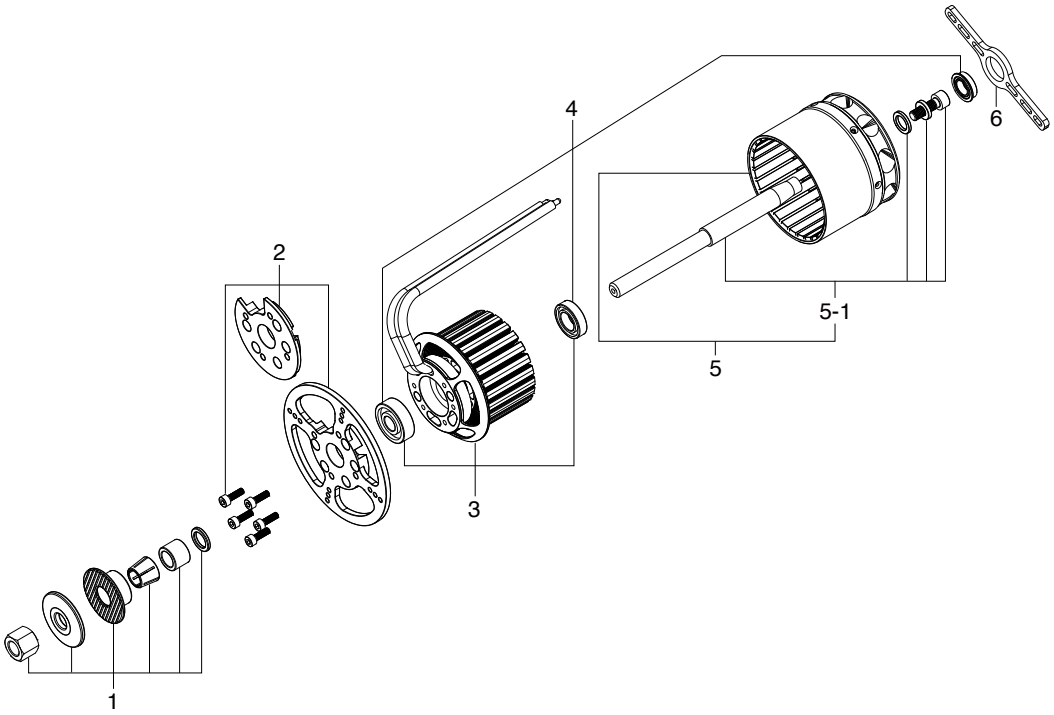

No.	品名コード	品　　名
1	74004163	プロペラワッシャセット
2	74004162	マウントセット
3	74004160	ステーター 一式
4	74004161	ベアリングセット（3個）
5	74004159	ミドルリング 一式
5-1	74004165	メインシャフト
6	74004164	リアサポーター

OMH-5825-520

(51020210)

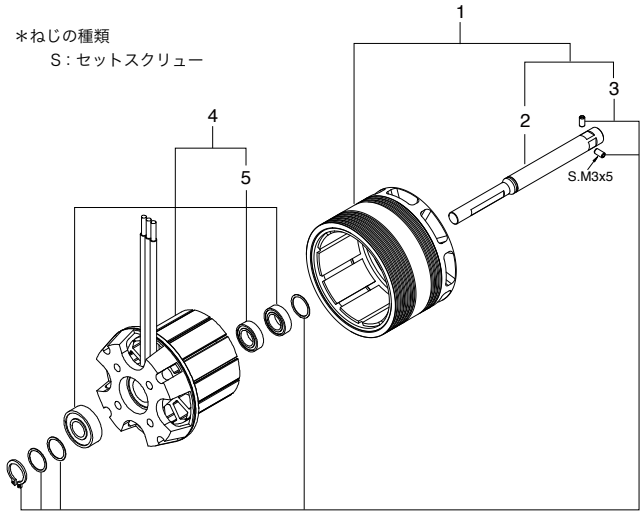

No.	品名コード	品　　名
1	74004135	ミドルリング 一式
2	74004136	メインシャフト
3	74004137	メインシャフトストッパーセット
4	74004133	ステーター 一式
5	74004134	ベアリングセット（3個）

OMH-5830-490

(51020180)

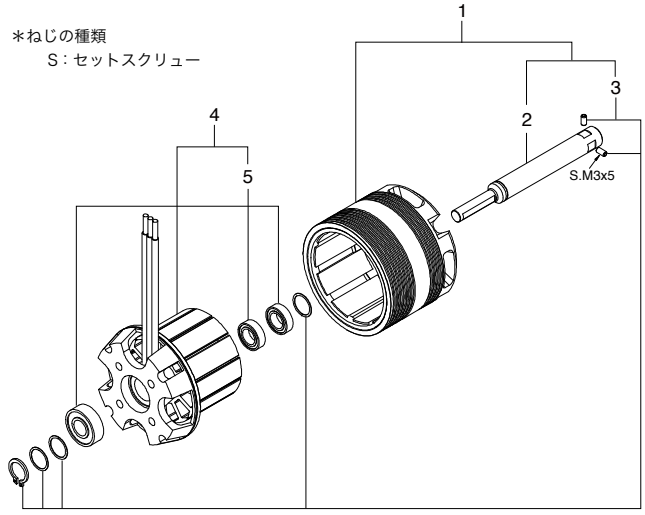

No.	品名コード	品　　名
1	74004122	ミドルリング 一式
2	74004123	メインシャフト
3	74004132	メインシャフトストッパーセット
4	74004121	ステーター 一式
5	74004131	ベアリングセット（3個）

小川精機株式会社
〒546-0003　大阪市東住吉区今川3丁目6-15
電話 (06)6702-0225（代）FAX (06)6704-2722
OSエンジンサービス係 電話 (06)6702-0230（代）

O.S.ENGINES MFG.CO.,LTD.
6-15 3-Chome Imagawa Higashisumiyoshi-ku
Osaka 546-0003, Japan TEL. (06) 6702-0225
FAX. (06) 6704-2722
URL : http://www.os-engines.co.jp

Ⓒ Copyright 2019 by O.S.Engines Mfg. Co., Ltd. All rights reserved.

121900