O.S. PROFESSIONAL

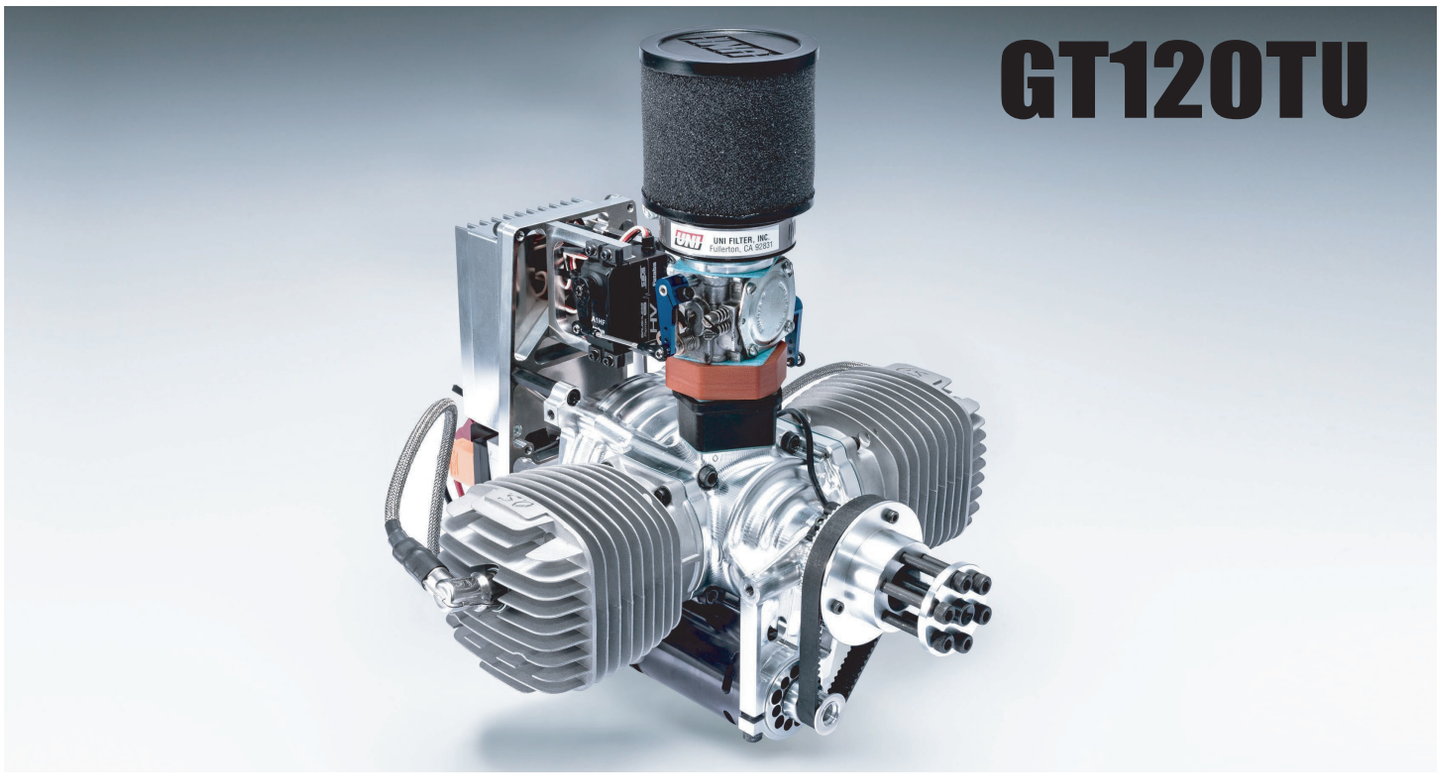

■ 特　徴

オンボード電動スターター搭載
200Wクラス発電機OGA-200及びレギュレートレクティファイアORF-200を搭載。
イグナイターはリタンダント性を考え左右別々に2基装備。
エアクリーナー標準装備。
スロットル&チョークサーボ、イグナイター、スタータースイッチ
レギュレートレクティファイア等をエンジンと統合して装備。
オプションでサイレンサーE-6030L及びE-6030Rを用意。

EM-100(オプション)と各種センサを装備することにより、各種エンジンデータをアウトプットすることが可能(エンジン回転数、シリンダーヘッド温度、燃料残量、電源電圧電流等)

仕様

名称	GT120TU
形式	空冷2ストローク水平対向2気筒エンジン
行程体積	119.8cc
ボア×ストローク	44.0mm×39.4mm
最大出力	7.4kW (10ps)/7,500r.p.m.
実用回転数	1,600～8,000r.p.m.
重量	5,080g (エンジン本体) / 260gx2 (サイレンサー)
燃料	オイル混合レギュラーガソリン(無鉛ガソリン:2ストオイル=50:1)
キャブレター	ダイアフラム/ウォルブローWJ
点火方式	CDI方式バッテリー点火
点火プラグ	M10mm スパークプラグ(CM-6タイプ)
潤滑方式	オイル混合燃料による
燃料消費量	100cc/min/7,000r.p.m.
発電機	形式:三相交流 出力:最大200W/20min 連続定格120W
レギュレートレクチファイア(整流調圧器)	形式:三相交流開放型 出力:最大200W/10min 連続定格120W 電圧:6～28V可変式
使用環境	気温:-20～50℃　標高:0～3,000m
耐久時間	約500時間(オーバーホール間隔:100時間)

＊製品改良のため、予告なく仕様等変更する場合があります。
The specifications are subject to alteration for improvement without notice.

寸法図(mm)

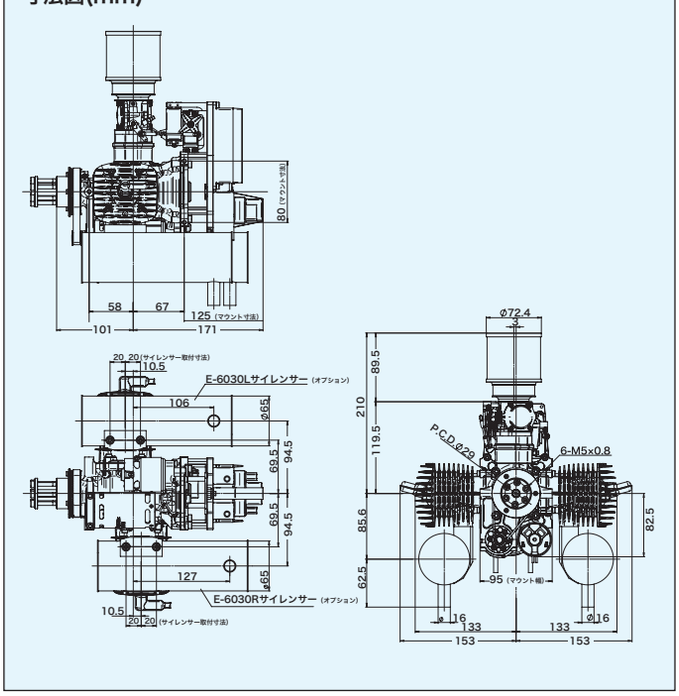

小川精機株式会社
〒546-0003　大阪府大阪市東住吉区今川3丁目6-15
電話 (06)6702-0225 (代) FAX (06)6704-2722
E-mail:professional@os-engines.co.jp

O.S. ENGINES MFG.CO.,LTD.
6-15 3-Chome Imagawa Higashisumiyoshi-ku
Osaka 546-0003, Japan TEL. (06) 6702-0225
FAX. (06) 6704-2722

http://www.os-engines.co.jp/OS_professional/

UNEQUALLED QUALITY PRECISION & PERFORMANCE O.S. ESTABLISHING THE STANDARDS OF EXCELLENCE

201904