ROTARY ENGINE 49-PI

(31600) ¥38,000

FOR 49PI-RN

(41618020) ¥2,300

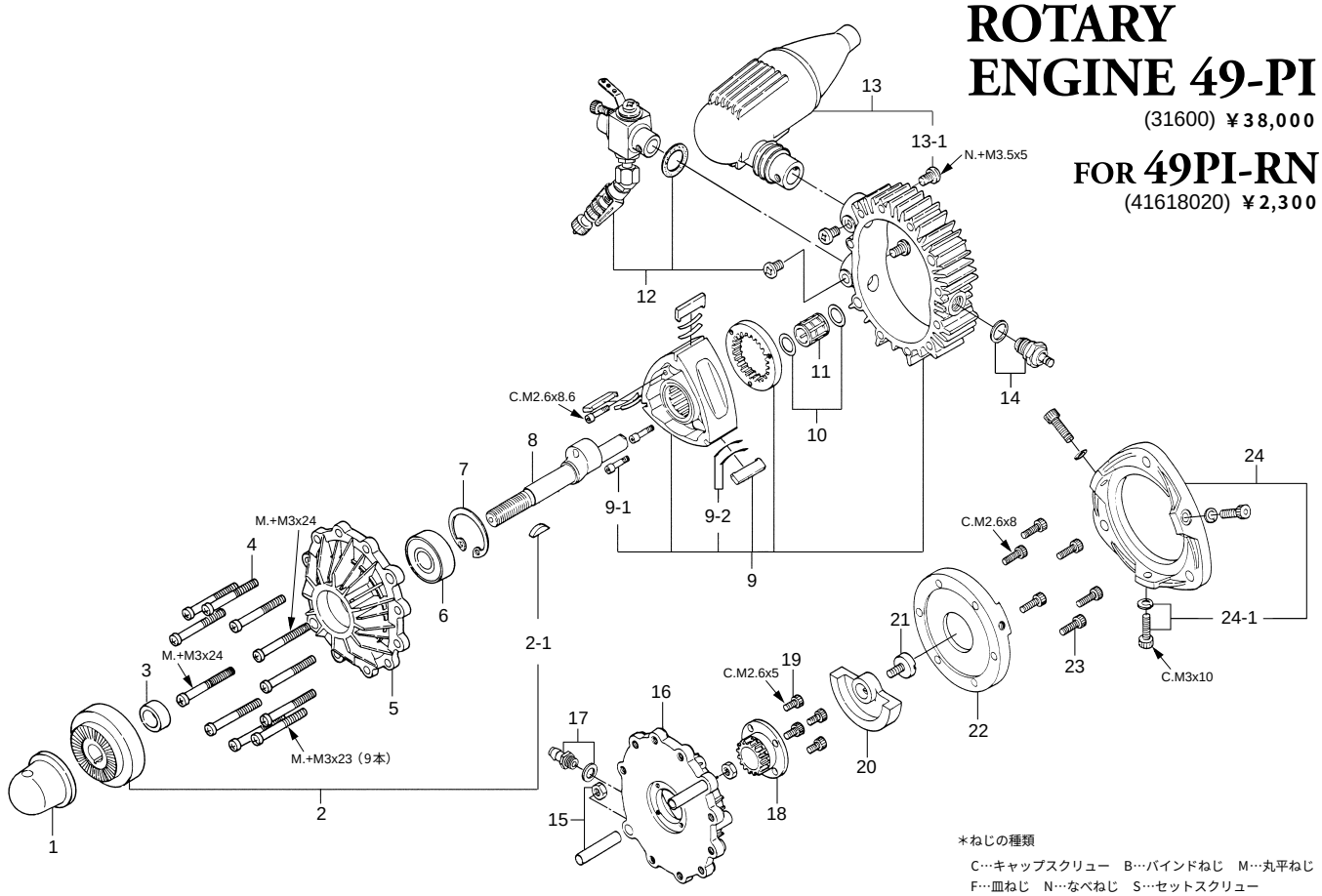

＊ねじの種類

C…キャップスクリュー　B…バインドねじ　M…丸平ねじ
F…皿ねじ　N…なべねじ　S…セットスクリュー

No.	品名コード	品　　名	価格（円）
1	23024008	スピンナーナット	350
2	41612000	ドライブワッシャ	950
2-1	41826005	ウッドラフキー	150
3	41625000	シャフトスペーサー	150
4	41822000	ハウジング組立ねじセット（M3ナット付）	450
5	41601000	フロントハウジング	3,700
6	41614000	フロントベアリング	1,000
7	41614100	フロントベアリングリテイナー	150
8	41604000	エキセントリックシャフト	3,300
9	41602010	ローターハウジングセット	16,600
9-1	41820001	ローターギア取付ねじ	450
9-2	41807004	シールスプリング（6枚）	250
10	41827002	スラストワッシャ（2枚）	150
11	41815009	リアベアリング	1,400
12	41618020	キャブレタースロットル 49PI-RN　一式	2,300
13	41635010	サイレンサー（49-PI）一式	2,000
13-1	23081706	取付ねじ（2本セット）	100
14	71614001	グロープラグ　タイプRE	600
15	41830000	ハウジング組立パイプ（2本）	250
16	41603000	リアハウジング	4,550
17	22681953	ブリーザニップル（No.1）	110
18	41609000	フィックスドギア	2,500
19	41621000	フィックスドギア取付ねじ	250
20	41611000	リアカウンターウエイト	900
21	45067319	リアカウンターウエイト取付ねじ	300
22	41616000	リアカバー	500
23	41624000	リアカバー取付ねじ	200
24	41633000	エンジンマウント	950
24-1	41634000	エンジン取付ねじ	150

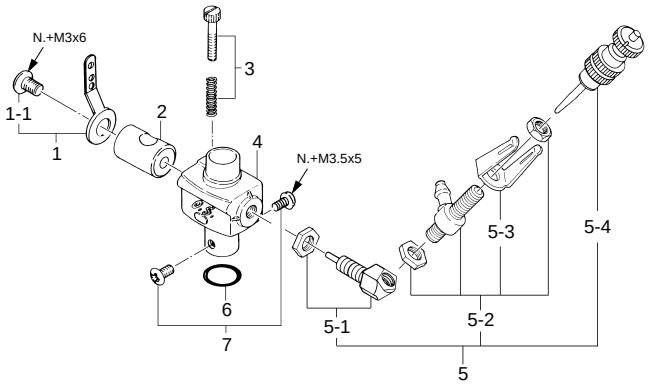

No.	品名コード	品　　名	価格（円）
1	41618400	スロットルアーム　一式	150
1-1	22081313	アーム取付ねじ	100
2	22081200	キャブレターローター	440
3	22081811	ローター調整ねじ	110
4	41618110	キャブレター本体	1,150
5	41618900	ニードルバルブ　一式	700
5-1	41618910	ノズル　一式	260
5-2	41618920	ニードルバルブホルダー　一式	300
5-3	23011308	ラチェットスプリング	100
5-4	22281977	ニードル	260
6	41818056	キャブレターガスケット	100
7	23081706	キャブレター取付ねじ	100

O.S. 純正パーツ＆アクセサリー

品名コード	品　　名	価格（円）
23024009	スピンナーナット 1/4"-28（L）	400
73101000	ロングプロペラナットセット	500
73101020	トゥルーターンスピンナー用 1/4"-M5プロペラナット	600
71531000	バブレスウエイト	850
72403050	スーパーフィルター（L）	500
79871010	キャップスクリューセット（M2.6x5）（10本入）	300
71521000	ロングプラグレンチ	550

＊表示価格には消費税は含まれておりません。製品改良のため、予告なく仕様を変更する場合があります。