■三　面　図　単位mm

要　　目
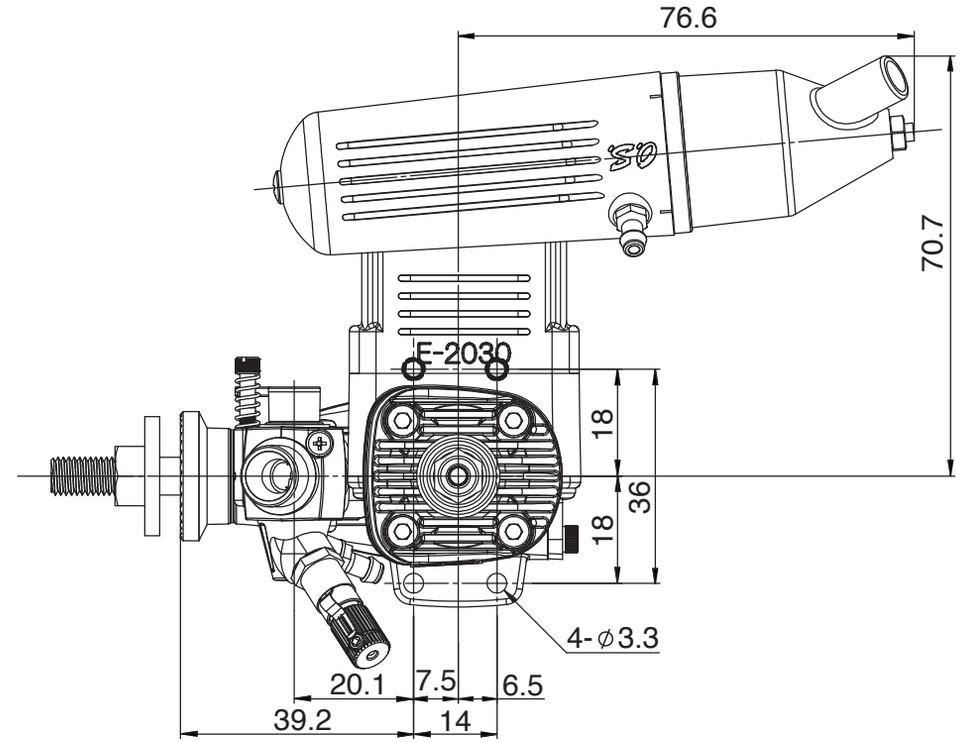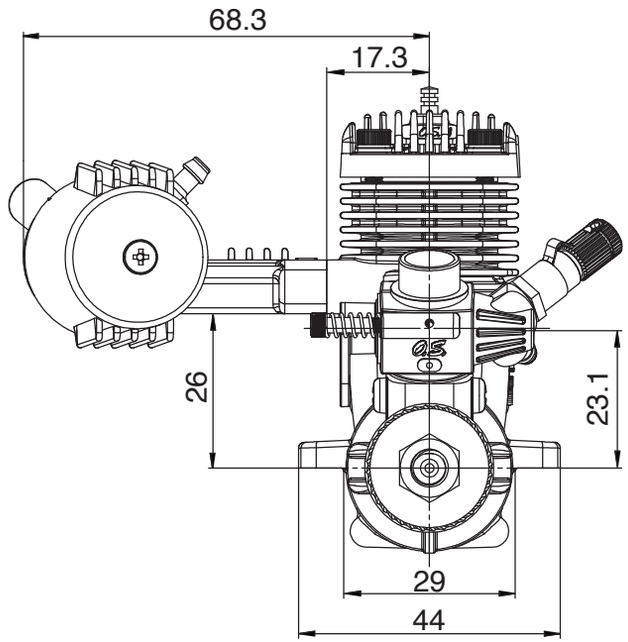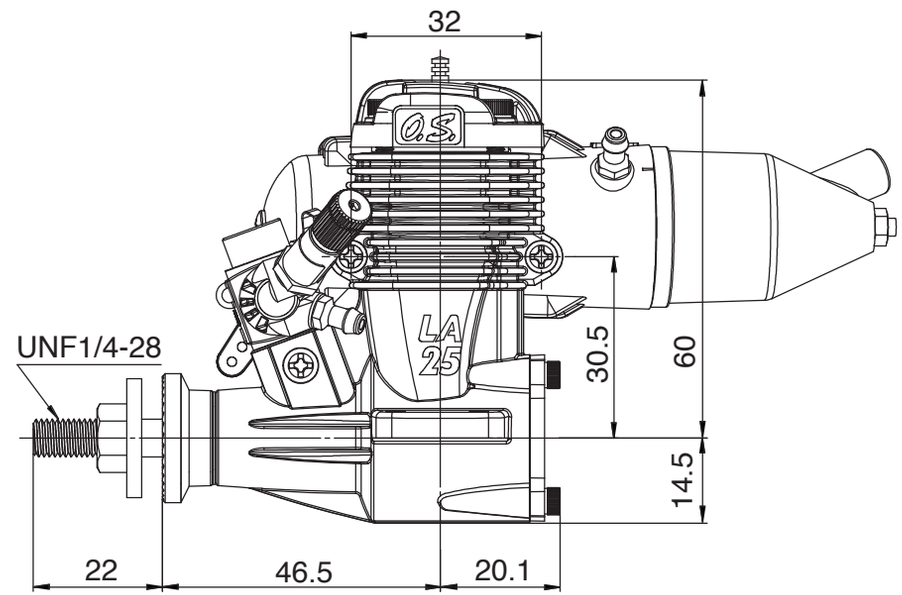
■ 行 程 体 積	4.07 cc / 0.248 cu.in.
■ ボ　　ア	18.0 mm / 0.709 in.
■ ストローク	16.0 mm / 0.63 in.
■ 出　　力	0.6 ps / 0.59 hp / 15,000 r.p.m.
■ 実用回転数	2,500-16,000 r.p.m.
■ 重　　量	197.0 g / 6.95 oz.（エンジン本体）
	62.0 g / 2.19 oz.（サイレンサー）